Lời tựa

Chúc mừng bạn đã chọn cho mình một chiếc xe đến từ thương hiệu SUBARU. Hướng dẫn sử dụng này có tất cả thông tin cần thiết để giúp cho chiếc xe SUBARU của bạn luôn ở trong điều kiện tuyệt vời và duy trì việc hoạt động của hệ thống kiểm soát khí thải nhằm giảm thiểu các chất ô nhiễm thải ra bên ngoài. Chúng tôi khuyên bạn nên đọc kỹ Hướng dẫn này để bạn có thể hiểu rõ hơn về chiếc xe của mình và cũng như cách nó vận hành. Để biết những thông tin không có trong Hướng dẫn này, chẳng hạn như chi tiết về sửa chữa hoặc điều chỉnh, chúng tôi khuyên bạn nên liên hệ với đại lý SUBARU mà bạn đã mua chiếc xe SUBARU của mình hoặc đại lý SUBARU nào gần nhất.

Thông tin, thông số kỹ thuật và hình minh họa được tìm thấy trong hướng dẫn này là những thông tin có hiệu lực tại thời điểm in. TẬP ĐOÀN SUBARU có quyền thay đổi thông số kỹ thuật và thiết kế bất cứ lúc nào mà không cần thông báo trước và không có nghĩa vụ thực hiện các thay đổi giống hoặc tương tự trên các xe đã bán trước đó. Hướng dẫn dành cho người sử dụng này áp dụng cho tất cả các loại xe và bao gồm tất cả các thiết bị, bao gồm các tùy chọn được lắp đặt tại nhà máy. Do đó, một số giải thích có thể dành cho thiết bị không có lắp đặt trong chiếc xe của bạn.

Vui lòng cất giữ hướng dẫn này trong xe tại thời điểm bán lại. Chủ sở hữu tiếp theo sẽ cần thông tin tìm thấy ở đây.

LƯU Ý: "Đại lý SUBARU" có nghĩa là một đại lý ủy quyền và/hoặc nhà sửa chữa.

TẬP ĐOÀN SUBARU, TOKYO, NHẬT BẢN

"SUBARU" và thiết kế biểu tượng cụm sáu sao là các đăng ký thương mại đã được đăng ký của TẬP ĐOÀN SUBARU.

© Bản quyền 2024 TẬP ĐOÀN SUBARU

Hướng dẫn này mô tả các loại xe sau:

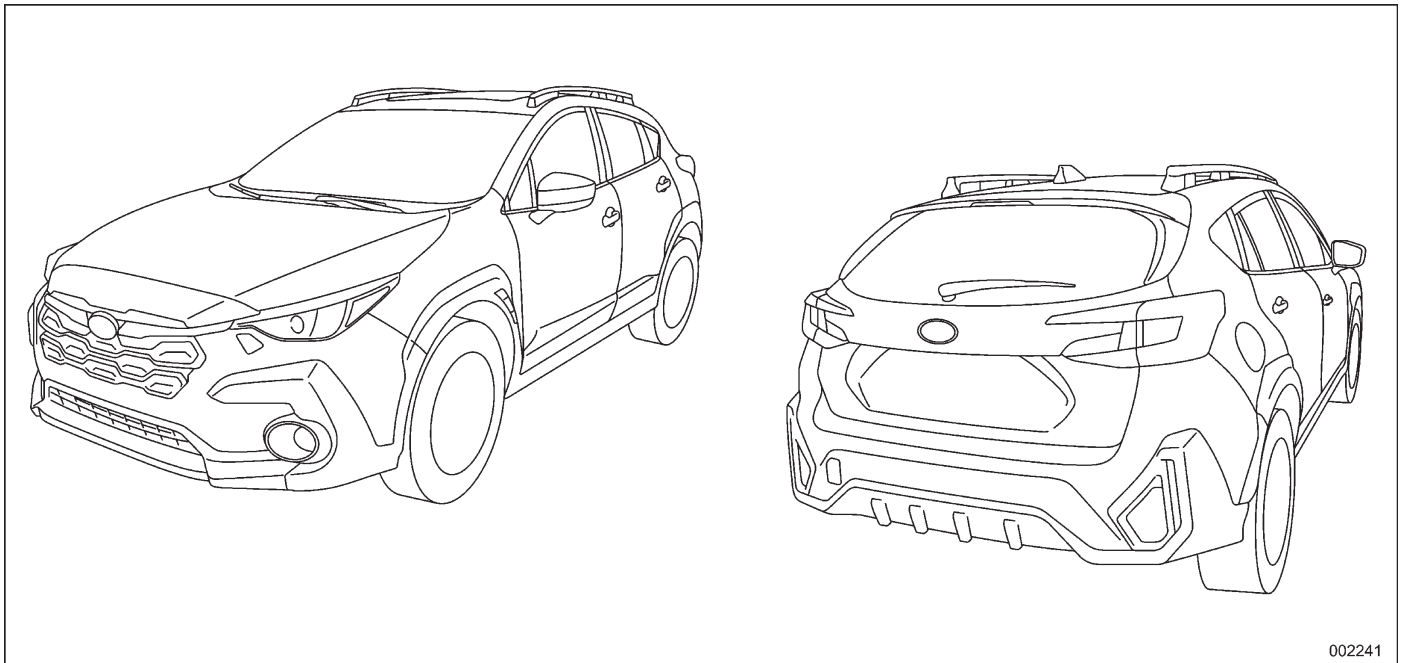

Mục lục

Giới thiệu 1	
Danh mục bộ phận xe (có hình minh họa) 13	
Ghế, dây đai an toàn và hệ thống túi khí 29	*Chương 1*
Chìa khóa và cửa 105	*Chương 2*
Bảng táp-lô và điều khiển 139	*Chương 3*
Điều hòa không khí 251	*Chương 4*
Âm thanh 267	*Chương 5*
Trang bị nội thất 269	*Chương 6*
Khởi động và vận hành 291	*Chương 7*
Hướng dẫn lái xe 387	*Chương 8*
Trường hợp khẩn cấp 411	*Chương 9*
Chăm sóc ngoại thất 445	*Chương 10*
Bảo dưỡng và sửa chữa 453	*Chương 11*
Thông số kỹ thuật 503	*Chương 12*
Phụ lục 517	*Chương 13*
Chỉ mục 571	*Chương 14*

- Bảo hành 2
- Cách dùng Hướng dẫn sử dụng này 2

Sử dụng Sổ tay hướng dẫn 2
Cảnh báo an toàn 3
Biểu tượng an toàn 3
Danh sách chữ viết tắt 4

- Các biểu tượng trên xe 4
- Đảm bảo an toàn khi lái xe 5

Dây đai an toàn và hệ thống túi khí 5
An toàn cho trẻ em 5
Khí thải động cơ (cacbon monoxit) 6
Lái xe sau khi dùng thức uống có cồn 7
Dùng thuốc khi lái xe 7
Lái xe khi mệt mỏi hoặc buồn ngủ 7
Sửa đổi xe 8
Dùng điện thoại xe hơi/ điện thoại di động khi lái xe 8
Điều khiển xe được trang bị hệ thống điều hướng 8
Lái xe với thú cưng 8
Áp suất lốp 8
Lái xe trên đường và địa hình khác 9
Lắp phụ kiện 9
Vận hành xe 9

- Thông tin chung 11

Đèn báo chuyển số 11
Tiếng ồn từ gầm xe (Mẫu xe tại thị trường Singapore) 11

Bảo hành

Mọi thông tin bảo hành, bao gồm thông tin chi tiết về phạm vi bảo hành và các trường hợp loại trừ, đều có trong “Sổ tay bảo hành và dịch vụ”. Vui lòng đọc kỹ các bảo hành này.

Cách dùng Hướng dẫn sử dụng này

■ Sử dụng Sổ tay hướng dẫn

Trước khi bạn vận hành chiếc xe của mình, hãy đọc kỹ hướng dẫn này. Nhằm mục đích bảo vệ bản thân và kéo dài tuổi thọ của xe, hãy làm theo các hướng dẫn trong hướng dẫn này. Việc không tuân thủ các hướng dẫn này có thể dẫn đến thương tích nghiêm trọng và thiệt hại cho chiếc xe của bạn.

Hướng dẫn này bao gồm mười bốn chương. Mỗi chương bắt đầu với một mục lục ngắn gọn, vì vậy bạn thường có thể xem nhanh nếu chương đó có chứa thông tin bạn muốn.

Giới thiệu

Chương này cung cấp các thông tin chung trước khi lái xe.

Danh mục bộ phận xe (có hình minh họa)

Chương này cung cấp thông tin về các bộ phận của xe với hình minh họa đi kèm.

Chương 1: Ghế, dây an toàn và túi khí SRS

Chương này cung cấp cho bạn thông tin về cách sử dụng ghế và dây an toàn, đồng thời đưa ra các biện pháp phòng ngừa đối với túi khí SRS.

Chương 2: Chìa khóa và cửa

Chương này hướng dẫn cho bạn biết về cách sử dụng chìa khoá, ổ khóa và cửa sổ.

Chương 3: Bảng táp-lô và điều khiển

Chương này hướng dẫn cho bạn về hoạt động và cách sử dụng của các đèn báo bảng điều khiển và các công tắc khác.

Chương 4: Điều hòa không khí

Chương này hướng dẫn cho bạn biết về cách vận hành Hệ thống điều hoà không khí.

Chương 5: Âm thanh

Chương này hướng dẫn cho bạn biết về hệ thống âm thanh trên xe.

Chương 6: Trang bị nội thất

Chương này hướng dẫn cho bạn biết về cách sử dụng thiết bị nội thất.

Chương 7: Khởi động và vận hành

Chương này hướng dẫn cho bạn biết về cách khởi động và vận hành chiếc xe SUBARU của bạn.

Chương 8: Hướng dẫn lái xe

Chương này hướng dẫn cho bạn biết về cách lái chiếc xe SUBARU của bạn trong nhiều điều kiện khác nhau và thực hiện một số hướng dẫn an toàn khi lái xe.

Chương 9: Trong trường hợp khẩn cấp

Chương này cung cấp thông tin về những việc cần làm nếu bạn gặp sự cố, chẳng hạn như lốp xe bị xẹp hoặc động cơ quá nóng.

Chương 10: Chăm sóc xe

Chương này cung cấp thông tin về cách giữ cho chiếc xe SUBARU của bạn luôn đẹp mắt.

Chương 11: Bảo dưỡng và sửa chữa

Chương này hướng dẫn cho bạn biết thời điểm bạn cần đưa chiếc xe SUBARU của mình đến đại lý để bảo dưỡng theo lịch trình và thông báo cho bạn cách giữ cho chiếc xe SUBARU của bạn chạy đúng cách.

Chương 12: Thông số kỹ thuật

Chương này cung cấp thông tin về kích thước và dung tích động cơ chiếc xe SUBARU của bạn.

Chương 13: Bổ sung

Chương này hướng dẫn về thông tin bổ sung tuân thủ theo quy định của một số quốc gia.

Chương 14: Danh mục

Đây là một danh sách theo thứ tự bảng chữ cái về tất cả những gì có trong Hướng dẫn sử dụng này. Bạn có thể sử dụng nó để tìm thấy thứ bạn muốn đọc một cách nhanh chóng.

Đối với các mẫu xe có hệ thống EyeSight:

Để biết thêm chi tiết về hệ thống EyeSight, hãy tham khảo Phụ lục Hướng dẫn sử dụng dành cho hệ thống EyeSight.

Tùy thuộc vào thông số kỹ thuật, thiết bị của xe trong hình minh họa có thể khác xe của bạn.

■ Cảnh báo an toàn

Bạn sẽ tìm thấy một số CẢNH BÁO, THẬN TRỌNG và LƯU Ý trong hướng dẫn này.

Những cảnh báo an toàn này có vai trò cảnh báo cho bạn biết về những nguy cơ tiềm ẩn có thể gây thương tích cho bạn hoặc người khác.

Vui lòng đọc các cảnh báo an toàn này cũng như tất cả các phần khác của hướng dẫn sử dụng này một cách đầy đủ để hiểu rõ hơn về cách sử dụng chiếc xe SUBARU của bạn một cách an toàn.

⚠ CẢNH BÁO

BIỂN CẢNH BÁO chỉ ra tình huống gây thương tích nghiêm trọng hoặc tử vong nếu vấn đề cảnh báo bị bỏ qua.

⚠ THẬN TRỌNG

BIỂN THẬN TRỌNG chỉ ra tình huống gây thương tích hoặc hư hỏng cho xe của bạn hoặc cả hai, nếu vấn đề thận trọng bị bỏ qua.

LƯU Ý

BIỂN LƯU Ý cung cấp thông tin hoặc đề xuất cách sử dụng xe của bạn một cách tốt hơn.

■ Biểu tượng an toàn

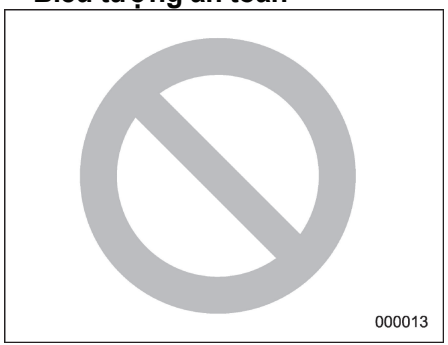

Bạn sẽ tìm thấy một vòng tròn với một dấu gạch chéo trong hướng dẫn này. Biểu tượng này có nghĩa là không được, không nên làm điều này, hoặc không được để điều này xảy ra, tùy thuộc vào bối cảnh.

- CÒN TIẾP -

■ Danh sách chữ viết tắt

Một số thuật ngữ được viết tắt trong cuốn hướng dẫn này. Ý nghĩa của chúng được giải thích trong bảng sau.

Viết tắt	Ý nghĩa
ABS	Hệ thống chống bó cứng phanh
A/C	Điều hòa không khí
ALR	Khóa đai tự động
ALR/ELR	Khóa đai tự động/ Khóa đai khẩn cấp
AVH	Giữ phanh tự động
AWD	Dẫn động tất cả các bánh
BSD	Chức năng Cảnh báo điểm mù
CVT	Hộp số biến thiên vô cấp
EBD	Hệ thống phân bổ lực
ELR	Khóa đai khẩn cấp
EV	Xe điện
GPS	Hệ thống định vị toàn cầu
HBA	Hỗ trợ đèn pha thông minh
LCA	Hỗ trợ chuyển làn
LED	Điốt phát quang
LHD	Tay lái bên thuận
MPW	Trọng lượng tối đa cho phép
OBD	Chẩn đoán lỗi động cơ
RAB	Phanh tự động khi lùi
RCTA	Cảnh báo phương tiện cắt ngang phía sau
Rear MPAW	Trọng lượng tối đa cho phép ở cầu sau
RHD	Tay lái bên nghịch
RON	Trị số Octane cho phép
SI-DRIVE	Hệ thống lái thông minh SUBARU
SRH	Đèn chiếu sáng chiếu sáng theo góc lái
SRS	Hệ thống an toàn dự phòng
SRVD	Phát hiện phía sau xe Subaru
TPMS	Hệ thống cảm biến áp suất lốp

Các biểu tượng trên xe

Một số biểu tượng bạn có thể thấy trên chiếc xe của mình.
Đối với đèn báo hiệu và cảnh báo, tham khảo “Đèn báo hiệu và cảnh báo” ☞Tr. 26.

Biểu tượng	Tên gọi
	CẢNH BÁO
	THẬN TRỌNG
	Đọc kỹ hướng dẫn này
	Đeo bảo vệ mắt
	Dung dịch trong ắc quy có chứa Axit sulfuric
	Để xa trẻ em
	Tránh xa lửa
	Đề phòng nổ

Đảm bảo an toàn khi lái xe

■ Dây đai an toàn và hệ thống túi khí

⚠ CẢNH BÁO

- **Tất cả những người trong xe nên thắt dây đai an toàn TRƯỚC KHI xe bắt đầu di chuyển. Nếu không, khả năng chấn thương nghiêm trọng sẽ trở nên lớn hơn trong trường hợp dừng đột ngột hoặc tai nạn.**
- **Để được bảo vệ tốt nhất trong trường hợp xảy ra tai nạn, tài xế và tất cả hành khách phải luôn thắt dây đai an toàn khi ở trong xe. Hệ thống túi khí (Hệ thống an toàn bổ sung) không mang ý nghĩa bỏ qua vấn đề thắt dây đai an toàn. Kết hợp với dây đai an toàn, hệ thống túi khí mang đến cho người ngồi trong xe mức độ bảo vệ cao nhất trong trường hợp xảy ra tai nạn nghiêm trọng.**

  Việc không đeo dây đai an toàn sẽ làm tăng nguy cơ chấn thương nặng hoặc tử vong trong một vụ tai nạn ngay cả khi xe có hệ thống túi khí.
- **Các túi khí sẽ được kích hoạt khi đạt tốc độ và lực đáng kể. Những người không ngồi thẳng ở vị trí phù hợp khi túi khí bung ra có thể bị thương rất nghiêm trọng. Do túi khí cần đủ không gian để bung ra, người lái xe phải luôn ngồi thẳng và ngả vào lưng ghế càng xa tay lái càng tốt nhưng vẫn phải hoàn toàn kiểm soát xe, đồng thời người ngồi phía trước nên dịch chuyển ghế về sau với khoảng cách xa nhất có thể, ngồi thẳng và ngả lưng vào ghế.**

Để được hướng dẫn và phòng ngừa, hãy đọc kỹ các phần sau.

- Đối với hệ thống dây đai an toàn, tham khảo “Dây đai an toàn” ☞ Tr. 42.
- Đối với hệ thống túi khí, tham khảo “Hệ thống túi khí (Hệ thống an toàn thụ động)” ☞ Tr. 74.

■ An toàn cho trẻ em

⚠ CẢNH BÁO

- **Không bao giờ đặt trẻ trên đùi hoặc ôm trong tay khi xe đang di chuyển. Hành khách không thể bảo vệ trẻ tránh khỏi việc bị thương trong một vụ va chạm, bởi vì trẻ sẽ bị mắc kẹt giữa hành khách và các vật thể bên trong xe.**
- **SUBARU đặc biệt khuyến nghị rằng TẤT CẢ trẻ sơ sinh và trẻ em (bao gồm cả trẻ sử dụng ghế an toàn trẻ em) phải ngồi ở ghế SAU được cố định đúng cách trong ghế an toàn trẻ em hoặc thắt dây đai an toàn, tùy theo độ tuổi, chiều cao và cân nặng của trẻ. Các túi khí sẽ được kích hoạt khi đạt đến tốc độ và lực đáng kể và thậm chí khiến trẻ em tử vong, đặc biệt là nếu chúng không được kiềm giữ hoặc kiềm giữ không đúng cách. Bởi vì trẻ em nhẹ hơn và yếu hơn người lớn, nguy cơ bị thương từ việc bung túi khí là lớn hơn. Theo thống kê tai nạn, trẻ em an toàn hơn khi được giữ đúng cách ở các vị trí ngồi phía sau so với các vị trí ngồi phía trước. Tham khảo hướng dẫn và lưu ý an toàn liên quan đến ghế an toàn trẻ em ở mục “Ghế an toàn trẻ em”, ☞Tr. 54.**

- CÒN TIẾP -



Nhãn cảnh báo
A TÚI KHÍ

⚠ CẢNH BÁO

- **KHÔNG BAO GIỜ sử dụng ghế trẻ em hướng về phía sau trên ghế được bảo vệ bởi MỘT TÚI KHÍ HOẠT ĐỘNG phía trước nó, trẻ có thể bị TỬ VONG hoặc xảy ra CHẤN THƯƠNG NGHIÊM TRỌNG.**
- **Luôn bật khóa an toàn cho trẻ sang trạng thái "LOCK" khi trẻ ngồi ở ghế sau. Chấn thương nghiêm trọng có thể xảy ra nếu một đứa trẻ vô tình mở cửa và rơi ra ngoài. Tham khảo mục "Khóa an toàn cho trẻ em" ☞Tr. 130.**
- **Luôn khóa cửa sổ hành khách bằng cách sử dụng công tắc khóa khi có trẻ em ngồi trên xe. Việc không tuân theo quy trình này có thể dẫn đến thương tích cho một đứa trẻ vận hành cửa kính chỉnh điện. Tham khảo mục "Cửa sổ" ☞Tr. 130.**
- **Không bao giờ để trẻ em, người lớn hoặc động vật mà không có sự giám sát trong xe. Họ có thể vô tình làm bị thương bản thân hoặc người khác thông qua hoạt động không chủ ý của xe. Ngoài ra, vào những ngày nắng nóng, nhiệt độ trong xe kín có thể nhanh chóng tăng cao, gây thương tích nghiêm trọng hoặc có thể nguy hiểm đến tính mạng của trẻ em và động vật.**
- **Khi rời khỏi xe, đóng tất cả các cửa sổ và khóa tất cả các cửa.**

Để được hướng dẫn và phòng ngừa, hãy đọc kỹ các phần sau.

- Đối với hệ thống dây đai an toàn, tham khảo mục "Dây đai an toàn"☞Tr. 42.
- Đối với ghế an toàn trẻ em, tham khảo mục "Ghế an toàn trẻ em" ☞Tr. 54.
- Đối với hệ thống túi khí, tham khảo "Hệ thống túi khí (Hệ thống an toàn bổ sung)" ☞Tr. 74.

■ Khí thải động cơ (cacbon monoxit)

⚠ CẢNH BÁO

- **Không hít khí thải động cơ. Khí thải động cơ có chứa cacbon monoxit, một loại khí không màu và không mùi, nguy hiểm hoặc thậm chí gây chết người nếu hít phải.**
- **Luôn bảo dưỡng đúng cách hệ thống xả động cơ để ngăn khí thải động cơ vào xe.**
- **Không bao giờ chạy động cơ trong một không gian kín, chẳng hạn như nhà để xe, ngoại trừ việc cần thiết lái xe vào hoặc ra khỏi không gian đó trong một thời gian ngắn.**

- **Tránh để xe trong khu vực đỗ xe một thời gian dài trong khi động cơ đang chạy. Nếu điều đó là bắt buộc, hãy sử dụng quạt gió để không khí bên ngoài có thể đi vào xe.**
- **Luôn luôn giữ cho lưới tản nhiệt của quạt làm mát phía trước không có tuyết, lá hoặc các vật cản khác để đảm bảo hệ thống thông gió luôn hoạt động tốt.**
- **Nếu bất cứ lúc nào bạn nghi ngờ rằng khói thải đi vào bên trong xe, hãy kiểm tra và khắc phục sự cố càng sớm càng tốt. Nếu bạn phải lái xe trong những điều kiện này, chỉ lái xe khi tất cả các cửa sổ mở hoàn toàn.**
- **Giữ cửa cốp sau ở trạng thái đóng trong khi lái xe để ngăn khí thải vào xe.**

■ Lái xe sau khi dùng thức uống có cồn

⚠ CẢNH BÁO

Lái xe sau khi dùng thức uống có cồn rất nguy hiểm. Rượu trong máu làm chậm phản ứng của bạn và làm suy yếu nhận thức, phán đoán và sự chú ý của bạn. Lái xe sau khi dùng đồ uống có cồn – dù chỉ uống một chút – cũng sẽ làm tăng nguy cơ gây ra tai nạn hay bị thương nghiêm trọng, nguy hiểm đến tính mạng, hoặc gây tử vong cho bạn, người trên xe và những người khác. Ngoài ra, nếu bạn bị thương trong vụ tai nạn, rượu có thể làm tăng mức độ nghiêm trọng của chấn thương đó.

Không nên lái xe sau khi dùng đồ uống có cồn.

Lái xe trong tình trạng say rượu là một trong những nguyên nhân thường xuyên nhất gây ra tai nạn. Vì rượu ảnh hưởng đến tất cả mọi người theo những cách khác nhau, ngay cả khi nồng độ cồn trong máu của bạn dưới giới hạn pháp lý, bạn cũng có thể đã tiêu thụ một lượng rượu đáng kể đối với việc lái xe một cách an toàn. Điều an toàn nhất bạn có thể làm là không bao giờ lái xe sau khi dùng thức uống có cồn.

■ Dùng thuốc khi lái xe

⚠ CẢNH BÁO

Một số loại thuốc (không kê đơn và theo toa) có thể trì hoãn thời gian phản ứng và làm giảm nhận thức, phán đoán và khả năng chú ý của bạn. Lái xe sau khi sử dụng các loại thuốc đó có thể làm tăng nguy cơ bị tai nạn nghiêm trọng hoặc tử vong cho bạn, người trên xe và những người khác.

Nếu bạn đang dùng bất kỳ loại thuốc nào, hãy kiểm tra với bác sĩ hoặc dược sĩ của bạn hoặc đọc tài liệu đi kèm với thuốc để xác định xem loại thuốc bạn đang dùng có thể làm giảm khả năng lái xe của bạn hay không. Không lái xe sau khi dùng bất kỳ loại thuốc nào có thể khiến bạn buồn ngủ hoặc ảnh hưởng đến khả năng vận hành xe cơ giới một cách an toàn. Nếu bạn đang ở trong tình trạng đòi hỏi phải dùng thuốc, xin vui lòng tham khảo ý kiến bác sĩ.

Không bao giờ lái xe nếu bạn chịu ảnh hưởng của bất kỳ chất kích thích làm thay đổi tâm trí một cách bất hợp pháp. Chúng tôi khuyên bạn không nên sử dụng ma túy bất hợp pháp ngay từ đầu và tìm cách điều trị nếu bạn nghiện những loại thuốc đó.

■ Lái xe khi mệt mỏi hoặc buồn ngủ

⚠ CẢNH BÁO

Khi bạn mệt mỏi hoặc buồn ngủ, phản ứng của bạn sẽ bị trì hoãn và nhận thức, phán đoán và sự chú ý của bạn sẽ bị suy giảm. Nếu bạn lái xe khi mệt mỏi hoặc buồn ngủ, bạn, người trên xe và những người khác rất dễ gặp tai nạn nghiêm trọng.

- CÒN TIẾP -

Xin đừng tiếp tục lái xe mà thay vào đó hãy tìm một nơi an toàn để nghỉ ngơi nếu bạn mệt mỏi hoặc buồn ngủ. Trong những chuyến đi dài, bạn nên dừng chân nghỉ ngơi định kỳ để làm tỉnh táo bản thân trước khi tiếp tục cuộc hành trình. Khi có thể, bạn nên thay ca lái xe với người khác.

■ Sửa đổi xe

⚠ CẢNH BÁO

Không tháo hệ thống điều hướng và/hoặc âm thanh chính hãng của SUBARU. Làm vậy có thể khiến các chức năng sau đây không hoạt động được.

- **Màn hình cụm đồng hồ (màn hình màu LCD)**
- **Hiển thị hình ảnh phía sau và vạch trợ giúp**
- **Cài đặt xe**
- **Điều hoà không khí**
- **Đồng hồ**

⚠ THẬN TRỌNG

Không nên sửa đổi xe của bạn. Sửa đổi có thể ảnh hưởng đến hiệu suất, an toàn hoặc độ bền của nó và thậm chí có thể vi phạm các quy định của chính phủ. Ngoài ra, các vấn đề thiệt hại hoặc hiệu suất do sửa đổi có thể không được bảo hành theo chế độ bảo hành.

■ Dùng điện thoại xe hơi/ điện thoại di động khi lái xe

⚠ THẬN TRỌNG

Không sử dụng điện thoại xe hơi/điện thoại di động khi đang lái xe; nó có thể làm bạn mất tập trung khi lái xe và có thể dẫn đến tai nạn. Nếu bạn sử dụng điện thoại xe hơi/điện thoại di động, hãy lái xe ra khỏi đường và đỗ xe ở nơi an toàn trước khi sử dụng điện thoại của bạn. Ở một số quốc gia, chỉ những điện thoại rảnh tay mới có thể được sử dụng hợp pháp khi lái xe.

■ Điều khiển xe được trang bị hệ thống điều hướng

⚠ CẢNH BÁO

Không cho phép màn hình đánh lạc hướng sự chú ý của bạn khỏi việc lái xe. Ngoài ra, không vận hành hệ thống định vị trong khi lái xe. Việc mất chú ý khi lái xe có thể dẫn đến tai nạn. Nếu bạn muốn vận hành các điều khiển của hệ thống định vị, trước tiên hãy đưa xe ra khỏi đường và dừng xe ở nơi an toàn.

■ Lái xe với thú cưng

Thú cưng không được kiềm giữ có thể gây cản trở cho việc lái xe của bạn và đánh lạc hướng sự chú ý của bạn khỏi việc điều khiển xe. Trong một vụ va chạm hoặc dừng đột ngột, vật nuôi hoặc chuồng không được kiềm giữ có thể sẽ bị văng xung quanh không gian bên trong xe và làm tổn thương bạn hoặc hành khách của bạn. Bên cạnh đó, vật nuôi có thể bị tổn thương trong những tình huống này. Cũng vì sự an toàn của chúng mà thú cưng nên được kiềm giữ trong xe của bạn. Giữ thú cưng bằng dây đai du lịch đặc biệt có thể được cố định vào ghế sau bằng dây đai an toàn hoặc sử dụng lồng có thể được bảo vệ ở ghế sau bằng cách định tuyến dây đai an toàn thông qua tay cầm của lồng. Không giữ vật nuôi hoặc lồng ở ghế trước. Để biết thêm thông tin, tham khảo ý kiến bác sĩ thú y, xã hội bảo vệ động vật địa phương hoặc cửa hàng thú cưng của bạn.

■ Áp suất lốp

Kiểm tra và, nếu cần, điều chỉnh áp suất của từng lốp xe và lốp dự phòng (nếu trang bị) ít nhất mỗi tháng một lần và trước bất kỳ cuộc hành trình dài ngày nào.

Kiểm tra áp suất lốp khi lốp bị lạnh. Sử dụng

đồng hồ đo áp suất để điều chỉnh áp suất lốp theo các giá trị hiển thị trên tem thông tin lốp. Để biết thêm thông tin chi tiết, tham khảo mục "Lốp và bánh xe" ☞ Tr. 477.

⚠ CẢNH BÁO

Lái xe ở tốc độ cao với áp suất lốp quá thấp có thể khiến lốp xe bị biến dạng nghiêm trọng và nhanh chóng bị nóng. Nhiệt độ tăng mạnh có thể gây ra sự phân tách lốp và phá hủy lốp xe. Việc này có thể gây mất kiểm soát phương tiện dẫn đến tai nạn.

■ Lái xe trên đường và địa hình khác

Chiếc xe này được phân loại là phương tiện đa dụng. Xe đa dụng có tỷ lệ bị lật cao hơn nhiều so với các loại phương tiện khác. Xe của bạn có khoảng cách gầm xe và trọng tâm cao hơn, khiến cho xe dễ bị lật hơn so với các loại ô tô chở khách thông thường. Cách điều khiển xe cũng khác so với các loại xe chở khách thông thường. Chính vì thế, vui lòng đọc cẩn thận phần sau, tuân theo các hướng dẫn và biện pháp đảm bảo an toàn để ngăn ngừa chấn thương nghiêm trọng hoặc thương vong do mất kiểm soát, lật xe và các trường hợp tai nạn khác. Tham khảo mục "Lái xe trên đường và địa hình khác" ☞Tr. 394.

■ Lắp phụ kiện

⚠ CẢNH BÁO

- **Không gắn bất kỳ phụ kiện, nhãn hoặc nhãn dán nào (trừ nhãn dán kiểm tra được đặt đúng cách) vào kính chắn gió. Những món đồ như vậy có thể cản trở tầm nhìn của bạn.**
- **Nếu cần phải gắn phụ kiện (như thiết bị thu phí điện tử (ETC) hoặc thẻ bảo mật) vào kính chắn gió, chúng tôi khuyên bạn nên tham khảo đại lý SUBARU để biết chi tiết về vị trí thích hợp.**
- **Không kết nối bất kỳ phụ kiện hoặc thiết bị trái phép nào vào cổng kết nối liên kết dữ liệu (cổng OBDII). Chỉ kỹ thuật viên bảo dưỡng được ủy quyền mới được dùng cổng kết nối này với các thiết bị chẩn đoán tương thích để kiểm tra và bảo dưỡng bằng các công cụ bảo dưỡng được phép. Việc kết nối các thiết bị trái phép, chẳng hạn như thiết bị theo dõi hành vi của người lái, có thể ảnh hưởng xấu đến các hệ thống của xe, bao gồm cả hệ thống an toàn hoặc cho phép người khác truy cập vào thông tin được lưu trữ trên xe. Việc sử dụng các thiết bị trái phép cũng có thể gây ra sự cố bất ngờ, chẳng hạn như hết ắc quy hoặc có thể làm hỏng các hệ thống của xe. Dịch vụ bảo hành của nhà sản xuất sẽ không bảo hành bất kỳ bộ phận nào bị trục trặc, hỏng hóc hoặc bị hư hỏng do sử dụng thiết bị trái phép với cổng kết nối liên kết dữ liệu.**

■ Vận hành xe

▼ Trước khi rời khỏi xe mà không có người trông coi

⚠ THẬN TRỌNG

Hãy nhớ khóa xe và cầm theo chìa khóa thông minh.

Ngoài trộm cắp, còn có nguy cơ tội phạm có thể phá hoại xe, lắp đặt các thiết bị điện tử đáng ngờ trong xe hoặc can thiệp vào xe, dẫn đến những hậu quả không lường trước được.

- CÒN TIẾP -

▼ Bảng mã số chìa khóa

LƯU Ý

- Phải có mã số chìa khóa khi sửa chữa xe hoặc làm chìa khóa thông minh dự phòng. Nếu làm mất bảng có đóng dấu mã số chìa khóa, bạn sẽ không thể làm chìa khóa thông minh dự phòng. Để tránh bị đánh cắp, không để bảng này trong xe và cần cất giữ ở nơi an toàn. Tham khảo mục "Mở khóa không cần chìa với nút bấm khởi động" ☞ Tr. 106.
- Nếu làm mất chìa khóa, bạn nên xóa thông tin đăng ký của chìa khóa thông minh bị mất để tránh bị trộm cắp. Chỉ có đại lý SUBARU mới có thể xóa thông tin đăng ký của chìa khóa. Chúng tôi khuyên bạn nên tham khảo ý kiến đại lý SUBARU của bạn. Tham khảo mục "Thay thế chìa khóa" ☞ Tr. 120.

▼ Sửa đổi xe

⚠ CẢNH BÁO

- Không lắp đặt các bộ phận, điều chỉnh tùy ý hoặc thực hiện nối dây hoặc các hoạt động khác không phù hợp với xe.
- Không kết nối các phụ kiện với hệ thống dây điện hoặc đầu nối của xe trừ khi là sản phẩm chính hãng của SUBARU. Dịch vụ bảo hành xe của SUBARU không bảo hành bất kỳ sự cố nào phát sinh do kết nối xe với các sản phẩm khác ngoài những sản phẩm đã chỉ định.
- Việc sửa đổi xe bằng cách lắp các bộ phận không phải là phụ tùng chính hãng của SUBARU có thể là bất hợp pháp. Hãy tham khảo ý kiến đại lý SUBARU của bạn về các loại phụ tùng (lốp, bánh xe, ống giảm thanh, v.v.) mà bạn có thể lắp đặt hợp pháp trên xe.

▼ Lắp đặt thiết bị

⚠ CẢNH BÁO

Việc kết nối các thiết bị không nhằm để sử dụng trong xe hoặc trong một đầu nối cụ thể có thể ảnh hưởng xấu đến hệ thống xe hoặc khiến ắc quy phụ bị hết. Việc này cũng có thể gây rò rỉ thông tin cá nhân hoặc hoạt động điều khiển từ xa trái phép đối với các tính năng của xe, dẫn đến những hệ lụy không lường trước được. Mọi hệ lụy xuất phát từ việc kết nối một thiết bị khác với thiết bị được thiết kế để sử dụng trong xe đều không được nhà sản xuất bảo hành. SUBARU cũng không chịu trách nhiệm cho bất kỳ hệ lụy nào như vậy.

- Chỉ nên sử dụng đầu nối chẩn đoán sự cố trên xe để kết nối với cổng kết nối liên kết dữ liệu của xe (OBDII) cho mục đích kiểm tra và bảo dưỡng.
- Chỉ sử dụng cổng USB để truyền dữ liệu với xe và để sạc thiết bị.

▼ Xử lý thiết bị đáng ngờ

⚠ CẢNH BÁO

Nếu phát hiện thấy thiết bị điện tử đáng ngờ được lắp trên xe, hãy tháo ngay thiết bị đó ra và tham khảo ý kiến đại lý SUBARU của bạn.

Mọi hệ lụy xuất phát từ việc kết nối thiết bị đáng ngờ đều không được nhà sản xuất bảo hành. SUBARU cũng không chịu trách nhiệm cho bất kỳ hệ lụy nào như vậy.

▼ Xóa thông tin cá nhân khỏi xe

⚠ THẬN TRỌNG

Khi bán xe, đừng quên bảo vệ thông tin cá nhân của bạn, chẳng hạn như xóa mọi thông tin cá nhân đã đăng ký trên xe. Để biết chi tiết tính năng Khôi phục dữ liệu cài đặt gốc, hãy tham khảo phụ lục về hệ thống âm thanh và điều hướng trong Hướng dẫn sử dụng.

Lưu ý rằng việc thao tác khởi tạo không xóa hoàn toàn thông tin cá nhân. Để xóa hoàn toàn thông tin cá nhân khỏi xe, hãy liên hệ với đại lý SUBARU của bạn.

Thông tin chung

■ Đèn báo chuyển số

⚠ THẬN TRỌNG

Đèn báo của đèn báo chuyển số chỉ là một hướng dẫn để việc lái xe tiết kiệm được nhiên liệu hơn. Đèn báo không thông báo cho người lái xe về thời gian thực hiện sang số an toàn. Người lái xe có trách nhiệm thực hiện chuyển số phù hợp tùy thuộc vào điều kiện giao thông hoặc điều kiện lái xe (ví dụ: vượt hoặc lái xe trên một dốc cao).

Đèn báo này hỗ trợ người sử dụng xe tiết kiệm được nhiên liệu hơn. Hệ thống xe xác định thời gian thực hiện sang số tùy thuộc vào điều kiện lái xe và thông báo cho người lái bằng đèn báo trên đồng hồ kết hợp. Để biết chi tiết, tham khảo mục “Đèn báo chuyển số” ☞ Tr. 307.

LƯU Ý

Thông thường, đèn báo chuyển số là hướng dẫn để lái xe tiết kiệm nhiên liệu hơn và cũng có thể báo hiệu để ngăn chặn việc chết máy ở mức tốc độ động cơ thấp.

■ Tiếng ồn từ gầm xe (Mẫu xe tại thị trường Singapore)

LƯU Ý

Bạn có thể nghe thấy tiếng ồn từ gầm xe trong khoảng 5 đến 10 giờ sau khi công tắc khóa điện được chuyển sang vị trí “OFF”. Tuy nhiên, đây không phải là dấu hiệu của sự cố. Tiếng ồn này đến từ hoạt động của hệ thống kiểm tra rò rỉ hơi nhiên liệu và hoạt động bình thường. Tiếng ồn sẽ dừng sau khoảng 15 phút.

- CÒN TIẾP -

Danh mục bộ phận xe (có hình minh họa)

- **Ngoại thất** **14**
- **Nội thất** **16**
- **Bảng táp-lô** **19**
  - **Mẫu xe tay lái thuận** **19**
  - **Mẫu xe tay lái nghịch** **20**
- **Tay lái (Vô-lăng)** **21**
- **Công tắc/cần điều khiển ánh sáng và gạt mưa** **22**
  - **Loại A** **22**
  - **Loại B** **23**
- **Cụm đồng hồ** **24**
- **Đèn báo hiệu và cảnh báo** **26**

Ngoại thất

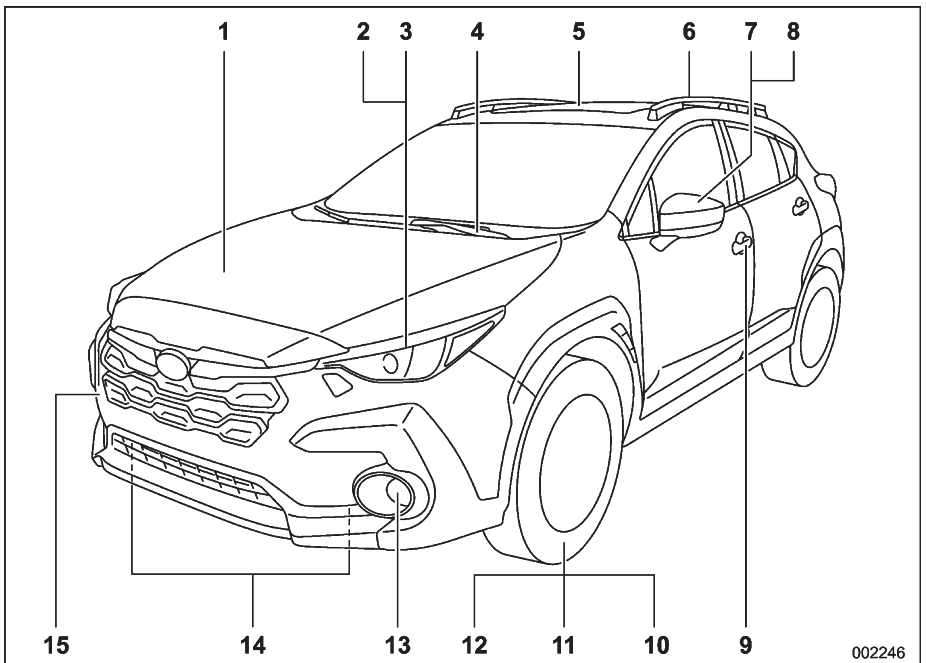

1 Nắp capo (trang 463)
2 Đèn chiếu sáng (trang 225, 494)
3 Đèn báo rẽ (trang 236, 494)
4 Cần gạt mưa (trang 239, 486)
5 Cửa sổ trời (trang 135)
6 Thanh đỡ nắp capo (trang 401)
7 Gương chiếu hậu bên ngoài (trang 247)
8 Đèn báo rẽ (trang 236, 494)
9 Khóa cửa (trang 124)
10 Áp suất lốp (trang 479)
11 Lốp thủng (trang 415)
12 Xích lốp (trang 400)
13 Đèn sương mù (trang 235, 494)
14 Móc chằng (trang 433)
15 Móc kéo (trang 433)

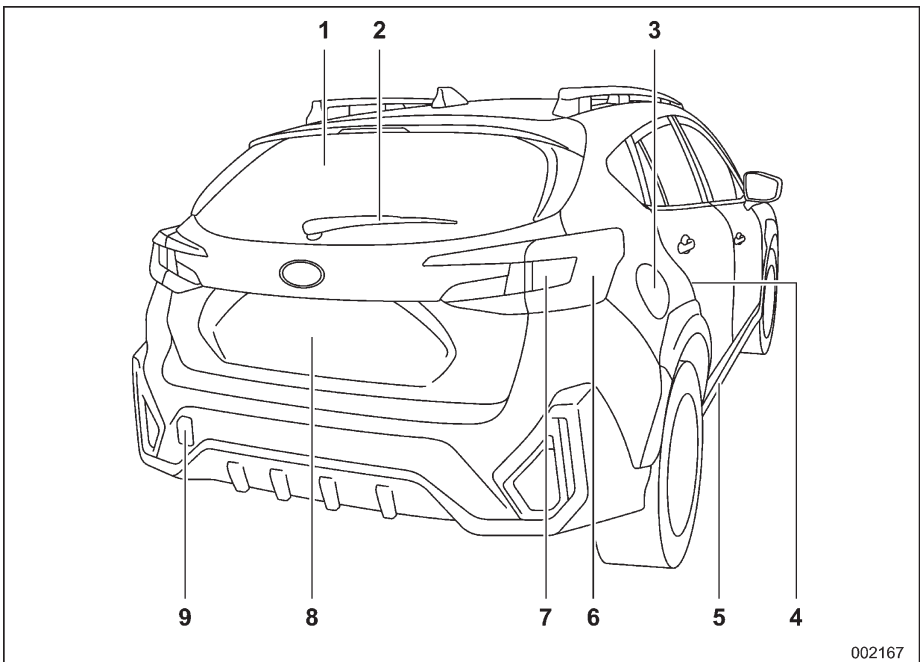

1 Bộ sấy kính phía sau (trang 244)
2 Cần gạt mưa phía sau (trang 242)
3 Nắp che và nắp đậy bình nhiên liệu (trang 294)
4 Khóa an toàn cho trẻ em (trang 130)
5 Lỗ chằng (trang 433)
6 Đèn (trang 225, 494)
7 Đèn báo rẽ (trang 236, 494)
8 Cửa cốp sau (trang 133)
9 Móc kéo (trang 433)

Nội thất

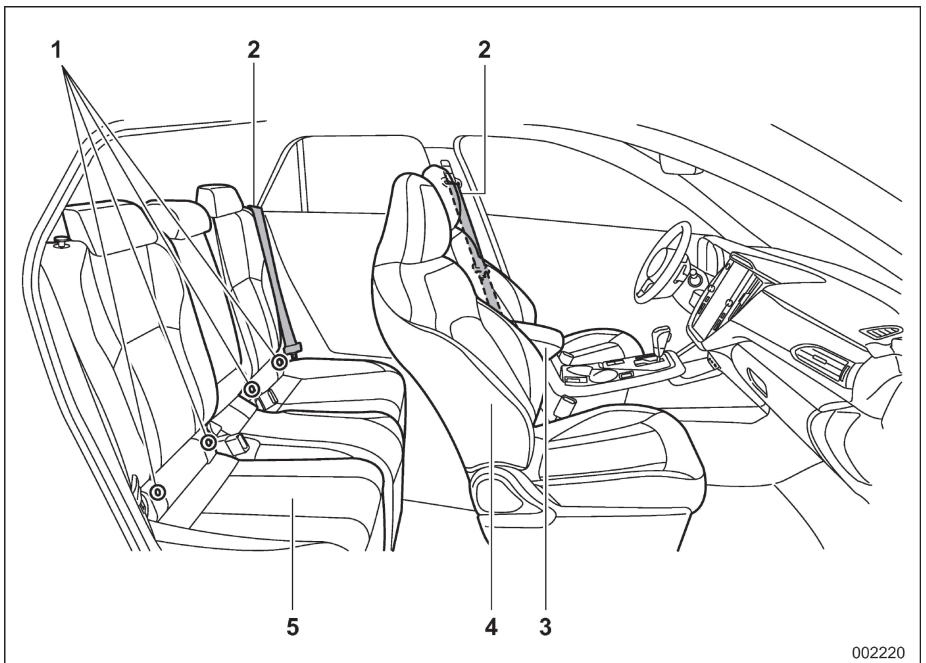

1 Móc phía dưới cho ghế an toàn trẻ em theo tiêu chuẩn ISOFIX (trang 70)
2 Dây đai an toàn (trang 42)
3 Bệ tì tay trung tâm (trang 273)
4 Ghế trước (trang 30)
5 Ghế sau (trang 37)

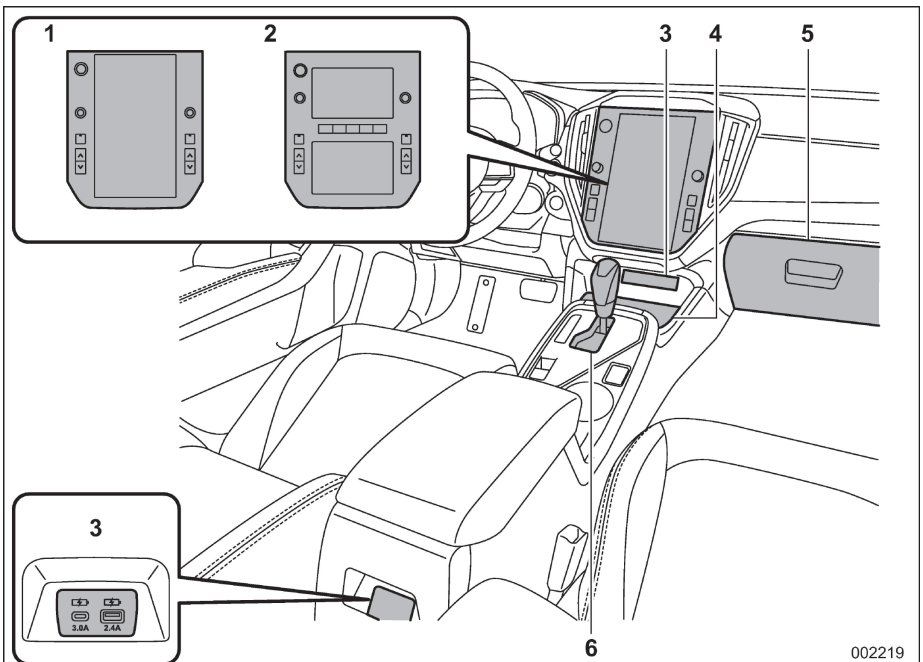

Hình minh họa ở trên dành cho các xe tay lái thuận. Đối với xe tay lái nghịch, vị trí của một số công tắc/cần gạt khác với vị trí trong hình minh họa.

1 Mẫu xe trang bị màn hình 11,6 inch*1 (trang 184)/Điều hoà không khí (trang 255)/Hệ thống âm thanh*2/điều hướng*2

2 Mẫu xe trang bị màn hình kép 7,0 inch*1 (trang 207)/ Điều hòa không khí (trang 253)/Âm thanh*2

3 Nguồn điện USB (trang 277)/AUX*2

4 Sạc không dây (trang 278)

5 Cốp găng tay (trang 272)

6 Cần số (trang 302)

*1: Màn hình thông tin trung tâm

*2: Để biết thêm chi tiết về cách sử dụng hệ thống âm thanh và điều hướng (nếu trang bị), tham khảo Hướng dẫn sử dụng tại phần dẫn đường/âm thanh.

- CÒN TIẾP -

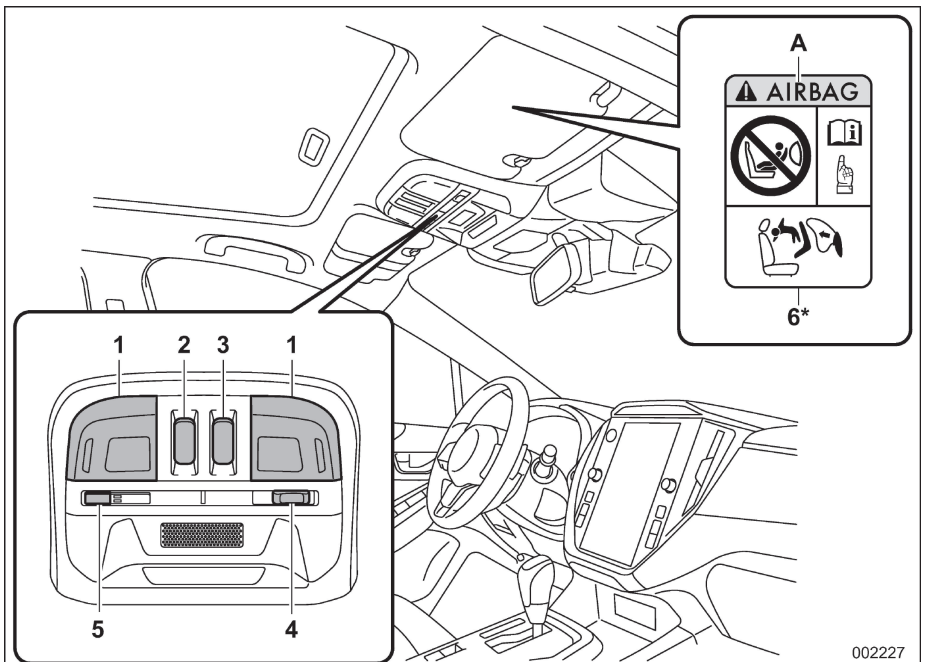

Hình minh họa ở trên dành cho các xe tay lái thuận. Đối với xe tay lái nghịch, vị trí của một số công tắc/cần gạt khác với vị trí trong hình minh họa.

1 Công tắc đèn trần (trang 270)
2 Công tắc nghiêng cửa sổ trời (trang 135)
3 Công tắc trượt cửa sổ trời (trang 136)
4 Công tắc đèn trong xe khi đóng mở cửa (trang 270)
5 Nút SOS gọi hệ thống eCall
6 Nhãn dán cảnh báo ghế an toàn trẻ em (trang 56)
A TÚI KHÍ
*: KHÔNG BAO GIỜ sử dụng ghế trẻ em hướng về phía sau trên ghế được bảo vệ bởi MỘT TÚI KHÍ HOẠT ĐỘNG phía trước nó, trẻ có thể bị TỬ VONG hoặc xảy ra CHẤN THƯƠNG NGHIÊM TRỌNG.

LƯU Ý

Để biết thêm chi tiết về nút SOS gọi hệ thống eCall, hãy tham khảo phần phụ lục dành cho hệ thống eCall trong Hướng dẫn sử dụng.

Bảng táp-lô

■ Mẫu xe tay lái thuận

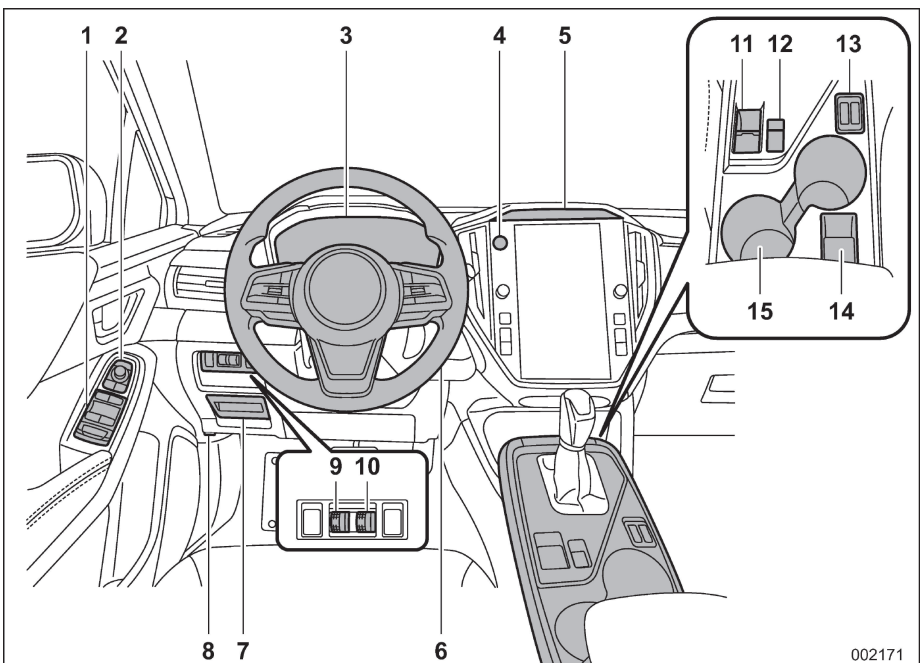

1 Công tắc cửa kính chỉnh điện (trang 130)
2 Công tắc chỉnh gương từ xa (trang 247)
3 Cụm đồng hồ (trang 145)
4 Công tắc đèn nhấp nháy cảnh báo nguy hiểm (trang 144)
5 Camera cho Hệ thống giám sát người lái (trang 374)
6 Tầm lái/góc lái (trang 248)
7 Hộp cầu chì (trang 492)
8 Lẫy mở nắp capo (trang 463)
9 Nút điều chỉnh độ chiếu sáng (trang 147)
10 Bộ điều chỉnh độ cao chùm đèn pha (trang 233)
11 Công tắc phanh tay điện tử (trang 323)
12 Công tắc màn hình quan sát (trang 340)
13 Công tắc bộ sưởi ghế (trang 35)
14 Ổ cắm điện phụ kiện (trang 276)
15 Khay giữ cốc (trang 274)

- CÒN TIẾP -

■ Mẫu xe tay lái nghịch

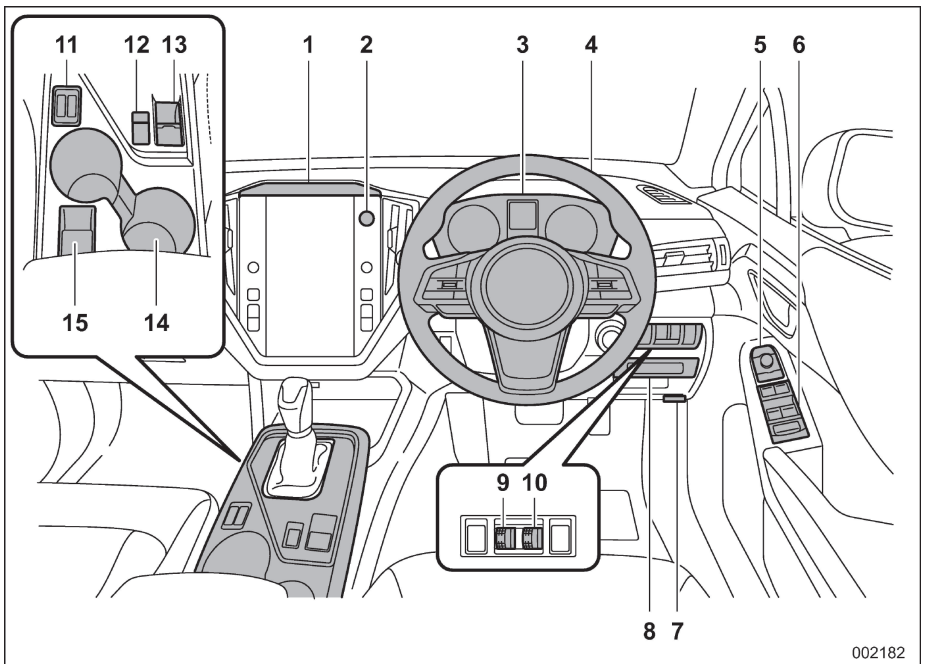

1 Camera cho Hệ thống giám sát người lái (trang 374)
2 Công tắc đèn nhấp nháy cảnh báo nguy hiểm (trang 144)
3 Cụm đồng hồ (trang 145)
4 Tầm lái/góc lái của tay lái (trang 248)
5 Công tắc chỉnh gương từ xa (trang 247)
6 Công tắc cửa kính chỉnh điện (trang 130)
7 Lẫy mở nắp capo (trang 463)
8 Hộp cầu chì (trang 492)
9 Nút điều chỉnh độ chiếu sáng (trang 147)
10 Bộ điều chỉnh góc chiếu đèn pha (trang 233)
11 Công tắc bộ sưởi ghế (trang 35)
12 Công tắc màn hình quan sát (trang 340)
13 Công tắc phanh tay điện tử (trang 323)
14 Khay giữ cốc (trang 274)
15 Ổ cắm phụ kiện (trang 276)

Tay lái (Vô-lăng)

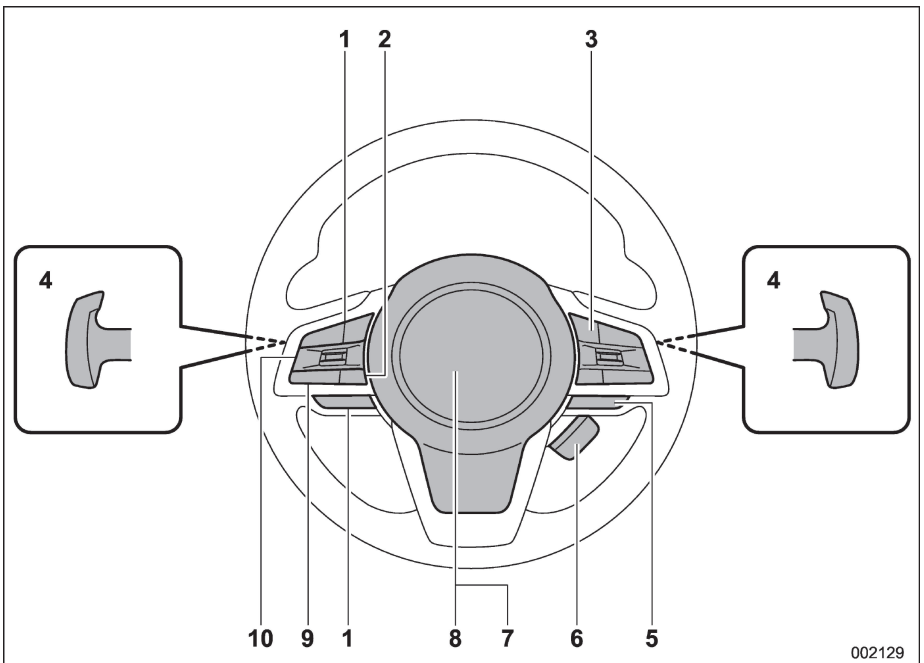

1 Công tắc điều khiển âm thanh*1
2 Công tắc đàm thoại cho hệ thống ra lệnh bằng giọng nói*1
3 Công tắc kiểm soát hành trình*2 (trang 331)/ Công tắc LIM*2
4 Lẫy chuyển số (trang 306)
5 Công tắc SI-DRIVE (trang 309)
6 Công tắc sưởi tay lái (trang 249)
7 Hệ thống túi khí (trang 74)
8 Còi (trang 250)
9 Công tắc điện thoại rảnh tay*1
10 Công tắc điều khiển cho màn hình cụm đồng hồ (màn hình LCD màu) (trang 175)

*1: Để biết chi tiết về cách sử dụng các công tắc, tham khảo phần điều hướng/âm thanh trong Hướng dẫn sử dụng.

*2: *Để biết các mẫu xe có hệ thống EyeSight, hãy tham khảo phần phụ lục về hệ thống EyeSight trong Hướng dẫn sử dụng.

Công tắc/cần điều khiển ánh sáng và gạt mưa

■ Loại A

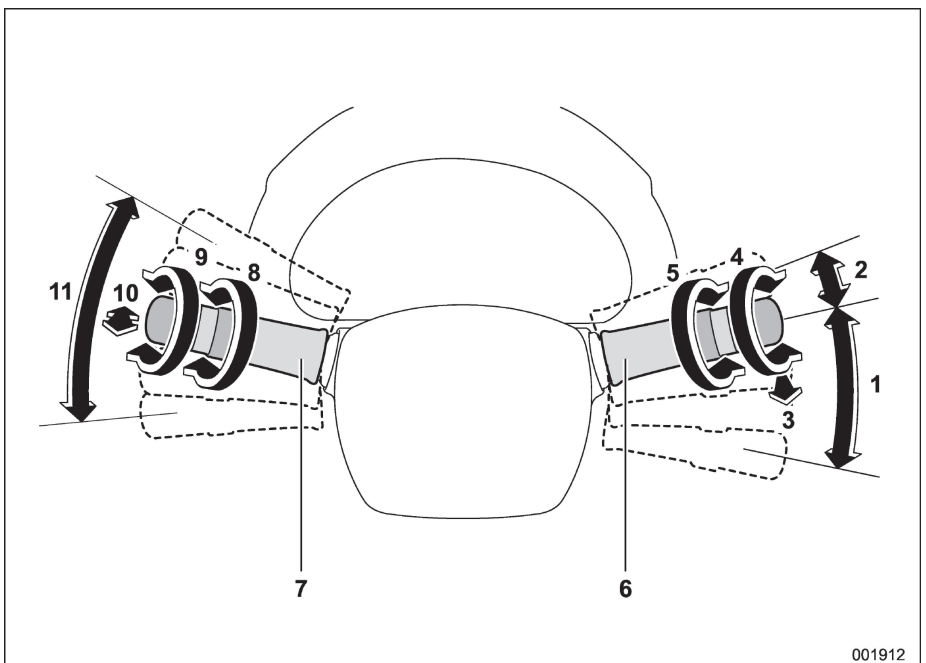

1 Cần gạt mưa kính chắn gió (trang 237)
2 Sương mù (trang 239)
3 Bộ rửa kính chắn gió (trang 242)
4 Công tắc gạt mưa và rửa kính sau (trang 242)
5 Điều khiển độ nhạy cảm biến (trang 241)
6 Cần điều khiển gạt mưa (trang 239)
7 Công tắc điều chỉnh ánh sáng (trang 225)
8 Công tắc đèn sương mù (trang 235)
9 Đèn chiếu sáng BẬT/TẮT/TỰ ĐỘNG (trang 225)
10 Thay đổi nhấp nháy đèn chiếu sáng chiếu xa/gần (trang 227)
11 Cần gạt báo rẽ (trang 236)

■ Loại B

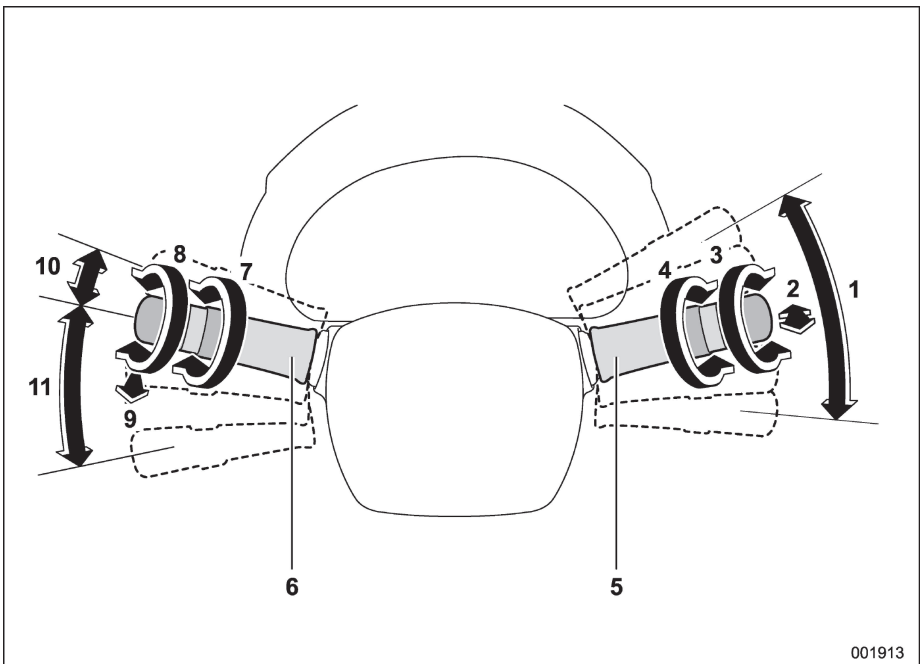

1 Cần gạt báo rẽ (trang 236)
2 Thay đổi nhấp nháy đèn pha chiếu xa/gần (trang 227)
3 Đèn pha BẬT/TẮT/TỰ ĐỘNG (trang 225)
4 Công tắc đèn sương mù (trang 235)
5 Công tắc điều chỉnh chiếu sáng (trang 225)
6 Cần điều khiển gạt nước (trang 237)
7 Điều khiển độ nhạy cảm biến (trang 241)
8 Công tắc gạt nước và rửa kính sau (trang 242)
9 Rửa kính chắn gió (trang 242)
10 Gạt Sương mù (trang 239)
11 Phun nước rửa kính (trang 239)

Cụm đồng hồ

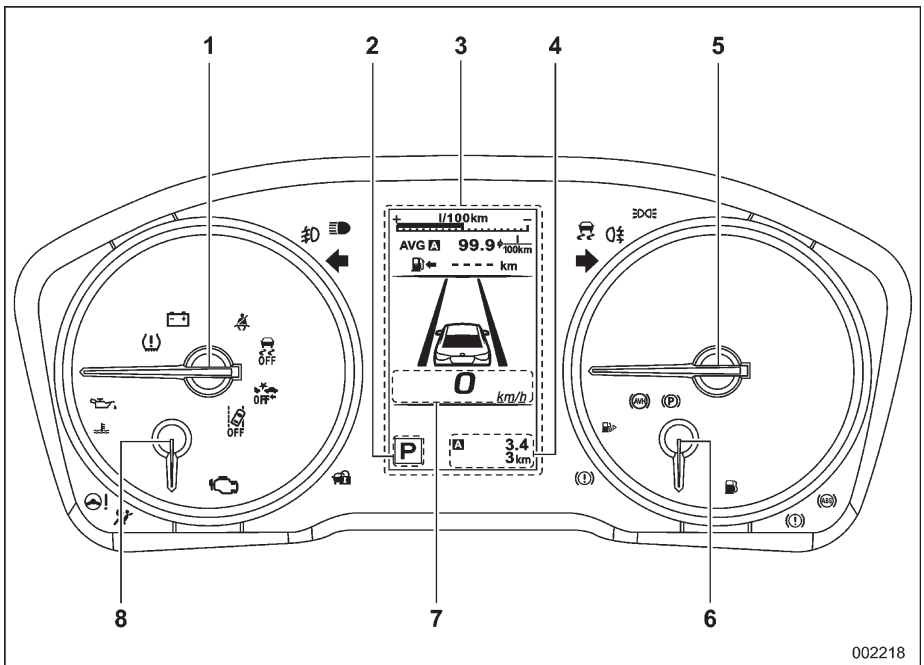

1 Đồng hồ đo tốc độ động cơ (trang 145)
2 Đèn báo vị trí cần số (trang 168)
3 Màn hình cụm đồng hồ (màn hình LCD màu) (trang 174)
4 Đồng hồ đo hành trình và đo quãng đường (trang 145)
5 Đồng hồ đo tốc độ (trang 145)
6 Đồng hồ nhiên liệu (đo 146)
7 Màn hình tốc độ kỹ thuật số (trang 182)
8 Đồng hồ đo nhiệt độ nước làm mát động cơ (trang 147)

Đèn báo hiệu và cảnh báo

Biểu tượng	Tên gọi	Trang
	Đèn cảnh báo thắt đai an toàn	149
	Đèn cảnh báo thắt dây đai an toàn ở ghế trước	149
	Đèn cảnh báo thắt dây đai an toàn phía sau (nếu trang bị)	151
	Đèn cảnh báo hệ thống túi khí SRS	152
	Đèn báo túi khí trước ghế hành khách trước đang ON (nếu trang bị)	152
	Đèn báo túi khí trước ghế hành khách trước đang OFF (nếu trang bị)	152
	Đèn cảnh báo lỗi động cơ	153
	Đèn báo sạc ắc quy	154
	Đèn báo áp suất dầu	154
	Đèn báo dầu bôi trơn động cơ ở mức thấp	154

Biểu tượng	Tên gọi	Trang
AT OIL TEMP	Đèn báo dầu hộp số AT	155
	Đèn cảnh báo ABS	157
	Đèn cảnh báo hệ thống phanh (đỏ)	157
	Đèn cảnh báo phanh tay điện tử/Đèn cảnh báo hệ thống phanh (vàng)	158
	Đèn báo phanh tay điện tử	159
	Đèn báo mở cửa	161
	Đèn cảnh báo mở nắp capo	161
	Đèn cảnh báo mức nhiên liệu thấp	160
120 km/h	Đèn cảnh báo tốc độ xe (nếu trang bị)	161
AWD	Đèn cảnh báo AWD	161

Biểu tượng	Tên gọi	Trang
	Đèn cảnh báo tay lái trợ lực điện	161
	Đèn báo Chức năng giữ phanh tự động	160
	Đèn báo hệ thống VDC và báo hệ thống VDC đang hoạt động	162
	Đèn cảnh báo VDC OFF	163
	Đèn cảnh báo chìa khóa thông minh	163
	Đèn báo mã hóa động cơ	168
	Đèn báo rẽ	169
	Đèn báo chiếu xa	169
	Đèn báo chức năng Đèn pha thông minh (nếu trang bị)	169
	Đèn cảnh báo bộ điều chỉnh độ cao chùm đèn pha tự động (nếu trang bị)	169

Biểu tượng	Tên gọi	Trang
	Đèn báo đèn pha LED	169
	Đèn báo Đèn pha tự điều chỉnh theo góc lái đang OFF (nếu trang bị)	169
	Đèn báo Đèn pha tự điều chỉnh theo góc lái (nếu trang bị)	169
	Đèn báo đèn sương mù phía trước (nếu trang bị)	170
	Đèn báo đèn sương mù phía sau (nếu trang bị)	170
	Đèn báo kiểm soát hành trình (nếu trang bị)	169
	Đèn báo chế độ X-MODE	171
	Đèn báo chức năng hỗ trợ đỗ đèo	171
	Đèn báo đèn pha	170
	Đèn cảnh báo lốp bị xì hơi (nếu trang bị)	155

Biểu tượng	Tên gọi	Trang
	Đèn cảnh báo nước rửa kính chắn gió	161
	Đèn báo Hệ thống tự động dừng/khởi động TẮT	170
	Đèn báo Hệ thống tự động dừng/khởi động (xanh lá cây)	170
	Đèn cảnh báo Tự động dừng/khởi động (vàng)	170
	Đèn báo không phát hiện hoạt động của Hệ thống tự động dừng/khởi động	170
	Đèn cảnh báo Hệ thống phát hiện phương tiện phía sau (nếu trang bị)	171
	Đèn báo Hệ thống phát hiện phương tiện phía sau (nếu trang bị) đang TẮT	171
	Đèn báo SI-DRIVE	168
		168
	Đèn cảnh báo đường trơn trượt	171
	Đèn cảnh báo hệ thống RAB (nếu trang bị)	172

Biểu tượng	Tên gọi	Trang
	Đèn báo Hệ thống RAB OFF (tắt)	172
	Đèn cảnh báo bộ lọc khí thải động cơ xăng (nếu trang bị)	172
	Đèn báo Chức năng cảnh báo âm thanh sonar đang TẮT (nếu trang bị)	173
	Đèn báo Hệ thống giám sát người lái đang hoạt động (xanh lá cây) (nếu trang bị)	172
	Đèn cảnh báo Hệ thống giám sát người lái (vàng) (nếu trang bị)	173
	Đèn báo Hệ thống giám sát người lái đang TẮT (nếu trang bị)	173
	Đèn báo Hệ thống giám sát người lái tạm dừng hoạt động (nếu trang bị)	173
	Đèn báo cảnh báo Phanh do có xe cắt ngang phía trước (nếu trang bị)	173
	Đèn báo Phanh do có xe cắt ngang phía trước đang TẮT (nếu trang bị)	173

1-1. Ghế trước....30
Ghế chỉnh tay (nếu trang bị)....32
Ghế điện (nếu trang bị)....33
Điều chỉnh tấm tựa đầu....34
1-2. Bộ sưởi ghế (nếu trang bị)....35
1-3. Ghế sau....37
Gập lưng ghế sau....37
Điều chỉnh tấm tựa đầu....39
Tay vịn....41
1-4. Dây đai an toàn....42
Hướng dẫn an toàn khi dùng dây đai an toàn....42
Khoá đai khẩn cấp (ELR)....43
Chuông và đèn cảnh báo dây đai an toàn....44
Chuông và đèn cảnh báo dây đai an toàn ghế sau....44
Thắt dây đai an toàn....44
Bảo dưỡng dây đai an toàn....50
1-5. Bộ cơ cấu căng dây....50
Dây đai an toàn với bộ cơ cấu căng dây vai....51
Dây đai an toàn có bộ cơ cấu căng dây vai và dây thắt lưng....52
Theo dõi hệ thống....52
Bảo dưỡng hệ thống....52
Lưu ý khi sửa đổi xe....53
1-6. Chức năng nhắc nhở ghế sau....53
1-7. Ghế an toàn trẻ em....54
Ứng dụng cho mẫu xe tại thị trường Úc....54
Lưu ý an toàn....54
Lưu ý an toàn khi lắp đặt ghế an toàn trẻ em....55
Chọn ghế an toàn trẻ em....57
Chỉ dành cho mẫu xe có đèn báo BẬT/TẮT túi khí trước ở ghế hành khách phía trước – Khi lắp đặt ghế an toàn trẻ em vào ghế hành khách phía trước....62
Chỉ dành cho mẫu xe không có đèn báo BẬT/TẮT túi khí trước ở ghế hành khách phía trước – Khi lắp đặt ghế an toàn trẻ em vào ghế hành khách phía trước....64
Lắp đặt ghế an toàn trẻ em với dây đai an toàn....65
Lắp đặt ghế nâng hoặc đệm nâng....69
Lắp đặt ghế an toàn trẻ em bằng các thanh neo ISOFIX....70
Điểm neo....73
1-8. Hệ thống túi khí (Hệ thống an toàn bổ sung)....74
Lưu ý an toàn chung về hệ thống túi khí....74
Lưu ý an toàn chung về hệ thống túi khí đối với phụ kiện và đồ vật khác....77
Lưu ý an toàn chung về hệ thống túi khí và trẻ em....79
Các bộ phận....82
Hệ thống túi khí....86
Vận hành hệ thống....91
Hoạt động của túi khí đệm ghế....96
Hoạt động của túi khí hông, túi khí phía xa (nếu trang bị) và túi khí rèm....97
Theo dõi hệ thống túi khí....101
Bảo dưỡng hệ thống túi khí....101
Lưu ý khi sửa đổi xe....102

1-1. Ghế trước

⚠ CẢNH BÁO

- **Không điều chỉnh ghế trong khi lái xe, vì điều này có thể gây mất kiểm soát xe và thương tích cá nhân.**
- **Trước khi điều chỉnh ghế ngồi, hãy chắc chắn rằng tay, chân của người ngồi phía sau và hàng hóa không gây vướng đối với cơ chế điều chỉnh.**
- **Sau khi điều chỉnh ghế, di chuyển nó qua lại để đảm bảo nó được khóa chắc chắn. Nếu ghế không được khóa chắc chắn, có thể ghế bị lỏng hoặc dây đai an toàn có thể không hoạt động đúng.**
- **Không đặt đồ vật dưới ghế trước. Chúng có thể ảnh hưởng cản trở điều chỉnh ghế trước và gây ra tai nạn.**
- **Dây đai an toàn sẽ bị căng tối đa khi người ngồi nằm ngửa và đứng thẳng trên ghế. Để giảm nguy cơ trượt dưới dây đai an toàn khi va chạm, phải luôn sử dụng dây đai an toàn phía trước trong tư thế thẳng đứng trong khi xe đang chạy.**

Trong một vụ va chạm, nếu dây đai an toàn phía trước không được thắt ở vị trí thẳng đứng, nguy cơ bị trượt dưới dây đai trượt lên trên bụng sẽ tăng lên, và cả hai có thể dẫn đến chấn thương bên trong nghiêm trọng hoặc tử vong.

- **Các túi khí sẽ được kích hoạt khi đạt tốc độ và lực đáng kể. Những người không ngồi thẳng ở vị trí phù hợp khi túi khí bung ra có thể bị thương rất nghiêm trọng. Do túi khí cần đủ không gian để bung ra, người lái xe phải luôn ngồi thẳng và ngả vào lưng ghế càng xa tay lái càng tốt nhưng vẫn phải hoàn toàn kiểm soát xe, đồng thời người ngồi phía trước nên dịch chuyển ghế về sau với khoảng cách xa nhất có thể, ngồi thẳng và ngả lưng vào ghế.**



⚠ CẢNH BÁO

SUBARU đặc biệt khuyến nghị rằng TẤT CẢ trẻ sơ sinh và trẻ em (bao gồm cả trẻ sử dụng ghế an toàn trẻ em) phải ngồi ở ghế SAU được cố định đúng cách trong ghế an toàn trẻ em hoặc thắt dây đai an toàn, tùy theo độ tuổi, chiều cao và cân nặng của trẻ. Các túi khí sẽ được kích hoạt khi đạt đến tốc độ và lực đáng kể và thậm chí khiến trẻ em tử vong, đặc biệt là nếu chúng không được kiềm giữ hoặc kiềm giữ không đúng cách. Bởi vì trẻ em nhẹ hơn và yếu hơn người lớn, nguy cơ bị thương từ việc bung túi khí là lớn hơn. Theo thống kê tai nạn, trẻ em an toàn hơn khi

ngồi đúng cách ở vị trí ngồi phía sau so với vị trí ngồi phía trước. Tham khảo hướng dẫn và lưu ý liên quan đến ghế an toàn trẻ em ở mục "Ghế an toàn trẻ em" ☞ Tr. 54.

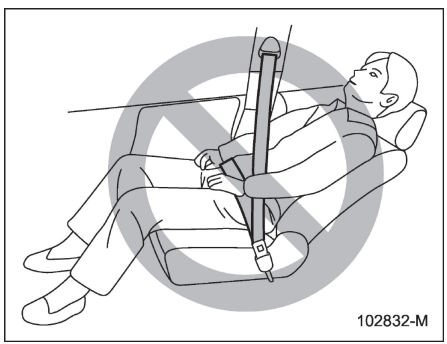

⚠ CẢNH BÁO

Để ngăn hành khách trượt xuống dưới dây đai an toàn trong trường hợp va chạm, luôn giữ ghế ngồi ở vị trí thẳng đứng trong khi xe đang chuyển động. Ngoài ra, không đặt các vật như đệm giữa hành khách và lưng ghế. Làm như vậy sẽ gia tăng nguy cơ người ngồi trượt xuống dưới dây đai thắt lưng và dây đai thắt lưng bị trượt lên bụng người ngồi. Cả hai trường hợp đều có thể dẫn đến chấn thương bên trong nghiêm trọng hoặc tử vong.

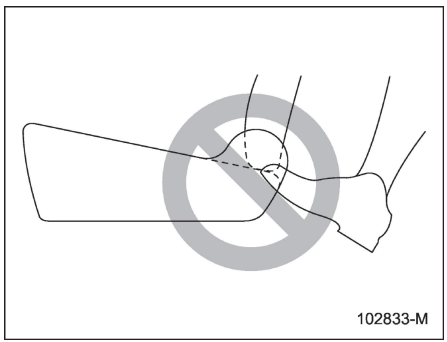

⚠ CẢNH BÁO

Không được để hành khách phía sau gác chân lên vị trí giữa ghế trước và đệm ghế. Làm như vậy có thể ảnh hưởng hoạt động thông thường của các hệ thống sau đây và có thể dẫn đến chấn thương nghiêm trọng.

- Hệ thống phát hiện người ngồi (nếu trang bị)
- Túi khí hông
- Túi khí đệm ghế
- Túi khí phía xa (nếu trang bị)
- Bộ sưởi ghế phía trước (nếu trang bị)
- Ghế điện (nếu trang bị)

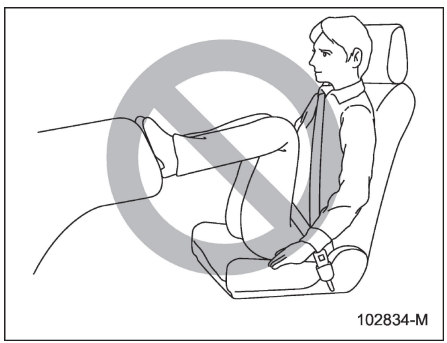

⚠ CẢNH BÁO

Không tì chân vào bảng táp-lô. Làm vậy có thể khiến chức năng phát hiện người ngồi trong xe của hệ thống túi khí và túi khí không hoạt động đúng cách. Điều này có thể dẫn đến thương tích nghiêm trọng hoặc tử vong trong trường hợp gặp tai nạn.

- CÒN TIẾP -

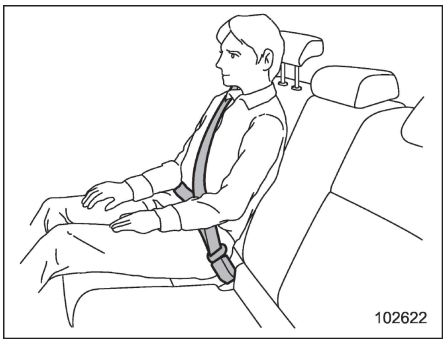

⚠ CẢNH BÁO

Dây đai an toàn sẽ bị căng tối đa khi người ngồi nằm ngửa và đứng thẳng trên ghế. Không đặt đệm hoặc bất kỳ vật liệu nào khác giữa người ngồi và ghế ngồi hoặc đệm ghế. Nếu bạn làm như vậy, nguy cơ hành khách trượt dưới dây đai thắt lưng và dây đai thắt lưng trượt lên trên bụng hành khách sẽ tăng lên, cả hai trường hợp đều có thể làm dẫn đến chấn thương hoặc tử vong nghiêm trọng.

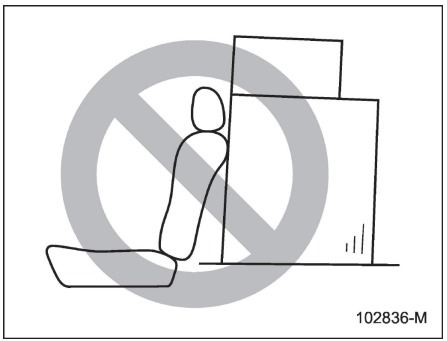

⚠ CẢNH BÁO

Không bao giờ xếp hành lý hoặc hàng hóa cao hơn đỉnh ghế ngồi vì có thể lao về phía trước và làm hành khách bị thương trong trường hợp dừng gấp hoặc tai nạn.

■ Ghế chỉnh tay (nếu trang bị)

▼ Điều chỉnh trượt lên xuống

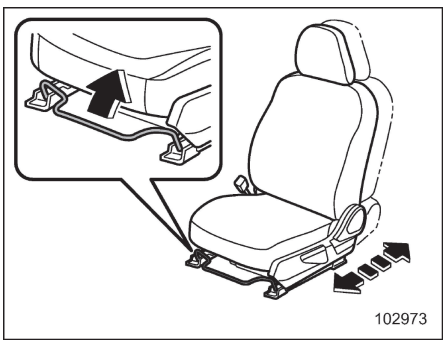

1. Ngồi vào ghế để điều chỉnh.
2. Kéo cần gạt lên trên để trượt ghế đến vị trí mong muốn và sau đó nhả cần gạt.
3. Cố gắng di chuyển ghế qua lại để đảm bảo rằng nó đã được khoá vào vị trí một cách chắc chắn.

▼ Ngả lưng ghế

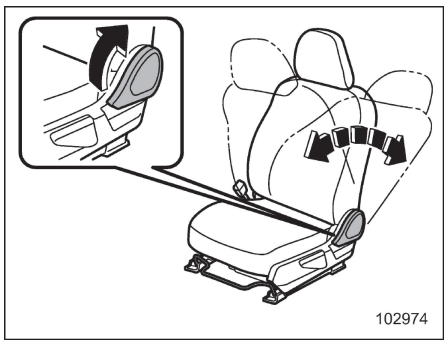

1. Kéo cần gạt lên, điều chỉnh lưng ghế đến vị trí mong muốn và sau đó nhả cần gạt.
2. Hãy chắc chắn rằng lưng ghế được khóa vào vị trí một cách chắc chắn.

Ghế ngồi được đặt ở vị trí nghiêng có thể nhô lên phía trên thông qua tác động lực khi kéo cần gạt lên. Trường hợp kéo cần gạt để trả ghế về vị trí cũ, giữ nhẹ ghế để có thể nâng dần về phía sau.

▼ Điều chỉnh độ cao đệm ghế (ghế người lái)

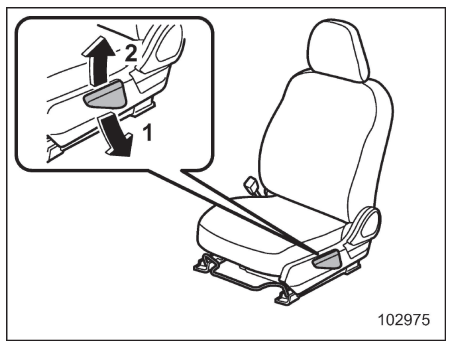

1 Ghế hạ khi cần gạt được đẩy xuống.

2 Ghế nâng khi cần gạt được nâng lên.

Bạn có thể điều chỉnh chiều cao của ghế bằng cách di chuyển cần điều chỉnh đệm ghế lên hoặc xuống.

■ Ghế điện (nếu trang bị)

▼ Ghế người lái

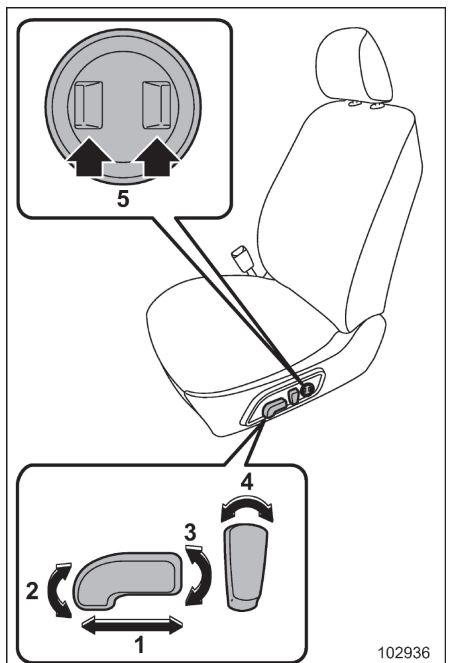

1. Công tắc điều khiển vị trí ghế tiến/lùi

Để điều chỉnh ghế tiến hoặc lùi, di chuyển công tắc điều khiển tiến hoặc

- CÒN TIẾP -

lùi. Khi đang điều chỉnh ghế tiến/lùi, bạn không thể điều chỉnh góc hay chiều cao của đệm ghế.

2 Công tắc điều chỉnh góc đệm ghế

Để điều chỉnh góc đệm ghế, kéo lên hoặc đẩy xuống phần mặt trước của công tắc điều khiển.

3 Công tắc điều chỉnh chiều cao ghế

Để điều chỉnh chiều cao ghế, kéo lên hoặc đẩy xuống phần mặt sau của công tắc điều khiển.

4 Công tắc điều khiển góc ngồi (ngả)

Để điều chỉnh góc ghế ngồi, di chuyển công tắc điều khiển.

5 Công tắc điều chỉnh đệm đỡ lưng

Để tăng độ ngả lưng, nhấn phần phía trước của công tắc. Để giảm độ ngả lưng, nhấn phần phía sau của công tắc.

▼ Ghế hành khách phía trước

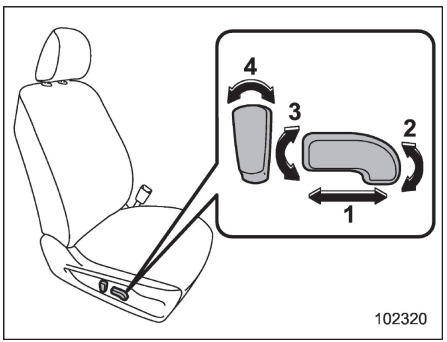

1 Công tắc điều khiển vị trí ghế tiến/lùi

Để điều chỉnh ghế tiến hoặc lùi, di chuyển công tắc điều khiển tiến hoặc lùi.

2 Công tắc điều chỉnh góc đệm ghế

Để điều chỉnh góc đệm ghế, kéo lên hoặc đẩy xuống phần mặt trước của công tắc điều khiển.

3 Công tắc điều chỉnh chiều cao ghế

Để điều chỉnh chiều cao ghế, kéo lên hoặc đẩy xuống phần mặt sau của công tắc điều khiển.

4 Công tắc điều khiển góc ngồi (ngả)

Để điều chỉnh góc ghế ngồi, di chuyển công tắc điều khiển.

■ Điều chỉnh tấm tựa đầu

⚠ CẢNH BÁO

- **Không bao giờ lái xe khi các tựa đầu bị tháo ra bởi vì chúng được thiết kế để giảm nguy cơ chấn thương cổ nghiêm trọng trong trường hợp xe bị đâm từ phía sau. Ngoài ra, không bao giờ lắp đặt các tựa đầu theo hướng quay ngược lại. Làm vậy sẽ ngăn các tấm tựa đầu hoạt động đúng như mục đích thiết kế. Do đó, khi bạn tháo bỏ các tựa đầu, bạn phải lắp đặt lại tất cả các tựa đầu một cách chính xác để bảo vệ người ngồi trên xe.**
- **Tất cả người ngồi trong xe, kể cả người lái, không điều khiển phương tiện hoặc ngồi trên ghế xe cho đến khi tấm tựa đầu được đặt đúng vị trí để giảm thiểu chấn thương cổ trong trường hợp va chạm.**
- **Đệm tựa đầu ghế trước được thiết kế để chỉ được lắp đặt vào ghế trước. Đệm tựa đầu cho hàng ghế sau được thiết kế để chỉ được lắp đặt cho hàng ghế sau. Không tìm cách lắp tấm tựa đầu ghế trước**

vào ghế sau hoặc lắp tấm tựa đầu ghế sau vào ghế trước.

Cả ghế lái và ghế trước đều được trang bị tấm tựa đầu. Cả hai tựa đầu đều có thể điều chỉnh theo những cách sau.

▼ Điều chỉnh độ cao tấm tựa đầu

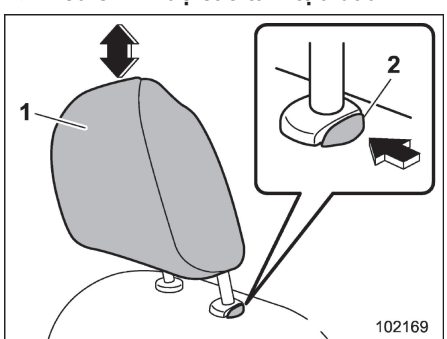

1 Đệm tựa đầu

2 Nút nhả

Nâng lên:

Kéo tựa đầu lên.

Hạ thấp hơn:

Đẩy tựa đầu xuống trong khi nhấn nút nhả trên đỉnh ghế ngồi.

Tháo rời:

Trong khi nhấn nút nhả, kéo tấm tựa đầu ra.

Lắp vào:

Lắp đặt tựa đầu vào các lỗ được đặt trên đỉnh của ghế ngồi cho đến khi khóa tựa đầu. Nhấn và giữ nút nhả để hạ thấp tấm tựa đầu.

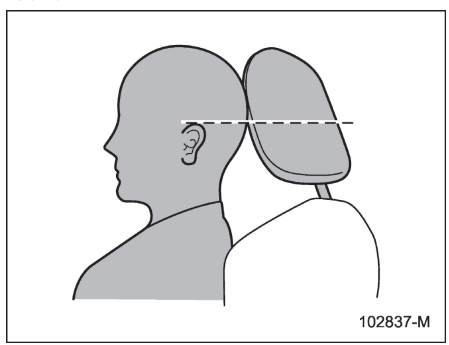

Mỗi tấm tựa đầu phải được điều chỉnh sao cho phần trung tâm của tựa đầu gần nhất với đỉnh tai của người ngồi.

LƯU Ý

Không thể tháo hay lắp tấm tựa đầu mà không ngả lưng ghế trước. Ngả lưng ghế trước, sau đó tháo hoặc lắp tấm tựa đầu.

1-2. Bộ sưởi ghế (nếu trang bị)

Bộ sưởi ghế được trang bị ở ghế trước.

Bộ sưởi ghế hoạt động khi công tắc khóa điện ở vị trí “ACC” hoặc “ON”.

⚠ THẬN TRỌNG

- **Không đặt vật cứng, nặng hoặc vật có phần nhô ra ở trên ghế và không được đâm vào ghế bằng vật nhọn, ví dụ như ghim hoặc kim.**
- **Những người có làn da mỏng có thể bị bỏng nhẹ ngay cả ở nhiệt độ thấp nếu họ sử dụng bộ sưởi ghế trong một thời gian dài. Khi sử dụng bộ sưởi, luôn luôn chắc chắn rằng đã cảnh báo những người có liên quan.**
- **Không đặt bất cứ thứ gì lên ghế cách nhiệt chống nóng, chẳng hạn như chăn, đệm hoặc các vật dụng tương tự. Điều này có thể làm cho bộ sưởi ghế bị quá nhiệt.**
- **Khi ghế đã đủ ấm hoặc trước khi bạn rời khỏi xe, hãy nhớ tắt bộ sưởi**

- CÒN TIẾP -

LƯU Ý

Sử dụng máy sưởi ghế trong một thời gian dài trong khi động cơ không chạy có thể gây hiện tượng cạn ắc quy.

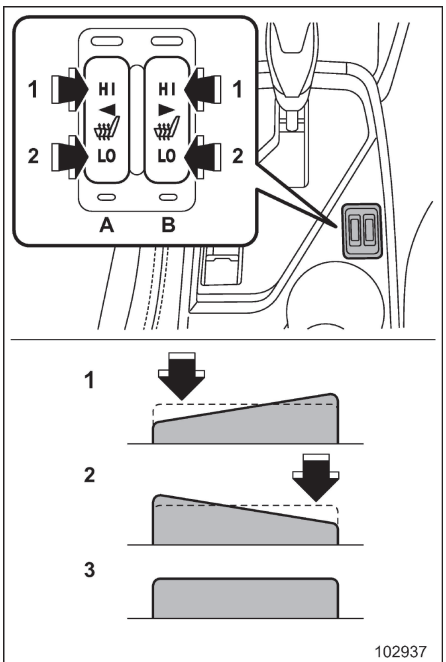

1 HI - Sưởi nhanh
2 LO - Sưởi thường
3 Tắt
A Bên tay trái
B Bên tay phải

Để bật bộ sưởi ghế, hãy đẩy công tắc sang vị trí “LO” hoặc “HI” tùy theo nhiệt độ.

Chọn chế độ “HI” sẽ làm ghế nóng lên nhanh hơn.

Để tắt bộ sưởi ghế, hãy ấn nhẹ vào phía đối diện với vị trí hiện tại.

Đèn báo trên công tắc sẽ sáng khi bộ sưởi ghế đang hoạt động.

1-3. Ghế sau

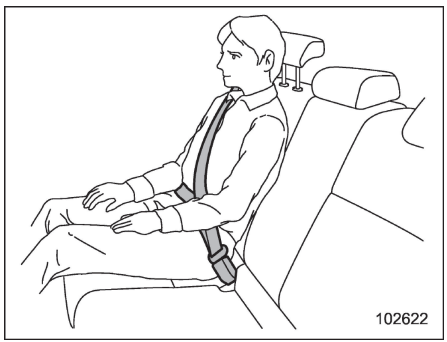

⚠ CẢNH BÁO

Dây đai an toàn sẽ bị căng tối đa khi người ngồi nằm ngửa và đứng thẳng trên ghế. Không đặt đệm hoặc bất kỳ vật liệu nào khác giữa người ngồi và ghế ngồi hoặc đệm ghế. Nếu bạn làm như vậy, nguy cơ hành khách trượt dưới dây đai thắt lưng và dây đai thắt lưng trượt lên trên bụng hành khách sẽ tăng lên, cả hai trường hợp đều có thể làm dẫn đến chấn thương hoặc tử vong nghiêm trọng.

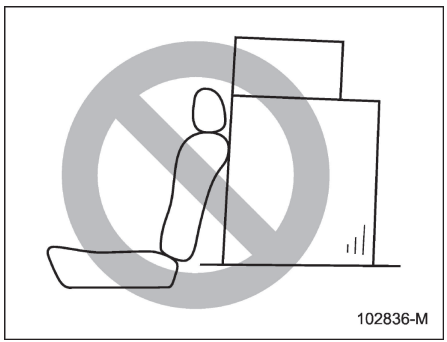

⚠ CẢNH BÁO

Không bao giờ xếp hành lý hoặc hàng hóa cao hơn đỉnh ghế ngồi vì có thể lao về phía trước và làm hành khách bị thương trong trường hợp dừng gấp hoặc tai nạn.

■ Gấp lưng ghế sau

⚠ CẢNH BÁO

- **Khi bạn gập lưng ghế xuống, kiểm tra xem có hành khách hoặc đồ vật nào ở ghế sau hay không. Không làm như vậy sẽ có nguy cơ gây thương tích hoặc thiệt hại tài sản nếu lưng ghế đột ngột gập xuống.**
- **Không để hành khách ngồi trên ghế sau đã gập lại hoặc trong khu vực chở hàng. Làm như vậy có thể dẫn đến thương tích nghiêm trọng hoặc tử vong.**
- **Bảo vệ tất cả các vật thể và đặc biệt là các vật dụng dài đúng cách để tránh chúng bị văng trong không gian xe và gây thương tích nghiêm trọng khi dừng đột ngột, điều khiển tay lái đột ngột hoặc tăng tốc nhanh.**
- **Khi bạn điều chỉnh lưng ghế về vị trí ban đầu, hãy lắc nhẹ ghế để xác nhận rằng lưng ghế đã được cố định chắc chắn. Nếu ghế ngồi không được cố định an toàn tại chỗ, ghế ngồi có thể đột ngột gập xuống trong trường hợp phanh đột ngột, hoặc các vật thể có thể di chuyển ra khỏi khu vực chở hàng,**

- CÒN TIẾP -

có thể gây thương tích nghiêm trọng hoặc tử vong.

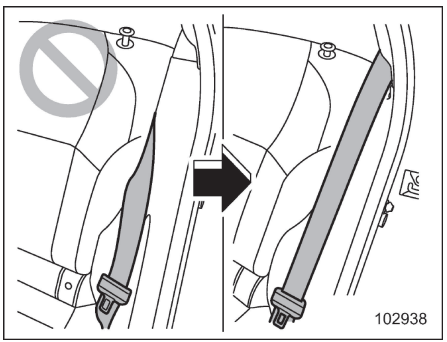

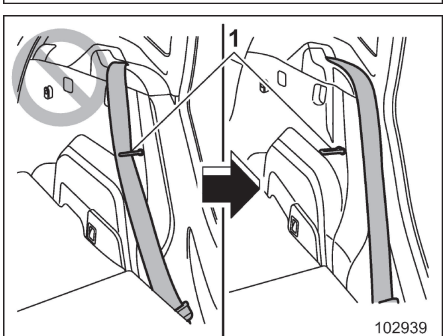

1 Striker

⚠ CẢNH BÁO

Khi điều chỉnh lưng ghế về vị trí ban đầu, hãy tuân thủ những lưu ý an toàn sau. Không làm theo những lưu ý này có thể dẫn đến thương tích hoặc tai nạn nghiêm trọng vì hiệu quả hoạt động của dây đai an toàn bị hạn chế.

- **Không để dây đai an toàn bị vướng vào lưng ghế và nên thấy rõ hoàn toàn dây đai an toàn.**
- **Không được kéo dây an toàn ra sau móc ở lưng ghế.**

⚠ THẬN TRỌNG

Không treo hành lý, v.v. trên móc ở lưng ghế. Như vậy có thể khiến lưng ghế không được cố định đúng chỗ. Điều này có thể dẫn đến tai nạn bất ngờ

■ Gấp lưng ghế sau

1. Hạ thấp tựa đầu.

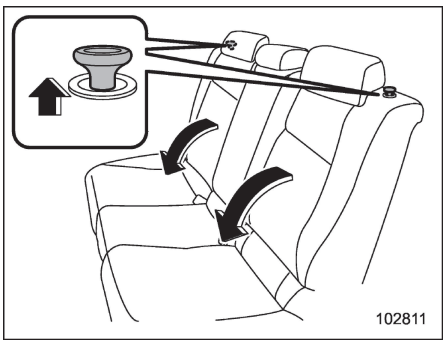

Núm nhả khóa

2. Mở khóa lưng ghế bằng cách kéo núm nhả khóa rồi gập lưng ghế xuống.

▼ Điều chỉnh lưng ghế về vị trí cũ

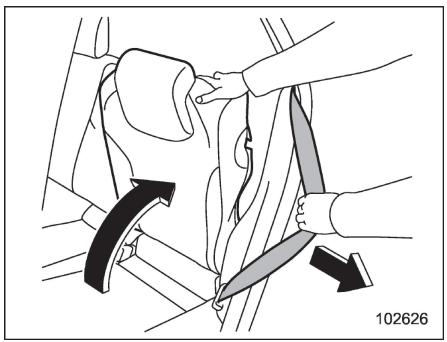

⚠ CẢNH BÁO

- **Khi điều chỉnh lưng ghế về vị trí ban đầu, hãy tuân thủ những lưu ý an toàn sau.**

  Không tuân thủ những lưu ý an toàn này có thể làm hỏng hoặc làm giảm hiệu quả hoạt động của dây đai an toàn và có thể dẫn đến thương tích nghiêm trọng.
- **Khi điều chỉnh lưng ghế về vị trí ban đầu, kéo dây đai an toàn ra phía ngoài xe để đảm bảo dây không bị kẹt giữa lưng ghế và phần viền.**

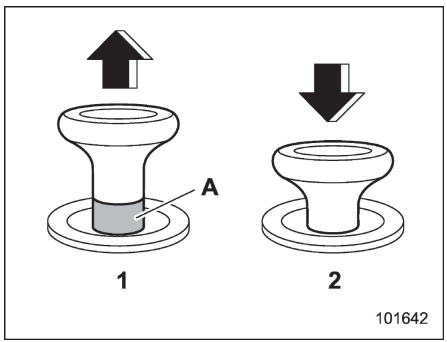

Núm nhả khóa

1 Mở khóa
2 Khoá
A Điểm báo mở khóa màu đỏ

Để điều chỉnh lưng ghế về vị trí ban đầu, hãy nâng lưng ghế lên cho đến khi lưng ghế khớp vào vị trí và đảm bảo không còn thấy điểm báo mở khóa trên núm nhả khóa nữa.

⚠ CẢNH BÁO

Khi điều chỉnh lưng ghế về vị trí ban đầu, hãy kiểm tra để đảm bảo không còn thấy điểm báo mở khóa trên núm nhả khóa nữa. Ngoài ra, hãy lắc nhẹ ghế để xác nhận rằng lưng ghế đã được cố định chắc chắn. Nếu ghế ngồi không được cố định an toàn tại chỗ, ghế ngồi có thể đột ngột gập xuống trong trường hợp phanh đột ngột, hoặc các vật thể có thể di chuyển ra khỏi khu vực chở hàng, có thể gây thương tích nghiêm trọng hoặc tử vong.

■ Điều chỉnh tấm tựa đầu

Cả ghế bên cửa sổ phía sau và ghế trung tâm phía sau đều được trang bị tựa đầu.

⚠ CẢNH BÁO

- **Không bao giờ lái xe khi các tựa đầu bị tháo ra bởi vì chúng được thiết kế để giảm nguy cơ chấn thương cổ nghiêm trọng trong trường hợp xe bị đâm từ phía sau. Do đó, khi tháo bỏ các tấm tựa đầu, phải lắp đặt lại tất cả các tựa đầu để bảo vệ người ngồi trên xe.**
- **Tất cả người ngồi trong xe, kể cả người lái, không điều khiển phương tiện hoặc ngồi trên ghế xe cho đến khi tấm tựa đầu được đặt đúng vị trí để giảm thiểu chấn thương cổ trong trường hợp va chạm.**

- CÒN TIẾP -

- **Tấm tựa đầu ghế trước được thiết kế để chỉ lắp đặt vào ghế trước. Đệm tựa đầu cho hàng ghế sau được thiết kế để chỉ được lắp đặt cho hàng ghế sau. Không tìm cách lắp tấm tựa đầu ghế trước vào ghế sau hoặc ngược lại.**

▼ Vị trí ghế sau bên cửa sổ

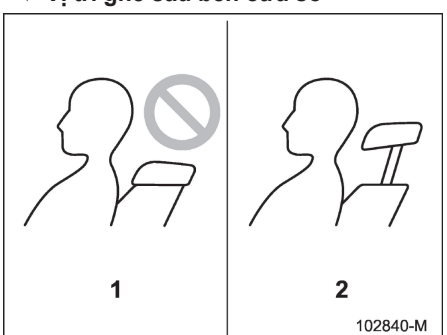

1 Khi không sử dụng (vị trí đóng lại)
2 Khi sử dụng (vị trí mở ra)

⚠ THẬN TRỌNG

Tấm tựa đầu không được sử dụng ở vị trí đóng lại.

Trước khi ngồi trên ghế, hãy nâng tấm tựa đầu lên đến vị trí mở ra.

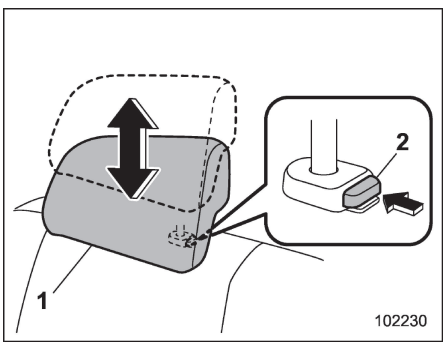

1 Tấm tựa đầu
2 Nút nhả

Nâng lên:

Kéo tựa đầu lên.

Hạ thấp hơn:

Đẩy tựa đầu xuống trong khi nhấn nút nhả trên đỉnh ghế ngồi.

Tháo rời:

Trong khi nhấn nút nhả, kéo tựa đầu ra

Lắp đặt:

Lắp tấm tựa đầu vào lỗ trên đỉnh của ghế ngồi cho đến khi đệm tựa đầu được khóa lại. Nhấn và giữ nút nhả để hạ thấp tấm tựa đầu.

Mỗi tấm tựa đầu phải được điều chỉnh sao cho phần trung tâm của tựa đầu gần nhất với đỉnh tai của người ngồi. Khi ghế không có người ngồi, hãy hạ thấp các tấm tựa đầu để cải thiện tầm nhìn phía sau.

▼ Vị trí giữa ở hàng ghế sau

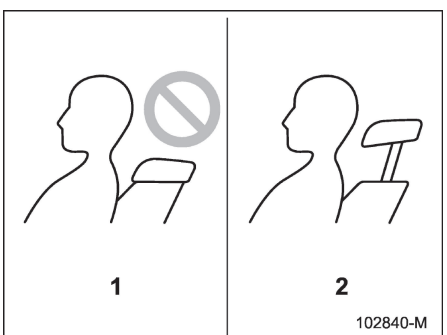

1 Khi không sử dụng (vị trí đóng lại)
2 Khi sử dụng (vị trí mở ra)

⚠ THẬN TRỌNG

Tấm tựa đầu không được sử dụng ở vị trí đóng lại. Trước khi ngồi trên

ghế, hãy nâng tấm tựa đầu lên đến vị trí mở ra.

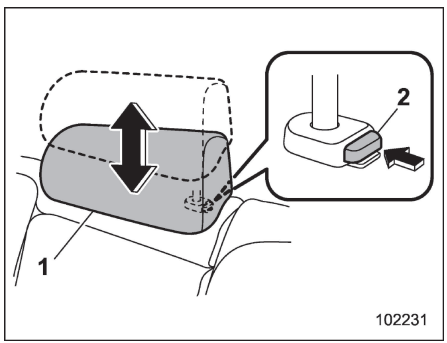

1 Tấm tựa đầu
2 Nút nhả

Nâng lên:

Kéo tựa đầu lên.

Hạ thấp hơn:

Đẩy tựa đầu xuống trong khi nhấn nút nhả trên đỉnh ghế ngồi.

Tháo rời:

Trong khi nhấn nút nhả, kéo tựa đầu ra

Lắp đặt:

Lắp đặt tựa đầu vào các lỗ được đặt trên đỉnh của ghế ngồi cho đến khi khóa tựa đầu. Nhấn và giữ nút nhả để hạ thấp tấm tựa đầu.

Khi vị trí giữa ở hàng ghế sau có người ngồi, hãy nâng tấm tựa đầu lên vị trí mở ra. Khi vị trí giữa ở hàng ghế sau không có người ngồi, hãy hạ tấm tựa đầu xuống để cải thiện tầm nhìn phía sau.

■ Tay nắm

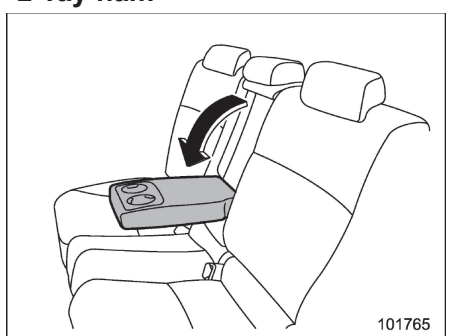

Để hạ thấp tay nắm, kéo cạnh trên của tay nắm xuống.

⚠ CẢNH BÁO

- **Đảm bảo hành khách phía sau thắt dây đai an toàn trước khi hạ thấp tay nắm. Nếu hành khách phía sau thắt dây đai an toàn sau khi hạ thấp tay nắm, dây an toàn không thể cung cấp khả năng hạn chế tối đa, điều này có thể dẫn đến thương tích nghiêm trọng.**
- **Để tránh thương tích nghiêm trọng và hư hại xe, hành khách không được phép ngồi lên tay nắm trung tâm.**

- CÒN TIẾP -

1-4. Dây đai an toàn

■ Hướng dẫn an toàn khi dùng dây đai an toàn

⚠ CẢNH BÁO

- **Tất cả những người trong xe cần thắt dây đai an toàn TRƯỚC KHI xe bắt đầu di chuyển. Nếu không, khả năng chấn thương nghiêm trọng sẽ trở nên lớn hơn trong trường hợp dừng đột ngột hoặc tai nạn.**
- **Tất cả các dây đai an toàn phải vừa khít để giữ được người ngồi. Thắt dây đai lỏng không hiệu quả trong việc ngăn ngừa hoặc giảm chấn thương.**
- **Mỗi dây đai an toàn được thiết kế để chỉ hỗ trợ một người. Không bao giờ sử dụng một đai duy nhất cho hai người trở lên - ngay cả trẻ em. Nếu không, trong một tai nạn, có thể dẫn đến thương tích nghiêm trọng hoặc tử vong.**
- **Thay thế tất cả các cụm dây đai an toàn, bao gồm cả phần rút lại và phần cứng gắn chung, được sử dụng bởi những người ngồi trên xe đã gặp tai nạn nghiêm trọng. Toàn bộ nên được thay thế ngay cả khi thiệt hại không rõ ràng.**
- **Khi thay dây đai an toàn, dây đai an toàn mới phải được kiểm duyệt kiểu loại và dự định lắp đặt ở vị trí tương tự.**
- **Khi đeo dây đai an toàn, chèn chốt vào đúng khóa. Nếu không, trong một tai nạn, có thể dẫn đến thương tích nghiêm trọng hoặc tử vong.**
- **Không được thắt dây đai an toàn khi có trẻ em ngồi trên đùi của bạn. Nếu không, trong một tai nạn, có thể dẫn đến thương tích nghiêm trọng hoặc tử vong.**
- **Không sử dụng dây đai bị xoắn hoặc bị ngược. Điều này có thể làm tăng nguy cơ hoặc mức độ nghiêm trọng của chấn thương.**
- **Giữ dây đai thắt lưng càng thấp càng tốt trên hông của bạn. Trong một vụ va chạm, điều này lan truyền lực của dây đai thắt lưng lên xương hông là phần khỏe hơn thay vì ngang qua vùng bụng là phần yếu hơn.**
- **Dây đai an toàn sẽ bị căng tối đa khi người ngồi nằm ngửa và đứng thẳng trên ghế. Để giảm nguy cơ trượt xuống dưới dây đai an toàn khi va chạm, phải luôn dựng thẳng đứng lưng ghế trước khi xe đang chạy. Trong một vụ va chạm, nếu dây đai an toàn phía trước không được thắt ở vị trí thẳng đứng, nguy cơ bị trượt dưới dây đai trượt lên trên bụng sẽ tăng lên, và cả hai có thể dẫn đến chấn thương bên trong nghiêm trọng hoặc tử vong.**
- **Không đặt đệm hoặc bất kỳ vật liệu nào khác giữa người ngồi và ghế ngồi hay lưng ghế. Nếu bạn làm như vậy, nguy cơ hành khách trượt dưới dây đai thắt lưng và dây đai thắt lưng trượt lên trên bụng hành khách sẽ tăng lên, cả hai trường hợp đều có thể làm dẫn đến chấn thương hoặc tử vong nghiêm trọng.**

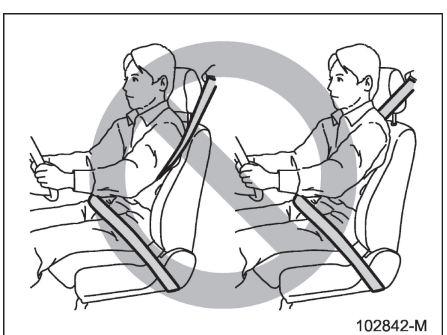

⚠ CẢNH BÁO

Không bao giờ đặt dây đai vai dưới cánh tay hoặc phía sau lưng. Nếu một vụ tai nạn xảy ra, điều này có thể làm tăng nguy cơ hoặc mức độ nghiêm trọng của chấn thương.

⚠ THẬN TRỌNG

Các bộ phận bằng kim loại của dây đai an toàn có thể rất nóng trong trường hợp xe đóng kín dưới thời tiết nắng nóng nên có thể làm người ngồi bị bỏng. Không nên chạm vào các bộ phận bị nóng cho đến khi chúng nguội bớt.

▼ Trẻ sơ sinh hoặc trẻ nhỏ

Sử dụng Ghế an toàn trẻ em phù hợp với xe của bạn. Tham khảo mục "Ghế an toàn trẻ em" ☞Tr. 54.

▼ Trẻ em

⚠ CẢNH BÁO

SUBARU đặc biệt khuyến nghị rằng TẤT CẢ trẻ sơ sinh và trẻ em (bao gồm cả trẻ sử dụng ghế an toàn trẻ em) phải ngồi ở ghế SAU được cố định đúng cách trong ghế an toàn trẻ em hoặc thắt dây đai an toàn, tùy theo độ tuổi, chiều cao và cân nặng của trẻ. Các túi khí sẽ được kích hoạt khi đạt đến tốc độ và lực đáng kể và thậm chí khiến trẻ em tử vong, đặc biệt là nếu chúng không được kiềm giữ hoặc kiềm giữ không đúng cách. Bởi vì trẻ em nhẹ hơn và yếu hơn người lớn, nguy cơ bị thương từ việc bung túi khí là lớn hơn. Theo thống kê tai nạn, trẻ em an toàn hơn khi được giữ đúng cách ở các vị trí ngồi phía sau so với các vị trí ngồi phía trước. Tham khảo hướng dẫn và lưu ý liên quan đến ghế an toàn trẻ em ở mục "Ghế an toàn trẻ em" ☞Tr. 54.

Nếu một đứa trẻ quá lớn đối với ghế trẻ em, trẻ nên ngồi ở ghế sau và được bảo vệ thông qua sử dụng dây đai an toàn. Không bao giờ cho phép trẻ đứng lên hoặc quỳ trên ghế.

Dây đai an toàn được thiết kế theo giả định rằng người trưởng thành ngồi trên xe sẽ sử dụng chúng. Nếu phần vai của đai bị chéo qua mặt hoặc cổ, hãy đưa trẻ đến gần khóa dây để đeo một dây đai an toàn vai phù hợp. Phải cẩn thận đặt dây đai thắt lưng an toàn càng thấp càng tốt ở hông và không phải trên eo của trẻ. Nếu phần vai của đai không thể được định vị đúng, nên sử dụng ghế trẻ em. Không bao giờ đặt đai vai dưới cánh tay của trẻ

▼ Phụ nữ mang thai

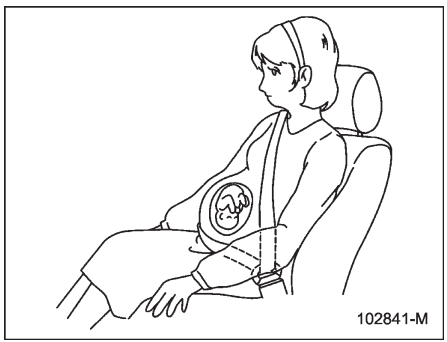

Các bà mẹ mang thai cũng cần sử dụng dây đai an toàn. Họ nên tham khảo ý kiến bác sĩ của họ cho các khuyến nghị cụ thể. Dây đai thắt lưng phải được đeo chắc chắn và càng thấp càng tốt qua hông, không qua eo.

■ Khoá đai khẩn cấp (ELR)

Tất cả các dây đai an toàn trong xe đều có một bộ khoá đai khẩn cấp (ELR).

Bộ khoá đai khẩn cấp cho phép chuyển động cơ thể bình thường nhưng chúng sẽ tự động khóa trong khi dừng đột ngột, va chạm hoặc nếu bạn kéo dây đai ra rất nhanh khỏi bộ rút.

- CÒN TIẾP -

■ Chuông và đèn cảnh báo dây đai an toàn

Tham khảo mục “Chuông và đèn cảnh báo dây đai an toàn” ☞ Tr. 149.

■ Chuông và đèn cảnh báo dây đai an toàn ghế sau

Tham khảo mục “Chuông và đèn cảnh báo dây đai an toàn ghế sau” ☞Tr. 151.

■ Thắt dây đai an toàn

▼ Dây đai an toàn phía trước

1. Điều chỉnh vị trí ghế:

Ghế người lái: Điều chỉnh ghế ngồi về vị trí thẳng đứng. Di chuyển ghế càng xa tay lái càng tốt nhưng vẫn đảm bảo hoàn toàn kiểm soát được xe.

Ghế hành khách phía trước: Điều chỉnh ghế ngồi trở về vị trí thẳng đứng. Di chuyển ghế ra càng xa càng tốt.

2. Giữ đúng tư thế ngồi.
3. Cầm chốt và kéo dây đai ra từ từ. Đừng để nó bị xoắn.

   • Nếu dây đai dừng lại trước khi đến chỗ khóa, hãy trả lại dây đai một chút và kéo nó ra chậm hơn.

   • Nếu không mở khóa được dây đai, hãy để dây đai rút lại một chút sau khi kéo mạnh, sau đó kéo dây ra từ từ một lần nữa.

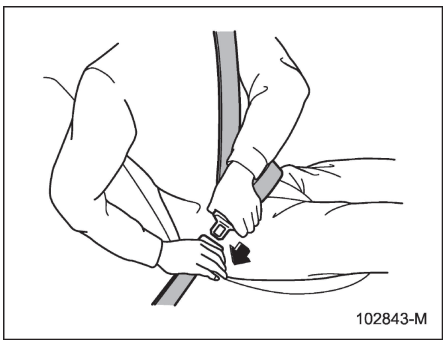

4. Đưa chốt vào khóa cho đến khi bạn nghe thấy tiếng click.

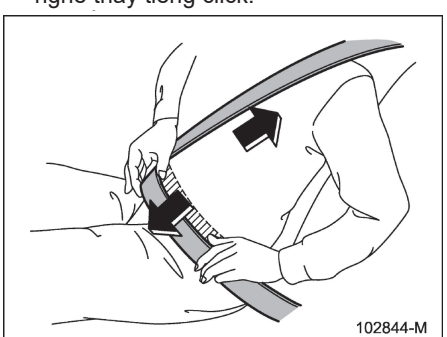

5. Để thắt chặt phần đai, kéo lên trên vai.
6. Đặt dây đai thắt lưng càng thấp càng tốt trên hông của bạn, không phải trên eo của bạn.

▽ Điều chỉnh độ cao neo dây đai vai ghế trước

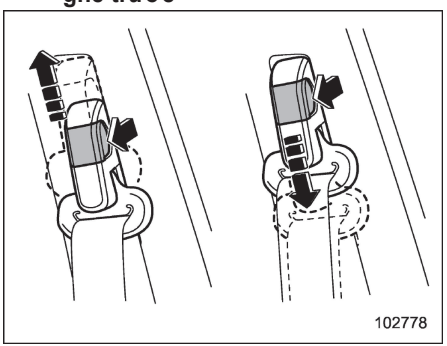

Điều chỉnh độ cao neo dây đai vai đến vị trí phù hợp nhất cho người lái/hành khách ngồi phía trước. Luôn điều chỉnh độ cao neo sao cho dây đai vai đi qua giữa vai mà không chạm vào cổ.

Nâng lên:

Kéo núm nhả và trượt chốt neo lên.

Hạ thấp hơn:

Kéo núm nhả và trượt chốt neo xuống.

Kéo xuống neo để đảm bảo rằng nó được khóa tại chỗ.

⚠ CẢNH BÁO

Khi đeo dây đai an toàn, đảm bảo phần vai của dây đai không đi qua cổ bạn. Nếu có, hãy điều chỉnh neo dây đai an toàn xuống vị trí thấp hơn. Đặt dây đai vai qua cổ có thể dẫn đến chấn thương cổ trong khi phanh đột ngột hoặc va chạm.

▽ **Tháo dây đai an toàn**

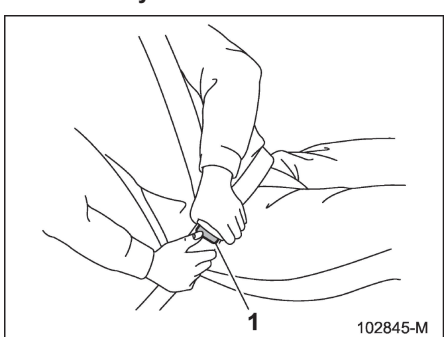

1 Nút

1. Nhấn vào nút trên khóa.
2. Thắt dây đai an toàn từ từ để tránh dây đai an toàn bị rối hoặc xoắn.

   Trước khi đóng cửa, hãy chắc chắn rằng dây đai được rút lại đúng cách để tránh bị kẹt dây đai trong cửa.

▼ **Dây đai an toàn phía sau (ngoại trừ dây đai an toàn ghế giữa)**

1. Ngồi dựa lưng vào ghế.
2. Cầm chốt và kéo dây đai ra từ từ. Đừng để nó bị xoắn.
   - Nếu dây đai dừng lại trước khi đến chỗ khóa, hãy trả lại dây đai một chút và kéo nó ra chậm hơn.
   - Nếu không mở khóa được dây đai, hãy để dây đai rút lại một chút sau khi kéo mạnh, sau đó kéo dây ra từ từ một lần nữa.

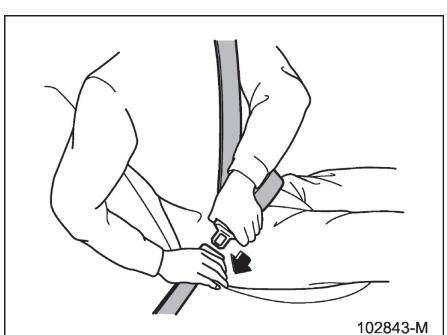

3. Đưa chốt vào khóa cho đến khi bạn nghe thấy tiếng click.

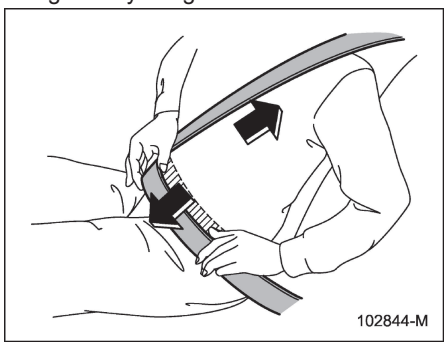

4. Để thắt chặt phần đai, kéo lên trên vai.
5. Đặt dây đai thắt lưng càng thấp càng tốt trên hông của bạn, không phải trên eo của bạn.

- CÒN TIẾP -

▽ Tháo dây đai an toàn

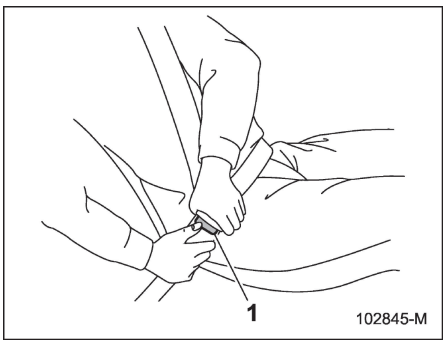

1 Nút

1. Nhấn vào nút trên khóa.
2. Thắt dây đai an toàn từ từ để tránh dây đai an toàn bị rối hoặc xoắn.

Trước khi đóng cửa, hãy chắc chắn rằng dây đai được rút lại đúng cách để tránh bị kẹt dây đai trong cửa.

▼ Dây đai an toàn ghế giữa

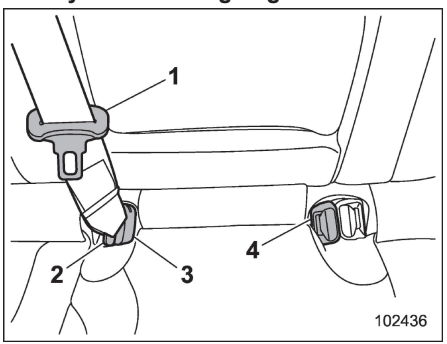

1 Chốt dây đai an toàn ghế giữa
2 Chốt neo
3 Khóa neo
4 Khóa dây đai an toàn ghế giữa

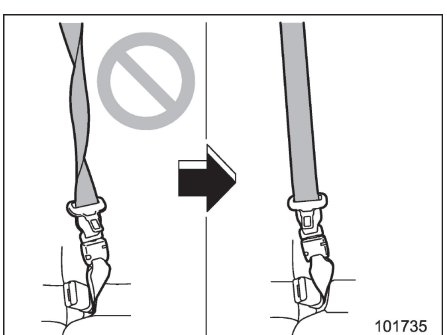

⚠ CẢNH BÁO

Thắt chặt dây đai an toàn trong khi dây đai bị xoắn có thể làm tăng nguy cơ hoặc mức độ nghiêm trọng của chấn thương trong một vụ tai nạn. Thắt dây đai sau khi được kéo ra khỏi phần rút, đặc biệt là khi lắp chốt neo vào khóa nối (ở phía bên tay phải), luôn kiểm tra xem dây đai có bị xoắn không.

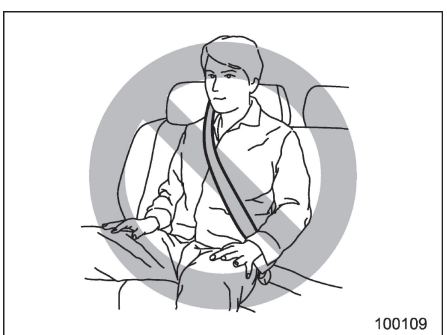

⚠ CẢNH BÁO

- **Thắt chặt dây đai an toàn trong khi dây đai bị xoắn có thể làm tăng nguy cơ hoặc mức độ nghiêm trọng của chấn thương trong một**

vụ tai nạn. Thắt dây đai sau khi được kéo ra khỏi phần rút, đặc biệt là khi lắp chốt neo vào khóa nối (ở phía bên tay phải), luôn kiểm tra xem dây đai có bị xoắn không.

- **Trước khi thắt dây đai an toàn, hãy chắc chắn dây được luồn qua thiết bị dẫn hướng. Dây đai an toàn không được luồn qua thiết bị dẫn hướng có thể dẫn đến chấn thương cổ trong trường hợp phanh gấp hoặc va chạm vì dây có thể trượt lên cổ.**

Dây đai an toàn ghế giữa phía sau được xếp gọn trong giá đỡ dây đai an toàn ở phía bên phải khu vực chở hàng.

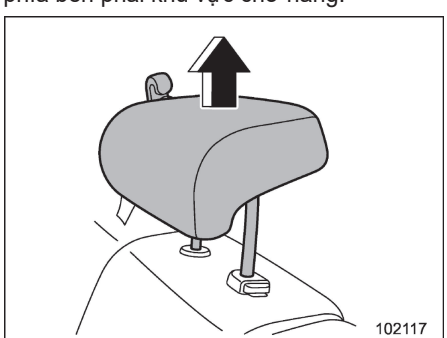

1. Nâng tấm tựa đầu lên vị trí mở rộng. Không tháo tấm tựa đầu.

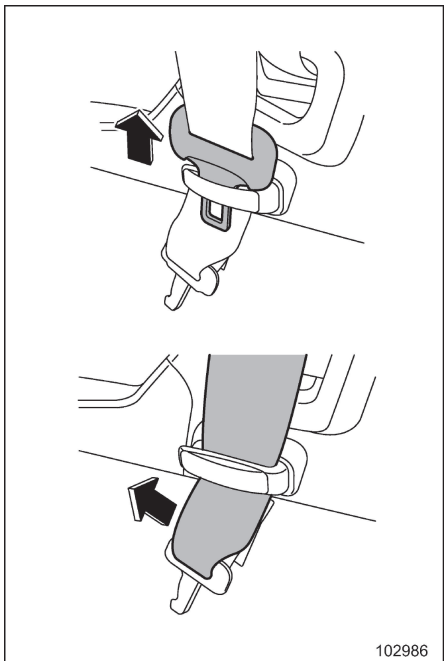

2. Tháo chốt dây đai an toàn ghế giữa, sau đó trượt dây đai sang để lấy dây đai an toàn ra khỏi giá đỡ dây đai an toàn, rồi từ từ kéo dây đai ra.

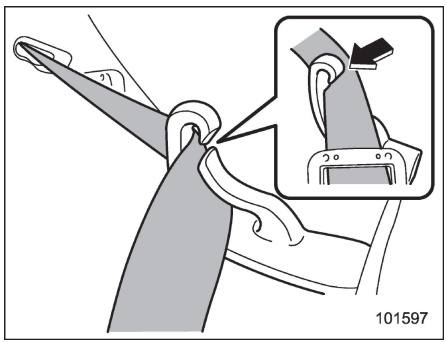

3. Sau khi kéo dây đai an toàn ra, hãy luồn dây qua thiết bị dẫn hướng như sau: Đầu tiên, luồn một cạnh của dây đai vào khe hở trong thiết bị dẫn hướng. Sau đó, trượt phần còn lại của dây đai vào sao cho toàn bộ dây đai nằm gọn bên trong.

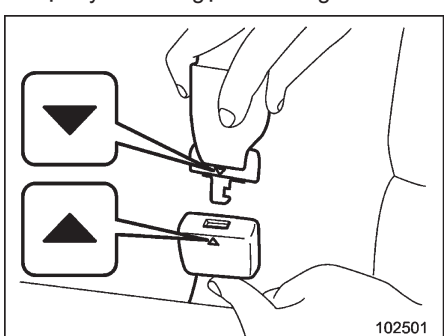

- CÒN TIẾP -

4. Đảm bảo hình " ▼ " trên chốt neo và dấu " ▲ " trên khóa neo hướng ra ngoài.

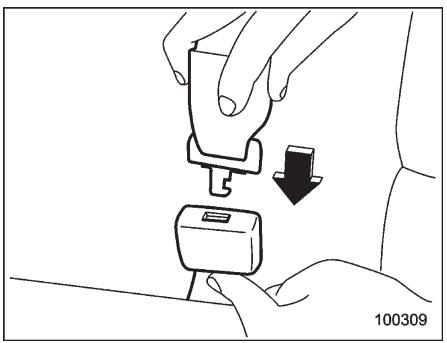

5. Sau khi xác nhận rằng dây không bị xoắn, hãy cắm chốt neo được gắn ở đầu dây vào khóa ở phía bên tay phải cho đến khi nghe thấy tiếng click.
   - Nếu dây đai dừng lại trước khi đến chỗ khóa, hãy trả lại dây đai một chút và kéo nó ra chậm hơn.
   - Nếu dây đai vẫn không thể được mở khóa, hãy để dây đai rút lại một chút sau khi kéo mạnh, sau đó kéo nó ra từ từ một lần nữa.

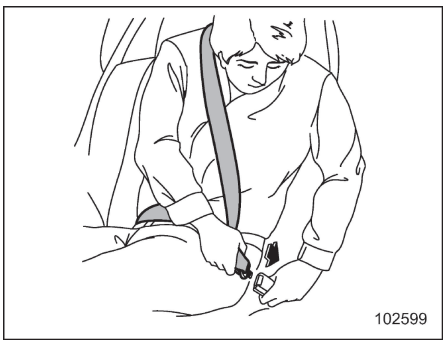

6. Đưa chốt dây đai an toàn ghế giữa vào khóa tương ứng cho đến khi nghe thấy tiếng click.

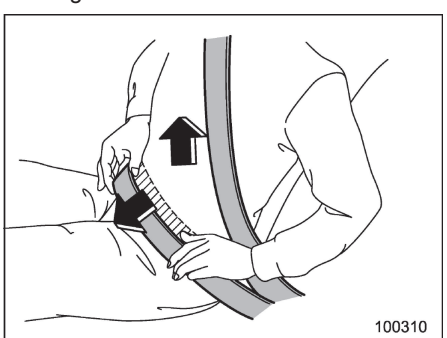

7. Để thắt chặt phần đai, kéo lên trên vai. Và đặt dây đai thắt lưng càng thấp càng tốt trên hông của bạn, không phải trên eo của bạn.

▼ Tháo dây đai an toàn

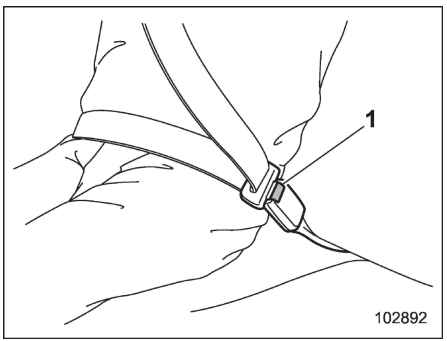

1 Nút

1. Nhấn vào nút nhả của khoá dây đai an toàn trung tâm (phía bên tay trái) để tháo dây đai an toàn.

LƯU Ý

Khi cần gập ghế xuống để có nhiều không gian cho khu vực chở hàng hơn, cần tháo chốt neo ra.

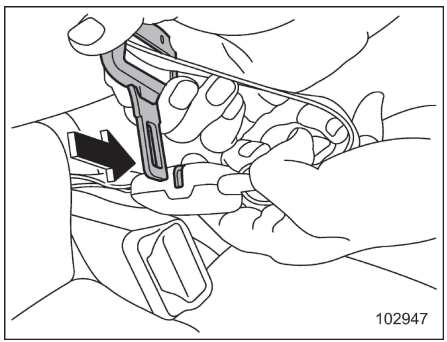

2. Đưa chốt dây đai an toàn ghế giữa hoặc vật nhọn cứng khác vào khe trong khóa neo bên tay phải và đẩy vào. Chốt neo sau đó sẽ rời khỏi khóa.

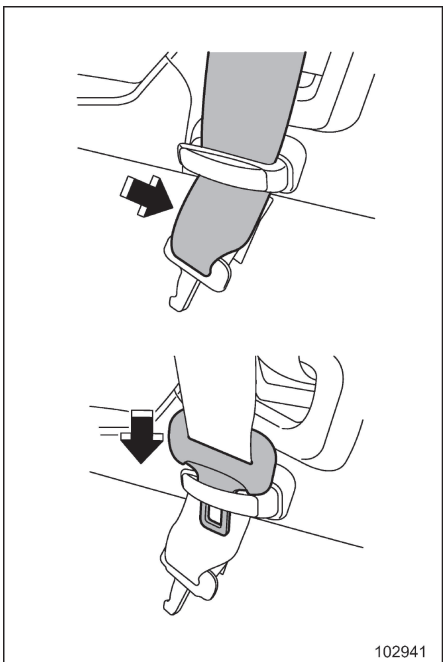

3. Để bộ rút cuộn dây đai lên trên. Bạn nên giữ đầu dây và dẫn nó trở lại vào bộ rút trong khi nó đang cuộn lên. Sau đó, luồn dây đai vào dưới giá đỡ dây đai và lắp chốt neo vào giá đỡ.

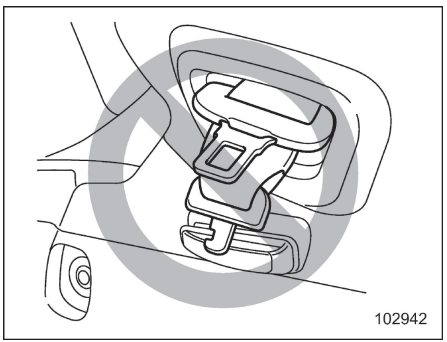

⚠ THẬN TRỌNG

Tuân thủ các lưu ý sau. Nếu không, chốt có thể bị va đập vào phần nội thất xung quanh, gây ra thiệt hại cho phần nội thất xung quanh.

- **Không được rút lại dây đai an toàn quá nhanh.**
- **Rút dây đai an toàn hoàn toàn để các chốt được cất gọn gàng.**

- CÒN TIẾP -

■ Bảo dưỡng dây đai an toàn

Để làm sạch dây đai an toàn, hãy sử dụng xà phòng nhẹ và nước ấm. Không bao giờ tẩy hoặc nhuộm dây đai vì điều này có thể ảnh hưởng nghiêm trọng đến khả năng của chúng.

Kiểm tra định kỳ dây đai an toàn và đồ đi kèm bao gồm cả dây và tất cả phần cứng để tìm vết nứt, vết cắt, vết rách, vết rạch, hư hỏng, bu lông lỏng hoặc khu vực bị mòn. Thay dây đai an toàn ngay cả khi chỉ tìm thấy những lỗi hư hỏng nhỏ.

⚠ THẬN TRỌNG

- **Giữ dây đai tránh dính vào các chất đánh bóng, dầu, hóa chất và đặc biệt là axit pin.**
- **Không bao giờ cố gắng thực hiện các sửa đổi hoặc thay đổi, điều này sẽ cản trở dây đai an toàn hoạt động một cách phù hợp.**

1-5. Bộ cơ cấu căng dây

Các dây đai an toàn sau đây có một cơ cấu chống căng.

- Dây đai an toàn của ghế người lái
- Dây đai an toàn ghế hành khách phía trước
- Dây đai an toàn ghế hành khách phía sau (cạnh cửa sổ)

Cơ cấu chống căng được thiết kế để được kích hoạt trong trường hợp xảy ra tai nạn liên quan đến va chạm trực diện hoặc từ phía bên từ mức trung bình đến nặng.

⚠ CẢNH BÁO

- **Để có được sự bảo vệ tốt nhất, người ngồi trong xe nên giữ tư thế thẳng đứng và thắt chặt dây đai an toàn. Tham khảo mục "Dây đai an toàn" ☞ Tr. 42.**
- **Không sửa đổi, loại bỏ hoặc đập phá các bộ phận rút dây đai an toàn được trang bị bộ cơ cấu chống căng hoặc khu vực xung quanh. Điều này có thể dẫn đến việc vô tình kích hoạt bộ cơ cấu chống căng hoặc có thể làm cho hệ thống không hoạt động, từ đó có thể gây chấn thương nghiêm trọng. Bộ cơ cấu căng dây không có bộ phận mà người dùng có thể tự bảo dưỡng được. Để được bảo dưỡng theo yêu cầu về bảo dưỡng cho bộ rút dây đai an toàn được trang bị bộ cơ cấu chống căng, chúng tôi khuyên bạn nên tham khảo ý kiến của đại lý SUBARU.**
- **Khi loại bỏ các bộ phận của bộ rút dây đai an toàn được trang bị bộ cơ cấu chống căng hoặc tháo toàn bộ xe do hư hỏng sau va chạm hoặc vì lý do khác, chúng tôi khuyên bạn nên tham khảo ý kiến của đại lý SUBARU.**

LƯU Ý

- **Bộ cơ cấu căng dây không được thiết kế để kích hoạt khi xảy ra va chạm nhẹ hoặc va chạm từ phía sau.**
- **Bộ cơ cấu căng dây của ghế người lái và ghế hành khách cùng túi khí trước hoạt động đồng thời. Ở các mẫu xe có hệ thống phát hiện người ngồi ở ghế trước, ngay cả khi túi khí trước của ghế trước không hoạt động vì ghế trước không có người ngồi, thì bộ cơ cấu căng dây cho ghế trước vẫn sẽ hoạt động song song với túi khí/bộ cơ cấu căng dây ghế lái.**
- **Khả năng chống căng được thiết kế để hoạt động một lần duy nhất. Trong trường hợp bộ cơ cấu căng dây được kích hoạt, cả bộ rút dây đai an toàn của**

ghế người lái và ghế hành khách phía trước phải được thay thế bởi đại lý ủy quyền SUBARU. Khi thay bộ rút dây đai an toàn, chỉ sử dụng phụ tùng SUBARU chính hãng.

- **Nếu dây đai an toàn có bộ căng dây không thể rút lại hay kéo ra do gặp trục trặc hoặc khi kích hoạt bộ căng dây, hãy liên hệ đại lý SUBARU sớm nhất có thể.**
- **Khi bộ rút dây đai an toàn hoặc khu vực xung quanh bộ rút bị hư hại, hãy liên hệ với đại lý SUBARU càng sớm càng tốt.**
- **Khi bạn bán chiếc xe của mình, chúng tôi khuyên bạn nên thông báo cho người mua rằng chiếc xe đã được trang bị bộ cơ cấu chống căng. Ngoài ra, thông báo cho người mua về nội dung được nêu trong phần này.**

■ Dây đai an toàn với bộ cơ cấu căng dây vai

LƯU Ý

Phần này áp dụng cho những bộ phận sau.

- **Dây đai an toàn của ghế hành khách phía trước**
- **Dây đai an toàn ghế hành khách phía sau (cạnh cửa sổ)**

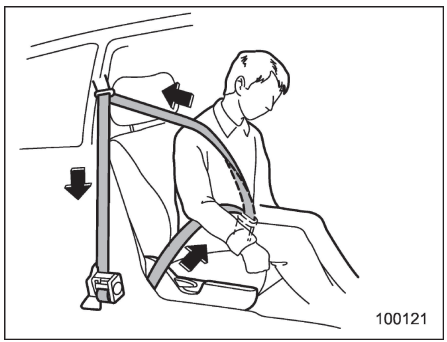

Bộ cơ cấu căng dây cũng được kích hoạt bởi các cảm biến sau.

- Cảm biến va chạm phía trước
- Cảm biến va chạm phía bên

Nếu cảm biến phát hiện thấy có một lực nhất định khi xảy ra va chạm trực diện hoặc va chạm bên hông, bất cứ dây đai an toàn nào có bộ cơ cấu căng dây sẽ nhanh chóng thu dây lại nhờ bộ rút dây để tránh dây bị lỏng, nhờ đó dây đai sẽ giữ người ngồi chắc hơn.

Bộ cơ cấu căng dây của dây đai an toàn ghế hành khách phía sau, cạnh cửa sổ còn có thiết bị giảm áp lực để hạn chế lực tối đa do dây đai tác động lên người ngồi trong trường hợp xảy ra va chạm.

Bộ căng dây của dây đai an toàn ghế hành khách phía trước còn có thiết bị giảm áp lực để hạn chế lực tối đa do dây đai tác động lên người ngồi trong trường hợp xảy ra va chạm.

- Bộ giới hạn lực thích ứng (nếu trang bị)

Bộ giới hạn lực thích ứng của bên cạnh ghế hành khách phía trước sẽ chọn một mức giảm tải phù hợp với kích thước cơ thể người ngồi được nhận diện bởi cảm biến của hệ thống nhận diện người ngồi trên xe.

Khi cơ cấu chống căng được kích hoạt, tiếng động vận hành sẽ được nghe thấy và một lượng khói nhỏ sẽ được thoát ra. Những sự cố này là bình thường và không có hại. Khói này không biểu thị cho sự cố cháy trong xe.

Khi cơ cấu chống căng đã được kích hoạt, bộ rút dây đai an toàn vẫn bị khóa. Vì vậy, không thể kéo ra và rút lại dây đai an toàn nên phải thay thế.

Bộ căng dây của dây đai an toàn ghế hành khách phía trước còn có thiết bị giảm áp lực để hạn chế lực tối đa do dây đai tác động lên người ngồi trong trường hợp xảy ra va chạm. Bộ giới hạn lực thích ứng của bên cạnh ghế hành khách phía trước sẽ chọn một mức giảm tải phù hợp với kích thước cơ thể người ngồi được nhận diện

- CÒN TIẾP -

bởi cảm biến của hệ thống nhận diện người ngồi trên xe.

■ Dây đai an toàn có bộ cơ cấu căng dây vai và dây thắt lưng

LƯU Ý

Phần này áp dụng cho dây đai an toàn của ghế người lái

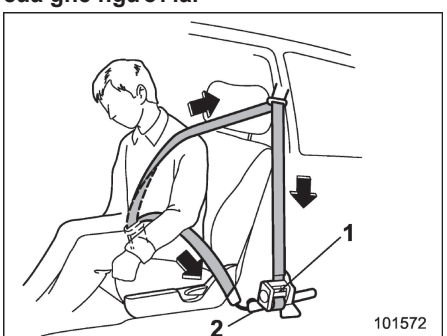

1 Bộ rút dây đai an toàn (bộ cơ cấu căng dây vai và bộ giới hạn lực thích ứng (nếu trang bị)
2 Bộ cơ cấu căng dây thắt lưng

Bộ cơ cấu căng dây cũng được kích hoạt bởi các cảm biến sau.

- Cảm biến va chạm phía trước
- Cảm biến va chạm phía bên

Nếu cảm biến phát hiện thấy có một lực nhất định khi xảy ra va chạm trực diện hoặc va chạm bên hông, bất cứ dây đai an toàn nào có bộ cơ cấu căng dây sẽ nhanh chóng thu dây lại nhờ bộ rút dây để tránh dây bị lỏng, nhờ đó dây đai sẽ giữ người ngồi chắc hơn.

Bộ cơ cấu căng dây của dây đai an toàn ghế lái còn có thiết bị giảm áp lực để hạn chế lực tối đa do dây đai tác động lên người ngồi trong trường hợp xảy ra va chạm.

- Bộ giới hạn lực thích ứng (nếu trang bị)

Bộ giới hạn lực thích ứng phía người lái sẽ chọn một mức giảm tải phù hợp với kích thước cơ thể của người ngồi được nhận diện bởi cảm biến của hệ thống phát hiện người ngồi trên xe.

- Khi cơ cấu căng dây được kích hoạt,

hệ thống sẽ phát ra tiếng động vận hành và nhả ra một lượng khói nhỏ. Những sự cố này là bình thường và không có hại. Khói này không biểu thị cho sự cố cháy trong xe.

Khi cơ cấu chống căng đã được kích hoạt, bộ rút dây đai an toàn vẫn bị khóa. Vì vậy, dây đai an toàn không thể được kéo ra và rút lại và do đó phải được thay thế.

■ Theo dõi hệ thống

Một hệ thống chẩn đoán liên tục theo dõi sự sẵn sàng của bộ cơ cấu căng dây đai an toàn khi công tắc khóa điện ở vị trí "ON". Bộ cơ cấu chống căng chia sẻ mô-đun điều khiển với hệ thống túi khí. Do đó, nếu có bất kỳ trục trặc nào xảy ra trong bộ cơ cấu chống căng, đèn cảnh báo hệ thống túi khí sẽ sáng. Để biết thêm chi tiết, tham khảo mục "Theo dõi hệ thống túi khí" ☞Tr. 101.

■ Bảo dưỡng hệ thống

⚠ CẢNH BÁO

- **Khi loại bỏ bộ phận bộ rút dây đai an toàn hoặc tháo toàn bộ xe bị hư hỏng do va chạm, chúng tôi khuyên bạn nên tham khảo ý kiến đại lý SUBARU của mình.**
- **Thay đổi hoặc ngắt kết nối dây điện của hệ thống có thể dẫn đến việc vô tình kích hoạt bộ cơ cấu căng dây đai và/hoặc hệ thống túi khí, hoặc khiến hệ thống không hoạt động, điều này có thể dẫn đến thương tích nghiêm trọng. Không sử dụng thiết bị kiểm tra điện trên bất kỳ mạch điện nào có liên quan đến bộ cơ cấu chống căng và hệ thống túi khí. Đối với**

việc bảo dưỡng bộ cơ cấu chống căng, chúng tôi khuyên bạn nên tham khảo ý kiến đại lý SUBARU gần nhất.

⚠ THẬN TRỌNG

Để biết vị trí các cảm biến và mô-đun điều khiển hệ thống túi khí, hãy tham khảo mục "Các bộ phận" ☞Tr. 82.

Nếu bạn cần bảo dưỡng hoặc sửa chữa ở những vị trí đó hoặc vị trí gần bộ rút dây đai an toàn, bạn nên nhờ đại lý SUBARU được ủy quyền thực hiện công việc đó.

LƯU Ý

Nếu phần trước hoặc phần bên của xe bị hỏng trong một vụ tai nạn đến mức mà bộ cơ cấu chống căng không hoạt động, chúng tôi khuyên bạn nên liên hệ với đại lý SUBARU của mình càng sớm càng tốt.

■ Lưu ý khi sửa đổi xe

Chúng tôi khuyên bạn nên tham khảo ý kiến đại lý SUBARU nếu bạn muốn cài đặt bất kỳ bộ phận phụ kiện nào cho xe của mình.

⚠ THẬN TRỌNG

Không thực hiện bất kỳ sửa đổi nào sau đây. Những sửa đổi như vậy có thể cản trở hoạt động của cơ cấu căng đai an toàn.

- **Gắn bất kỳ thiết bị nào (thanh chắn bụi rậm, thanh chắn ngang, tời, máy xúc tuyết, tấm bảo vệ gầm/bảo vệ các te dầu, v.v.)vào mặt trước, trừ các bộ phận hoặc phụ tùng SUBARU chính hãng phù hợp với chất lượng của phụ tùng SUBARU chính hãng.**
- **Sửa đổi hệ thống treo hoặc kết cấu mặt trước.**
- **Lắp đặt lốp có kích thước và cấu tạo khác nhau từ lốp xe được chỉ định trên tem dán thông số lốp xe, được gắn với trụ cửa tài xế hoặc được chỉ định cho từng mẫu xe trong Hướng dẫn sử dụng này.**

1-6. Chức năng nhắc nhở ghế sau

Chức năng này nhắc nhở người lái xác nhận có người ngồi và hàng hóa ở ghế sau.

Chức năng này sẽ được kích hoạt khi cửa cốp sau mở và đóng.

Chức năng cảnh báo cho người lái bằng cách hiển thị thông báo cảnh báo trên màn hình cụm đồng hồ (màn hình màu LCD) và phát ra tiếng bíp khi công tắc khóa điện chuyển từ vị trí "ON" sang "OFF".

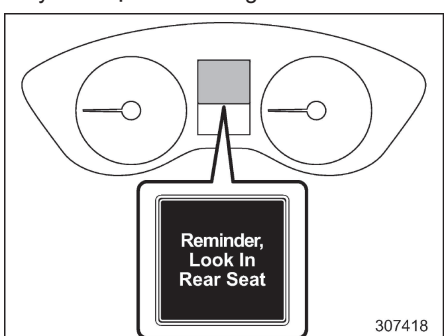

LƯU Ý

- **Chức năng này không trực tiếp phát hiện người ngồi và hàng hóa ở ghế sau.**

- CÒN TIẾP -

- **Chức năng này phát hiện việc mở và đóng cửa sau. Trong tình huống này, các hiện tượng sau có khả năng sẽ xảy ra.**

  - Hệ thống có thể phát ra cảnh báo ngay cả khi không có người ngồi hay hàng hóa ở ghế sau.

  - Hệ thống có thể không phát ra cảnh báo ngay cả khi có người ngồi và hàng hóa ở ghế sau.
- **Có thể cài đặt bật hoặc tắt chức năng này thông qua "Cài đặt xe". Để biết thông tin chi tiết, tham khảo mục "Cài đặt xe" ☞Tr. 197 (mẫu xe trang bị màn hình 11,6 inch) hoặc "Biểu tượng cài đặt xe" ☞Tr. 214 (mẫu xe trang bị màn hình kép 7,0 inch).**
- **Cài đặt BẬT/TẮT sẽ không thay đổi ngay cả khi công tắc khóa điện ở vị trí "OFF".**
- **Cài đặt BẬT/TẮT sẽ trở về trạng thái mặc định nếu tháo ắc quy ra.**

1-7. Ghế an toàn trẻ em

■ Ứng dụng cho mẫu xe tại thị trường Úc

Tham khảo phần bổ sung của Hướng dẫn sử dụng này để biết thêm chi tiết về hướng dẫn liên quan đến ghế an toàn trẻ em.

■ Lưu ý an toàn

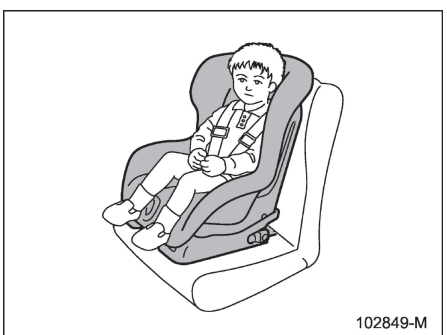

Trẻ sơ sinh và trẻ em phải luôn được đặt trong ghế an toàn cho trẻ sơ sinh hoặc trẻ em ở ghế sau trong khi ngồi trong xe. Bạn nên sử dụng ghế an toàn cho trẻ sơ sinh hoặc trẻ nhỏ phù hợp với lứa tuổi và kích cỡ của trẻ. Tất cả các ghế trẻ em được thiết kế để được bảo đảm trong ghế xe. Trẻ em có thể gặp nguy hiểm trong trường hợp tai nạn nếu ghế an toàn của trẻ không được cố định đúng cách trong xe.

Khi lắp đặt ghế an toàn trẻ em, hãy cẩn thận làm theo hướng dẫn của nhà sản xuất. Theo thống kê tai nạn, trẻ em an toàn hơn khi được giữ đúng cách ở các vị trí ngồi phía sau so với các vị trí ngồi phía trước.

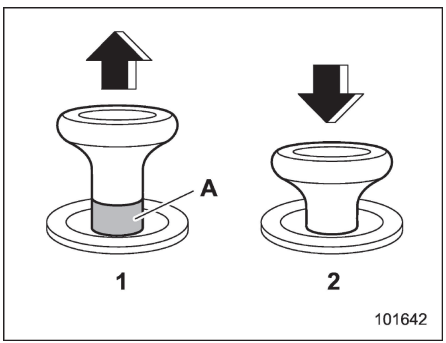

Núm nhả khóa

1 Mở khóa

2 Khoá

A Điểm báo mở khóa màu đỏ

⚠ CẢNH BÁO

- **Trước khi lắp đặt ghế trẻ em, hãy kiểm tra xem có thể nhìn thấy điểm đánh dấu mở khóa trên núm nhả khóa lưng ghế hay không, để xác nhận rằng lưng ghế sau được khóa an toàn đúng vị trí. Nếu**

lưng ghế sau không được cố định chắc chắn, có thể dẫn đến chấn thương nghiêm trọng.

- Không được để trẻ em trong xe mà không có người trông nom. Nhiệt độ bên trong xe tăng cao có thể gây ra đột quỵ do nhiệt và mất nước dẫn đến thương tích nghiêm trọng hoặc tử vong.

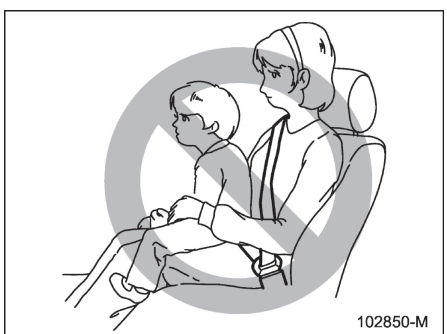

⚠ CẢNH BÁO

Không bao giờ để hành khách ôm trẻ trên đùi hoặc trong tay khi xe đang di chuyển. Hành khách không thể bảo vệ trẻ nhỏ (hoặc trẻ sơ sinh) khỏi việc bị thương trong một vụ va chạm, bởi vì trẻ sẽ bị mắc kẹt giữa hành khách và các vật thể bên trong xe. Ngoài ra, việc ôm trẻ ở trên đùi hoặc trong tay khi ngồi ở ghế trước khiến trẻ dễ gặp các tình huống nguy hiểm khác. Vì túi khí sẽ được kích hoạt với tốc độ và lực đáng kể, trẻ có thể bị thương hay thậm chí tử vong.

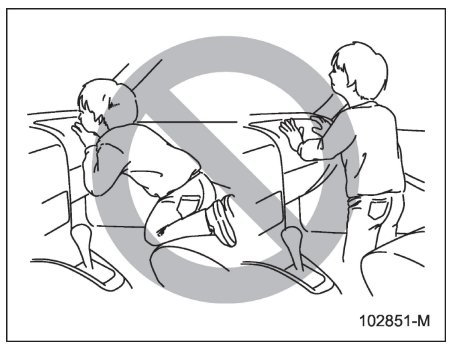

⚠ CẢNH BÁO

Trẻ em cần được kiềm giữ đúng cách ở mọi thời điểm khi ngồi trên xe. Không bao giờ để trẻ đứng lên hoặc quỳ trên ghế. Trẻ em không được kiềm giữ sẽ bị văng về phía trước trong trường hợp dừng đột ngột hoặc trong một tai nạn và có thể bị thương nghiêm trọng. Ngoài ra, trẻ có thể gặp phải các tình huống nguy hiểm khác nếu đứng lên hoặc quỳ trên/trước ghế trước. Vì túi khí sẽ được kích hoạt với tốc độ và lực đáng kể, trẻ có thể bị thương hay thậm chí tử vong.

■ Lưu ý an toàn khi lắp đặt ghế an toàn trẻ em

⚠ CẢNH BÁO

- Ghế an toàn trẻ em và dây đai an toàn có thể bị nóng lên trong một chiếc xe đã bị đóng kín dưới thời tiết nắng nóng; chúng có thể làm bỏng trẻ nhỏ. Kiểm tra ghế trẻ em trước khi bạn đặt trẻ vào đó.
- Gắn ghế trẻ em vào các neo đúng cách. Khi sử dụng các neo ISOFIX, hãy chắc chắn rằng không có vật thể lạ xung quanh các neo.

  Ngoài ra, không nên để dây đai an toàn kẹt ở sau ghế an toàn trẻ em. Hãy chắc chắn rằng ghế trẻ em đã được gắn chặt. Nếu không, ghế có thể gây ra tử vong hoặc thương tích nghiêm trọng cho trẻ em hoặc hành khách khác khi xe đột ngột phanh, chuyển hướng hoặc gặp tai nạn.
- Không được đặt một chiếc ghế trẻ

- CÒN TIẾP -

em không an toàn trong xe của bạn. Ghế an toàn trẻ em không được cố định an toàn có thể sẽ bị văng bên trong xe trong trường hợp dừng đột ngột, rẽ hoặc tai nạn; ghế có thể va vào và gây thương tích cho người ngồi trên xe cũng như gây thương tích nghiêm trọng hoặc tử vong cho trẻ nhỏ.

- Một số loại ghế trẻ em có thể che đi bộ phận khóa của ghế bên cạnh. Nếu người ngồi ở ghế bên cạnh không thể thắt dây đai an toàn một cách chính xác, người đó phải chuyển sang chỗ ngồi khác. Nếu dây đai an toàn không thể được buộc chính xác, có nguy cơ bị thương nặng trong trường hợp phanh đột ngột hoặc va chạm.
- Nếu ghế an toàn trẻ em không thể được lắp đặt một cách chính xác do tiếp xúc với ghế khoang người lái, hãy chuyển ghế sang một chỗ ngồi khác. Nếu không thể lắp đặt ghế an toàn trẻ em ở một chỗ khác (trừ chỗ ngồi của người lái), hãy điều chỉnh ghế trước để ghế trẻ em không tiếp xúc với ghế người lái.

⚠ THẬN TRỌNG

Khi bạn lắp đặt ghế an toàn trẻ em, hãy làm theo hướng dẫn do nhà sản xuất cung cấp. Sau khi lắp đặt ghế trẻ em, hãy kiểm tra để đảm bảo rằng nó được giữ ở đúng vị trí một cách an toàn. Nếu nó không được giữ chặt và an toàn, nguy cơ con bạn bị thương tích cá nhân trong trường hợp tai nạn có thể xảy ra.

▼ Nhãn cảnh báo

⚠ CẢNH BÁO

- **Các nhãn cảnh báo được dán ở cả hai bên của tấm che nắng ở ghế hành khách phía trước. Nhãn cảnh báo cho biết rằng không được phép lắp đặt ghế an toàn trẻ em quay mặt về phía sau trong ghế hành khách phía trước.**
- **KHÔNG BAO GIỜ sử dụng ghế trẻ em hướng về phía sau trên ghế được bảo vệ bởi MỘT TÚI KHÍ HOẠT ĐỘNG phía trước nó, trẻ có thể bị TỬ VONG hoặc xảy ra CHẤN THƯƠNG NGHIÊM TRỌNG.**



Nhãn cảnh báo
A TÚI KHÍ

■ Chọn ghế an toàn trẻ em

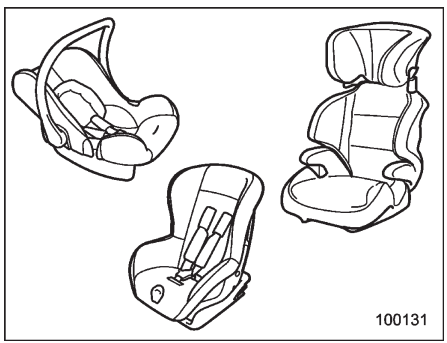

LƯU Ý

Một số kích cỡ của ghế an toàn trẻ em có thể không vừa với ghế trên xe. Trước khi mua ghế an toàn trẻ em, cần kiểm tra xem ghế đó có vừa với ghế trên xe hay không.

Chọn một ghế an toàn trẻ em phù hợp với kích thước và độ tuổi của trẻ để bảo vệ trẻ một cách thích hợp. Ngoài ra, điều quan trọng là ghế trẻ em phải đáp ứng các tiêu chuẩn an toàn áp dụng cho quốc gia của bạn.

Ở hầu hết các nước châu Âu, các ghế an toàn trẻ em phải đáp ứng quy định của quy định ECE số 44 hoặc số 129. Có thể kiểm tra quy định này bằng cách tìm nhãn đã được kiểm duyệt trên ghế an toàn trẻ em hoặc

bản tuyên bố tuân thủ của nhà sản xuất trên hộp và ghế.

Theo quy định số 44 của ECE, các ghế trẻ em được phân loại thành năm “nhóm trọng lượng” sau đây:

Nhóm 0: đối với trẻ có trọng lượng ít hơn 10kg

Nhóm 0+: đối với trẻ có trọng lượng ít hơn 13kg

Nhóm I: đối với trẻ có trọng lượng từ 9-18 kg

Nhóm II: đối với trẻ có trọng lượng từ 15-25 kg

Nhóm III: đối với trẻ có trọng lượng từ 22-36 kg

Đối với các nước châu Âu, hãy tham khảo bảng sau để biết những khuyến nghị cho ghế trẻ em.

- CÒN TIẾP -

▼ Quy định về ghế an toàn trẻ em ECE R129

Ghế an toàn trẻ em phải đáp ứng các yêu cầu về chiều cao và cân nặng theo quy định trong ECE R129. Nhóm cân nặng và chiều cao phù hợp được nêu trong nhãn được phê duyệt theo ECE R129. Hãy chọn ghế an toàn phù hợp với trẻ em.

Các loại ghế an toàn trẻ em	Chiều cao hoặc độ tuổi phù hợp.*1
Ghế cho trẻ sơ sinh (hướng về phía sau)	Không có giới hạn về chiều cao hay độ tuổi.
Ghế cho trẻ nhỏ (hướng về phía sau)	Không có giới hạn về chiều cao hay độ tuổi.
Ghế cho trẻ nhỏ (hướng về phía trước)	Phù hợp với trẻ cao từ 76 cm trở lên và từ 15 tháng tuổi trở lên.
Ghế nâng (hướng về phía trước)	Phù hợp với trẻ cao từ 100 cm trở lên.

*1: Kiểm tra nhãn đã phê duyệt theo ECE R129 để chọn ghế trẻ em phù hợp.

▼ Ghế an toàn trẻ em

Ghế an toàn trẻ em phù hợp cho từng vị trí ngồi

Số vị trí ngồi			1			2	3	4
Vị trí ngồi			Ghế hành khách phía trước			Hàng thứ hai, bên trái	Hàng thứ hai trung tâm	Hàng thứ hai, bên phải
			Không có hệ thống phát hiện người ngồi trên xe	Có hệ thống phát hiện người ngồi trên xe				
				Túi khí BẬT	Túi khí TẮT			
Vị trí ngồi phù hợp với kiểu thắt chung			Chỉ có phía trước	Chỉ có phía trước	Áp dụng	Áp dụng	Áp dụng *1	Áp dụng
Vị trí ngồi i-Size (nếu áp dụng)			—	—	—	Áp dụng	—	Áp dụng
Vị trí ngồi phù hợp với đồ gá bên (L1/L2)			—	—	—	Không áp dụng	—	Không áp dụng
Đồ gá phía sau phù hợp lớn nhất (R1/R2X/R2/R3)			—	—	—	R3	—	R3
Đồ gá phía trước phù hợp lớn nhất (F2X/F2/F3)			—	—	—	F3	—	F3
Đồ nâng phù hợp lớn nhất (B2/B3)			—	—	—	B3	—	B3
Ghế an toàn trẻ em được khuyến nghị	Thắt	BRITAX BABY SAFE 3 i-SIZE	Không áp dụng	Không áp dụng	Áp dụng	Áp dụng	Áp dụng	Áp dụng
		BRITAX KIDFIX i-SIZE	Áp dụng	Áp dụng	Áp dụng	Áp dụng	Áp dụng	Áp dụng
	ISOFIX	BRITAX BABY SAFE 3 i-SIZE trang bị BRITAX FLEX BASE iSENSE	—	—	—	Áp dụng	—	Áp dụng
		BRITAX TRIFIX 2 i-SIZE	—	—	—	Áp dụng	—	Áp dụng
		BRITAX KIDFIX i-SIZE	—	—	—	Áp dụng	—	Áp dụng

*1: Không thể sử dụng ghế an toàn trẻ em với chân hỗ trợ ở vị trí ghế giữa phía sau do hình dạng sàn xe.

—: Ghế không được trang bị điểm neo phía dưới cho hệ thống giữ an toàn cho trẻ em.

- CÒN TIẾP -

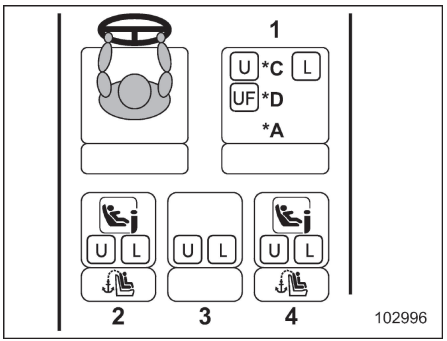

Các mẫu xe tay lái thuận

*A: Điều chỉnh ghế hành khách phía trước

Lưng ghế: thẳng đứng

Độ cao đệm ghế: vị trí cao nhất (mẫu xe có điều chỉnh độ cao đệm ghế)

Điều chỉnh tiến và lùi: phía sau nhiều nhất

*C: Khi túi khí trước của hành khách phía trước đã TẮT.

*D: Khi túi khí trước của ghế hành khách phía trước đã BẬT

1 Ghế hành khách phía trước
2 Hàng thứ hai, bên trái
3 Hàng thứ hai, ở giữa
4 Hàng thứ hai, bên phải

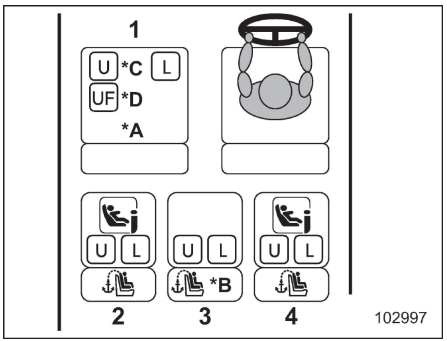

Các mẫu xe tay lái nghịch

*A: Điều chỉnh ghế hành khách phía trước

Lưng ghế: thẳng đứng

Độ cao đệm ghế: vị trí cao nhất (mẫu xe có điều chỉnh độ cao đệm ghế)

Điều chỉnh tiến và lùi: phía sau nhiều nhất

*B: Điểm neo: đối với ghế trung tâm (các mẫu xe tại thị trường Úc)

*C: Khi túi khí trước của hành khách phía trước đã TẮT.

*D: Khi túi khí trước của ghế hành khách phía trước đã BẬT

1 Ghế hành khách phía trước
2 Hàng thứ hai, bên trái
3 Hàng thứ hai, ở giữa
4 Hàng thứ hai, bên phải

Biểu tượng	Mô tả
U	Phù hợp với các ghế an toàn trẻ em nói chung.
UF	Phù hợp với các ghế an toàn trẻ em nói chung hướng về phía trước được cài đặt bằng dây đai an toàn.
L	Để biết thông tin về ghế an toàn trẻ em được phép lắp đặt trên xe CROSSTREK e-BOXER, hãy tham khảo danh sách mẫu xe có thể sử dụng ghế an toàn trẻ em hoặc website của nhà sản xuất ghế an toàn trẻ em.
i	Phù hợp với ghế an toàn trẻ em i-Size hoặc ISOFIX.
	Phù hợp với ghế an toàn trẻ em ISOFIX.
	Điểm neo được trang bị.

Ghế an toàn trẻ em được khuyến nghị

Ghế an toàn trẻ em[*1]	Kích thước	Hướng lắp	Cách gắn	1	2	3	4
				Ghế hành khách phía trước	Hàng thứ hai, bên trái	Hàng thứ hai trung tâm	Hàng thứ hai, bên phải
BRITAX BABY SAFE 3 i-SIZE	Tối đa 13 kg	Hướng về phía sau	Dây đai an toàn	Có[*2]/Không[*3]	Có	Có	Có
BRITAX BABY SAFE 3 i-SIZE trang bị BRITAX FLEX BASE iSENSE		Hướng về phía sau	ISOFIX	—	Có	—	Có
BRITAX TRIFIX 2 i-SIZE	76 đến 105cm	Hướng về phía trước	ISOFIX	—	Có	—	Có
	9 đến 18 kg						
BRITAX KIDFIX i-SIZE	100 đến 150 cm	Hướng về phía trước	Dây đai an toàn	Có	Có	Có	Có
	15 đến 36 kg		ISOFIX	—	Có	—	Có

*1: Để biết thông tin về ghế an toàn trẻ em được khuyến nghị, hãy liên hệ với đại lý SUBARU của bạn. Để biết thêm về các loại ghế an toàn trẻ em khác, hãy tham khảo danh sách mẫu xe có thể sử dụng ghế an toàn trẻ em hoặc website của nhà sản xuất ghế an toàn trẻ em.

*2: Nếu đèn báo cho biết túi khí trước của ghế hành khách phía trước đang TẮT không sáng, bạn không thể lắp đặt ghế an toàn trẻ em. Tham khảo mục “Khi lắp ghế an toàn trẻ em vào ghế hành khách phía trước” ☞Tr. 63.

*3: Không áp dụng với các mẫu xe không có đèn báo BẬT/TẮT túi khí trước ở ghế hành khách phía trước.

—: Ghế không được trang bị điểm neo phía dưới cho hệ thống giữ an toàn cho trẻ em.

- CÒN TIẾP -

■ Chỉ dành cho mẫu xe có đèn báo BẬT/TẮT túi khí trước ở ghế hành khách phía trước – Khi lắp đặt ghế an toàn trẻ em vào ghế hành khách phía trước

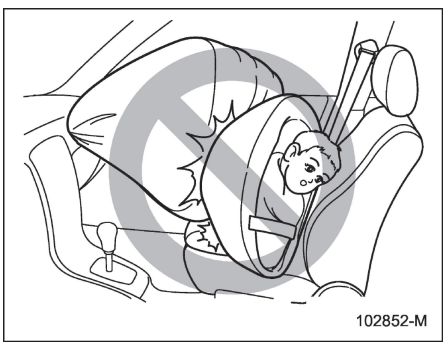

⚠ CẢNH BÁO

- **Không bao giờ lắp ghế an toàn trẻ em hướng về phía sau trên ghế hành khách phía trước khi đèn báo BẬT túi khí trước của ghế hành khách phía trước đang sáng. Nếu không, rủi ro trẻ gặp chấn thương sẽ tăng lên trong trường hợp túi khí bung ra, ngay cả khi đang sử dụng ghế an toàn trẻ em.**
- **Khi bạn lắp đặt ghế an toàn trẻ em, hãy làm theo hướng dẫn do nhà sản xuất cung cấp. Sau khi lắp đặt ghế trẻ em, hãy kiểm tra để đảm bảo rằng nó được giữ ở đúng vị trí một cách an toàn. Nếu ghế không được giữ chặt và an toàn, mối nguy hiểm sẽ tăng lên trong trường hợp có tai nạn.**
- **Không được đặt tấm tựa đầu đã được tháo ra vào chỗ ngồi của hành khách để tránh việc tấm tựa đầu bị văng ra xung quanh khi xe dừng hoặc rẽ đột ngột.**
- **Khi đèn cảnh báo hệ thống túi khí và đèn báo túi khí trước TẮT của ghế hành khách phía trước sáng, hệ thống phát hiện người ngồi trên xe có thể gặp trục trặc. Trong trường hợp này, hãy lắp ghế an toàn trẻ em vào hàng ghế sau.**
- **Khi lắp đặt ghế an toàn trẻ em hướng về phía sau vào ghế hành khách phía trước, hãy kiểm tra và đảm bảo đèn báo túi khí trước TẮT của ghế hành khách phía trước đã sáng lên khi trẻ được đặt vào ghế.**
- **Khi đèn báo túi khí trước BẬT của ghế hành khách phía trước sáng lên khi đang lái xe, hãy đỗ xe ở địa điểm an toàn gần nhất và lắp đặt ghế an toàn trẻ em vào hàng ghế sau.**
- **Sau khi lắp đặt ghế an toàn trẻ em chắc chắn vào ghế hành khách phía trước, hãy kiểm tra trạng thái BẬT/TẮT của đèn báo túi khí trước của ghế hành khách phía trước.**

⚠ THẬN TRỌNG

Để đảm bảo an toàn, hãy lắp ghế an toàn trẻ em vào hàng ghế sau. Trong trường hợp không thể tránh khỏi, có thể lắp đặt vào ghế hành khách phía trước, tùy thuộc vào trạng thái BẬT/TẮT của đèn báo túi khí trước của ghế hành khách phía trước. Để biết thêm chi tiết, tham khảo mục "Khi lắp đặt ghế an toàn trẻ em vào ghế hành khách phía trước" ☞Tr. 63.

LƯU Ý

Hướng dẫn nêu trong nhãn cảnh báo đối với TÚI KHÍ sẽ không được áp dụng khi tất cả các điều kiện bắt buộc quy định trong Hướng dẫn sử dụng xe được thỏa mãn.

▼ Khi lắp đặt ghế an toàn trẻ em vào ghế hành khách phía trước

Khi lắp đặt ghế an toàn trẻ em vào ghế hành khách phía trước, hãy thực hiện quy trình sau.

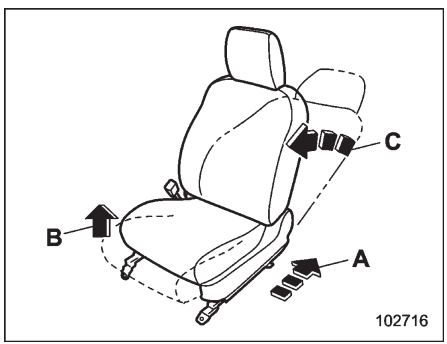

A Vị trí ngồi: Phía sau xa nhất
B Độ cao đệm ghế (nếu trang bị): Cao nhất
C Lưng ghế: Thẳng đứng

1. Điều chỉnh ghế hành khách phía trước như hình minh họa.
2. Lắp đặt ghế an toàn trẻ em vào ghế hành khách phía trước. Tham khảo mục "Lắp đặt ghế an toàn trẻ em với dây đai an toàn" ☞Tr. 65.
3. Đặt và cố định trẻ em (hoặc trẻ sơ sinh) vào ghế an toàn trẻ em.
4. Kiểm tra xem đèn báo BẬT/TẮT túi khí trước của ghế hành khách phía trước có đáp ứng các yêu cầu của ghế an toàn trẻ em hay không.

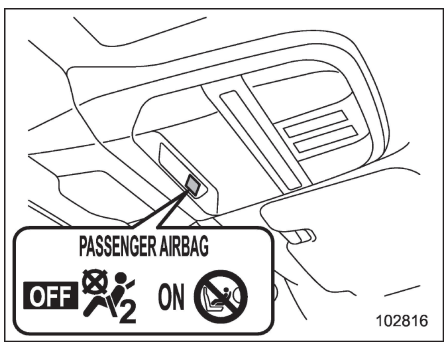

OFF: Đèn báo túi khí trước TẮT của ghế hành khách phía trước
ON: Đèn báo túi khí trước BẬT của ghế hành khách phía trước

- **Trạng thái đèn báo và các loại ghế an toàn trẻ em hiện có**

	OFF đang sáng	ON đang sáng
Hướng về phía trước	Áp dụng	Áp dụng
Hướng về phía sau	Áp dụng	Không áp dụng

Khi đèn báo túi khí trước TẮT của ghế hành khách phía trước đang sáng:

Cả ghế an toàn trẻ em hướng về phía trước và phía sau đều có thể lắp đặt.

Khi đèn báo túi khí trước BẬT của ghế hành khách phía trước đang sáng:

Chỉ có thể lắp đặt ghế an toàn trẻ em hướng về phía trước. Không thể lắp đặt ghế an toàn trẻ em hướng về phía sau. Để biết thêm thông tin chi tiết, tham khảo mục "Hệ thống túi khí" ☞Tr. 86.

LƯU Ý

Tùy thuộc vào loại và/hoặc hình dáng của ghế an toàn trẻ em, và cân nặng của trẻ, trạng thái BẬT của đèn báo túi khí trước của ghế hành khách phía trước có thể không thỏa mãn yêu cầu đối với ghế an toàn trẻ em. Trong trường hợp này, lắp đặt ghế an toàn trẻ em vào hàng ghế phía sau. Để biết thêm về đèn báo túi khí trước BẬT của ghế hành khách phía trước , tham khảo mục "Hệ thống phát hiện người ngồi trên xe" ☞Tr. 86.

5. Kiểm tra và đảm bảo ghế an toàn trẻ em không tiếp xúc với tấm tựa đầu. Nếu ghế an toàn trẻ em tiếp xúc với tấm tựa đầu, hãy nâng tấm tựa đầu lên vị trí mở rộng. Nếu ghế an toàn trẻ em vẫn tiếp xúc, hãy tháo tấm tựa đầu. Để biết thêm chi tiết, tham khảo mục "Điều chỉnh tấm

- CÒN TIẾP -

tựa đầu” ☞Tr. 34.

▼ Quy trình lắp đặt

Để biết thêm về quy trình lắp đặt, tham khảo mục “Lắp đặt ghế an toàn trẻ em với dây đai an toàn” ☞Tr. 65.

■ Chỉ dành cho mẫu xe không có đèn báo BẬT/TẮT túi khí trước ở ghế hành khách phía trước – Khi lắp đặt ghế an toàn trẻ em vào ghế hành khách phía trước

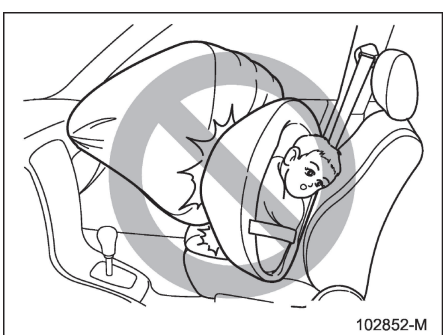

⚠ CẢNH BÁO

- **Không được lắp đặt ghế an toàn trẻ em hướng về phía sau ở ghế hành khách phía trước. Nếu không, rủi ro trẻ gặp chấn thương sẽ tăng lên trong trường hợp túi khí bung ra, ngay cả khi đang sử dụng ghế an toàn trẻ em.**
- **Khi bạn lắp đặt ghế an toàn trẻ em, hãy làm theo hướng dẫn do nhà sản xuất cung cấp. Sau khi lắp đặt ghế trẻ em, hãy kiểm tra để đảm bảo rằng nó được giữ ở đúng vị trí một cách an toàn. Nếu ghế không được giữ chặt và an toàn, mối nguy hiểm sẽ tăng lên trong trường hợp có tai nạn.**
- **Không được đặt tấm tựa đầu đã được tháo ra vào chỗ ngồi của hành khách để tránh việc tấm tựa đầu bị văng ra xung quanh khi xe dừng hoặc rẽ đột ngột.**
- **Khi đèn cảnh báo của hệ thống túi khí sáng lên, lắp đặt ghế an toàn trẻ em vào hàng ghế phía sau.**

⚠ THẬN TRỌNG

Để đảm bảo an toàn, hãy lắp ghế an toàn trẻ em vào hàng ghế sau. Trong trường hợp không thể tránh khỏi, chỉ nên lắp đặt ghế an toàn trẻ em hướng về phía trước vào ghế hành khách phía trước. Để biết thêm chi tiết, tham khảo mục “Khi lắp đặt ghế an toàn trẻ em vào ghế hành khách phía trước” ☞Tr. 64.

▼ Khi lắp đặt ghế an toàn trẻ em vào ghế hành khách phía trước

Khi lắp đặt ghế an toàn trẻ em vào ghế hành khách phía trước, hãy thực hiện quy trình sau.

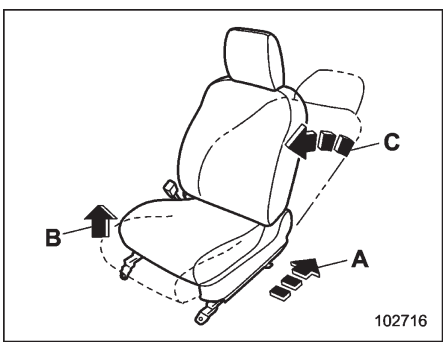

A Vị trí ngồi: Phía sau xa nhất
B Độ cao đệm ghế (nếu trang bị): Cao nhất
C Lưng ghế: Thẳng đứng

1. Điều chỉnh ghế hành khách phía trước như hình minh họa.
2. Lắp đặt ghế an toàn trẻ em vào ghế hành khách phía trước. Tham khảo mục “Lắp đặt ghế an toàn trẻ em với dây đai an toàn” ☞Tr. 65.

3. Đặt và cố định trẻ em (hoặc trẻ sơ sinh) vào ghế an toàn trẻ em.
4. Kiểm tra và đảm bảo ghế an toàn trẻ em không tiếp xúc với tấm tựa đầu. Nếu ghế an toàn trẻ em tiếp xúc với tấm tựa đầu, hãy nâng tấm tựa đầu lên vị trí mở rộng. Nếu ghế an toàn trẻ em vẫn tiếp xúc, hãy tháo tấm tựa đầu. Để biết thêm chi tiết, tham khảo mục "Điều chỉnh tấm tựa đầu" ☞Tr. 34.

▼ Quy trình lắp đặt

Để biết thêm về quy trình lắp đặt, tham khảo mục "Lắp đặt ghế an toàn trẻ em với dây đai an toàn" ☞Tr. 65.

■ Lắp đặt ghế an toàn trẻ em với dây đai an toàn

⚠ THẬN TRỌNG

- **Khi bạn lắp đặt ghế an toàn trẻ em, hãy làm theo hướng dẫn do nhà sản xuất cung cấp. Sau khi lắp đặt ghế trẻ em, hãy kiểm tra để đảm bảo rằng nó được giữ ở đúng vị trí một cách an toàn. Nếu nó không được giữ chặt và an toàn, nguy cơ con bạn bị thương tích cá nhân trong trường hợp tai nạn có thể xảy ra.**
- **Khi lắp ghế an toàn trẻ em ở vị trí giữa ở hàng ghế sau, hãy đặt cả hai lưng ghế về vị trí ban đầu. Nếu không, ghế an toàn trẻ em không thể được cố định chắc chắn, có thể dẫn đến tử vong hoặc thương tích nghiêm trọng trong trường hợp dừng đột ngột, bẻ lái đột ngột hoặc tai nạn.**

▼ Lắp đặt ghế an toàn trẻ em hướng về phía sau

⚠ CẢNH BÁO

- **Không bao giờ lắp ghế an toàn trẻ em hướng về phía sau ở ghế hành khách phía trước khi đèn báo TẮT túi khí trước của ghế hành khách phía trước không sáng.**
- **Trước khi lắp ghế an toàn trẻ em, hãy đảm bảo rằng lưng ghế đã được khóa chặt vào đúng vị trí. Nếu không, trong một tai nạn, có thể dẫn đến thương tích nghiêm trọng hoặc tử vong.**

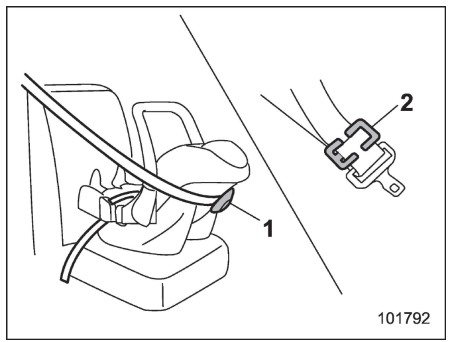

1 Thiết bị khóa
2 Khóa kẹp (khóa kẹp)

LƯU Ý

Nếu việc sử dụng thiết bị khoá hoặc khoá kẹp được khuyến nghị theo các hướng dẫn do nhà sản xuất cung cấp cùng với ghế trẻ em, hãy sử dụng thiết bị khoá hoặc khoá kẹp để cố định ghế trẻ em.

1. Đặt ghế trẻ em ở vị trí ngồi phía sau.

- CÒN TIẾP -

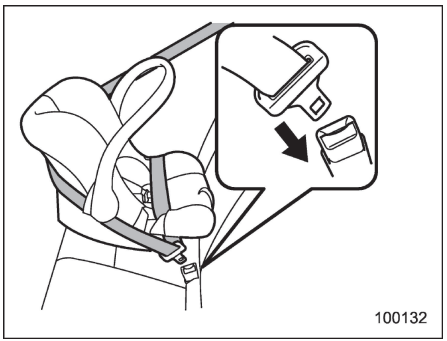

2. Chạy dây đai thắt lưng và vai qua hoặc xung quanh ghế trẻ em theo hướng dẫn của nhà sản xuất.
3. Đưa chốt vào khóa cho đến khi bạn nghe thấy tiếng click.

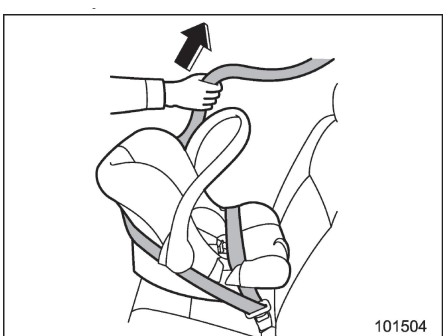

4. Kéo dây lên để căng phần chùng của dây đai thắt lưng.

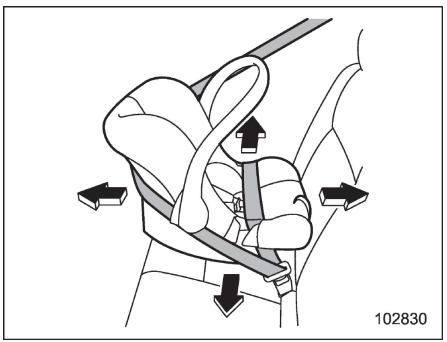

5. Trước khi cho trẻ ngồi vào ghế trẻ em, hãy thử di chuyển ghế ra trước, sau, phải, trái để kiểm tra xem ghế đã được cố định chắc chắn chưa. Đôi khi, có thể cố định ghế an toàn cho trẻ em chắc chắn hơn bằng cách ấn xuống đệm ngồi và sau đó thắt chặt dây đai an toàn.
6. Để tháo ghế trẻ em, nhấn nút nhả trên khóa dây đai an toàn.

▼ Lắp đặt ghế trẻ em hướng về phía trước

1. Đặt ghế trẻ em ở vị trí ngồi phía sau.
2. Nếu ghế an toàn trẻ em tiếp xúc với tấm tựa đầu của vị trí ghế sau nơi lắp ghế an toàn trẻ em, hãy nâng tấm tựa đầu lên vị trí mở rộng. Nếu ghế trẻ em vẫn tiếp xúc, hãy làm theo quy trình sau.

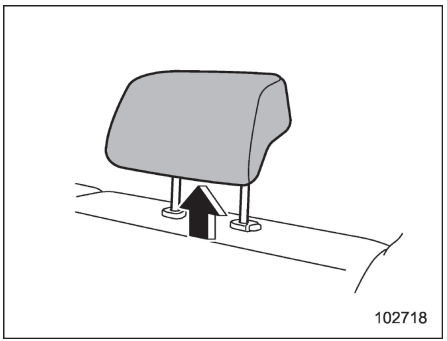

- Trừ ghế giữa phía sau: Tháo tấm tựa đầu.
- Ghế giữa phía sau: Lắp ghế an toàn trẻ em ở vị trí ngồi khác ngoài ghế giữa phía sau.

Để biết thêm chi tiết, tham khảo mục “Điều chỉnh tấm tựa đầu” ☞Tr. 39.

⚠ THẬN TRỌNG

Để tấm tựa đầu vừa tháo ra vào khu vực chở hàng. Không được đặt tấm tựa đầu đã được tháo ra vào chỗ ngồi của hành khách để tránh việc tấm tựa đầu bị văng trong xe khi xe dừng hoặc rẽ đột ngột

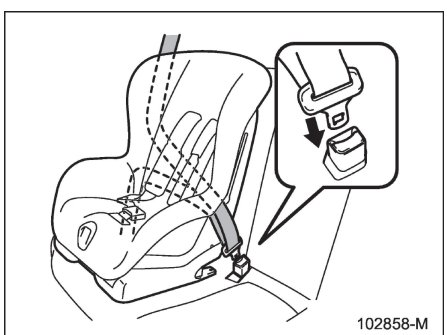

3. Chạy dây đai thắt lưng và vai qua hoặc xung quanh ghế trẻ em theo hướng dẫn của nhà sản xuất.
4. Đưa chốt vào khóa cho đến khi bạn nghe thấy tiếng click.

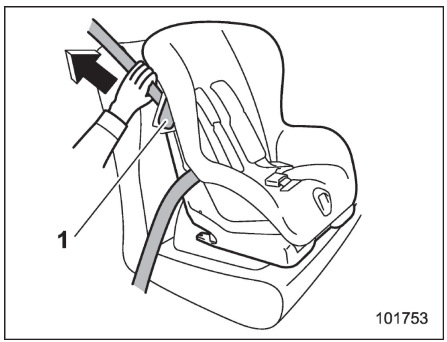

1 Cần gạt khóa

5. Thả cần gạt khoá ghế trẻ em và đi dây đai vai qua cần gạt khoá.
6. Kéo dây lên để căng phần chùng của dây đai thắt lưng. Tại thời điểm này, nhằm bảo vệ ghế trẻ em một cách chắc chắn, dùng trọng lượng của bạn để đẩy nó xuống đệm ngồi khi bạn thắt chặt dây đai an toàn.

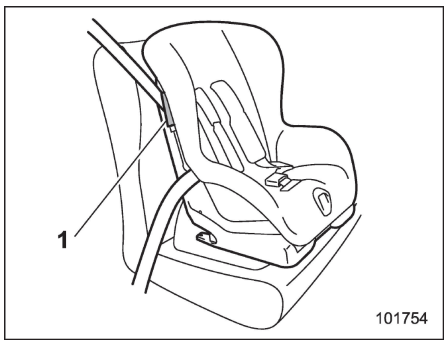

1 Cần gạt khóa

7. Khoá cần gạt khoá ghế trẻ em để cố định dây đai vai.

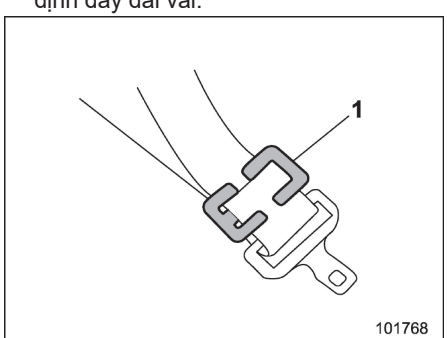

1 Khóa kẹp

- CÒN TIẾP -

8. Nếu ghế an toàn trẻ em của bạn không được trang bị khóa (tính năng khóa của dây đai an toàn), hãy cố định ghế an toàn trẻ em bằng khóa kẹp.

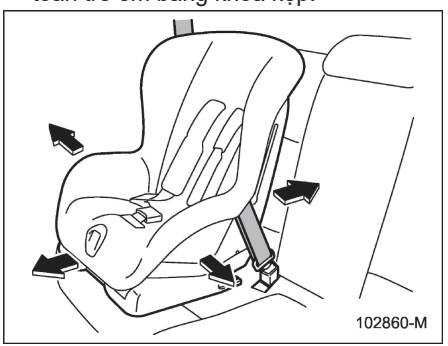

9. Trước khi cho trẻ ngồi vào ghế trẻ em, hãy thử di chuyển ghế ra trước, sau, phải, trái để kiểm tra xem ghế đã được cố định chắc chắn chưa. Đôi khi, có thể cố định ghế an toàn cho trẻ em chắc chắn hơn bằng cách ấn xuống đệm ngồi và sau đó thắt chặt dây đai an toàn.

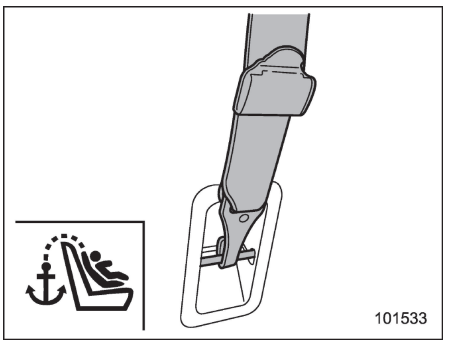

10. Nếu ghế trẻ em cần một điểm neo, hãy gắn móc vào chỗ móc dây của điểm neo và thắt chặt dây neo. Để biết thêm hướng dẫn, tham khảo mục “Điểm neo” ☞Tr. 73.

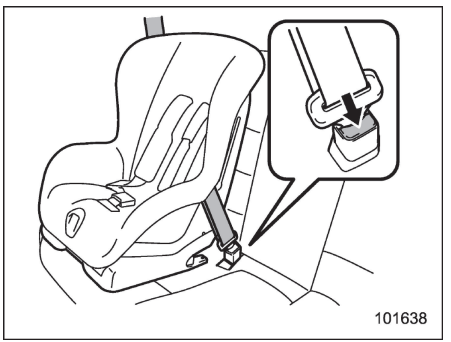

11. Để tháo ghế trẻ em, nhấn nút nhả trên khóa dây đai an toàn.

■ Lắp đặt ghế nâng hoặc đệm nâng



Ghế nâng



Đệm nâng

1. Điều chỉnh tấm tựa đầu như sau.

Đối với ghế nâng:

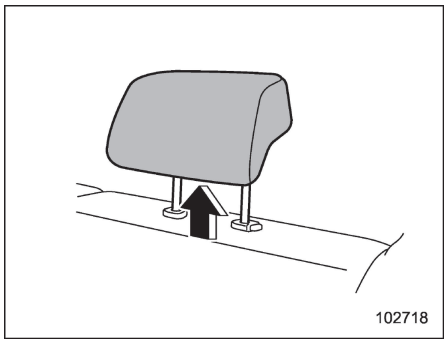

Nếu ghế nâng tiếp xúc với tấm tựa đầu của vị trí ghế sau nơi lắp ghế nâng, hãy nâng tấm tựa đầu lên vị trí mở rộng. Nếu ghế nâng vẫn tiếp xúc, hãy thực hiện quy trình sau.

- Trừ ghế giữa phía sau: Tháo tấm tựa đầu.
- Ghế giữa phía sau: Lắp ghế an toàn trẻ em ở vị trí ngồi khác ngoài ghế giữa phía sau.

Để biết thêm chi tiết, tham khảo mục “Điều chỉnh tấm tựa đầu” ☞Tr. 39.

⚠ THẬN TRỌNG

Để tấm tựa đầu vừa tháo ra vào khu vực chở hàng. Không được đặt tấm tựa đầu đã được tháo ra vào chỗ ngồi của hành khách để tránh việc tấm tựa đầu vị văng trong xe khi xe dừng hoặc rẽ đột ngột

Đối với đệm nâng:

Nâng tấm tựa đầu lên vị trí mở rộng. Không được tháo tấm tựa đầu.



2. Đặt ghế/đệm nâng ở vị trí ghế sau và cho trẻ ngồi lên. Trẻ nên được ngồi thoải mái trên ghế/đệm nâng.
3. Quàng dây đai thắt lưng và vai qua hoặc xung quanh ghế/đệm nâng và ghế trẻ em theo hướng dẫn được cung cấp bởi nhà sản xuất ghế. Đối với ghế/đệm nâng có thiết bị dẫn hướng dây đai, luồn dây đai qua thiết bị dẫn hướng.

- CÒN TIẾP -

4. Đưa chốt vào khóa cho đến khi bạn nghe thấy tiếng click. Cẩn thận để dây đai an toàn không bị xoắn.

   Đảm bảo dây đai vai được đặt ở giữa vai của trẻ và dây đai thắt lưng được đặt ở vị trí thấp nhất có thể ở trên hông của trẻ.

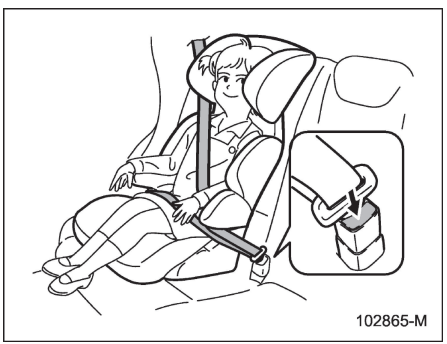

5. Để tháo gỡ ghế/đệm nâng, nhấn nút nhả trên khóa dây đai an toàn và để dây đai rút lại.

⚠ CẢNH BÁO

- **Không sử dụng dây đai bị xoắn hoặc bị ngược. Điều này có thể làm tăng nguy cơ hoặc mức độ nghiêm trọng của thương tích cho trẻ.**
- **Không bao giờ đặt đai vai dưới cánh tay của trẻ hoặc sau lưng trẻ. Nếu tai nạn xảy ra, điều này có thể làm tăng nguy cơ hoặc mức độ nghiêm trọng của thương tích cho trẻ.**
- **Dây an toàn phải vừa khít để có thể kiềm giữ một cách đầy đủ. Thắt dây đai lỏng không hiệu quả trong việc ngăn ngừa hoặc giảm chấn thương.**
- **Đặt dây đai thắt lưng càng thấp càng tốt trên hông của trẻ. Nếu dây đai thắt lưng ở vị trí cao, nguy cơ trẻ trượt xuống khỏi dây đai thắt lưng hoặc dây trượt lên trên bụng, cả hai trường hợp đều có thể dẫn đến chấn thương hoặc tử vong nghiêm trọng.**
- **Đảm bảo dây đai vai vòng qua giữa vai của trẻ. Đặt dây đai vai qua cổ có thể dẫn đến chấn thương cổ trong khi phanh đột ngột hoặc va chạm.**

■ Lắp đặt ghế an toàn trẻ em bằng các thanh neo ISOFIX

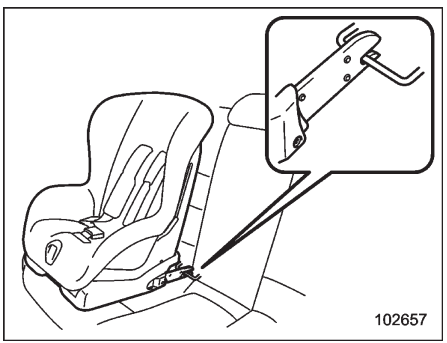

Xe của bạn được trang bị các thanh neo ISOFIX cho phép lắp đặt ghế trẻ em ISOFIX đã được kiểm duyệt ở ghế sau mà không cần sử dụng dây đai an toàn.

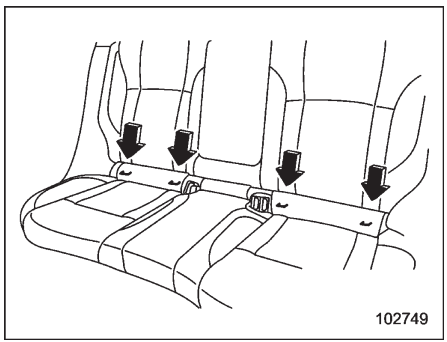

Các thanh neo ISOFIX chỉ cho phép bạn lắp đặt một ghế trẻ em trên các vị trí ghế bên cửa sổ ở ghế sau. Hai thanh neo được cung cấp đối với mỗi vị trí chỗ ngồi bên cửa sổ.

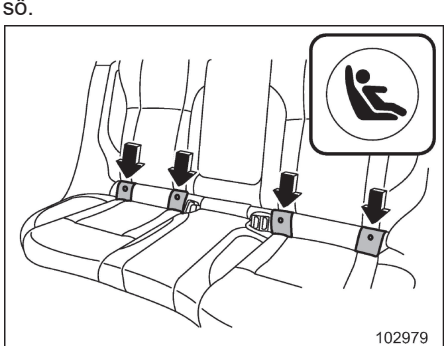

Bạn sẽ thấy ký hiệu " " ở các vị trí trên đệm ghế theo hướng chỉ của mũi tên. Những ký hiệu này chỉ vị trí các thanh neo ISOFIX.

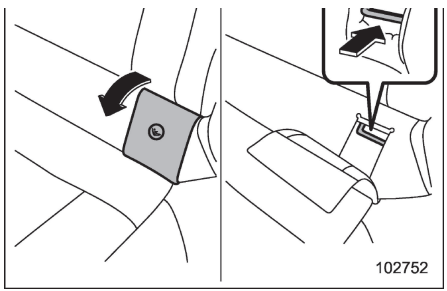

1. Mở nắp.

Bóc hoàn toàn nắp neo khỏi mặt đã chọn của lưng ghế sau để lộ các neo (thanh) sẽ được dùng để lắp ghế an toàn trẻ em. Nếu khó lắp đặt ghế trẻ em vì nắp neo trở về vị trí ban đầu, nhấn nắp neo vào đệm ghế cho đến khi nắp neo phẳng ra.

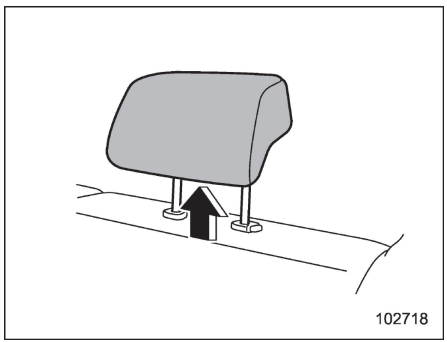

2. Nếu ghế an toàn trẻ em tiếp xúc với tấm tựa đầu của vị trí ghế sau nơi lắp ghế an toàn trẻ em, hãy nâng tấm tựa đầu lên vị trí mở rộng. Nếu ghế an toàn trẻ em vẫn tiếp xúc, hãy tháo tấm tựa đầu.

Để biết thêm chi tiết, tham khảo mục "Điều chỉnh tấm tựa đầu" ☞Tr. 39.

⚠ THẬN TRỌNG

Để tấm tựa đầu vừa tháo ra vào khu vực chở hàng. Không được đặt tấm tựa đầu đã được tháo ra vào chỗ ngồi của hành khách để tránh việc tấm tựa đầu vị văng trong xe khi xe

- CÒN TIẾP -

dừng hoặc rẽ đột ngột.

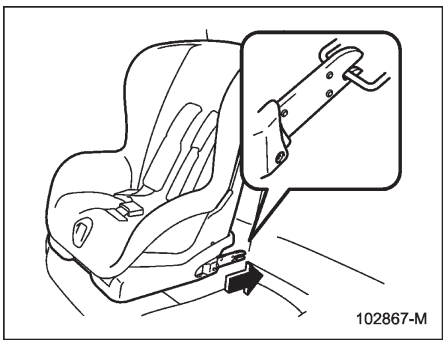

3. Trong khi làm theo các hướng dẫn được cung cấp bởi nhà sản xuất ghế trẻ em, hãy kết nối các đầu nối của ghế trẻ em với các thanh neo. Khi các đầu nối được gắn chặt, đảm bảo rằng các dây đai an toàn liền kề không bị kẹt.

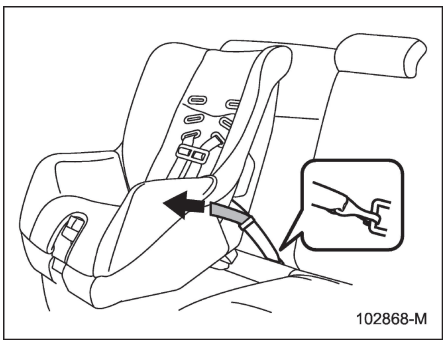

4. Nếu ghế an toàn trẻ em thuộc loại có thể gắn linh hoạt (sử dụng dây buộc), hãy đẩy ghế trẻ em xuống đệm ghế và kéo cả dây buộc ở hai bên lên để cố định ghế bằng cách kéo căng phần bị lỏng của dây đai.
5. Nếu ghế an toàn trẻ em cần một điểm neo, hãy gắn móc neo vào điểm neo phía sau ghế sau và siết chặt dây neo.

   Để biết thêm hướng dẫn, tham khảo mục “Điểm neo” ☞Tr. 73.

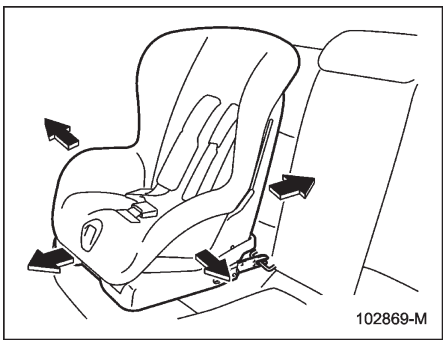

6. Trước khi cho trẻ ngồi vào ghế trẻ em, hãy thử di chuyển ghế ra trước, sau, phải, trái để kiểm tra xem ghế đã được cố định chắc chắn chưa. Đôi khi, có thể cố định ghế an toàn trẻ em chắc chắn hơn bằng cách ấn xuống đệm ghế.

Để biết thêm thông tin, tham khảo hướng dẫn sử dụng do nhà sản xuất ghế an toàn trẻ em cung cấp.

⚠ THẬN TRỌNG

Khi bạn lắp đặt ghế an toàn trẻ em, hãy làm theo hướng dẫn do nhà sản xuất cung cấp. Sau khi lắp đặt ghế trẻ em, hãy kiểm tra để đảm bảo rằng nó được giữ ở đúng vị trí một cách an toàn. Nếu nó không được giữ

chặt và an toàn, nguy cơ con bạn bị thương tích cá nhân trong trường hợp tai nạn có thể xảy ra.

LƯU Ý

Trước khi lắp đặt ghế trẻ em, yêu cầu nhà sản xuất ghế xác nhận rằng nó đã được kiểm duyệt để dùng trong chiếc xe của bạn.

■ Điểm neo

Xe của bạn được cung cấp hai hoặc ba điểm neo để ghế trẻ em có dây neo có thể được lắp đặt ở ghế sau. Khi lắp đặt ghế trẻ em bằng dây neo, hãy tiến hành như sau, đồng thời tuân thủ các hướng dẫn của nhà sản xuất ghế trẻ em.

Vì dây neo có thể cung cấp sự ổn định bổ sung bằng cách đưa ra một kết nối khác giữa ghế trẻ em và xe, chúng tôi khuyên bạn nên sử dụng dây neo bất cứ khi nào cần thiết hoặc có sẵn.

▼ Vị trí neo

Neo được lắp đặt như trong hình minh họa sau đây.

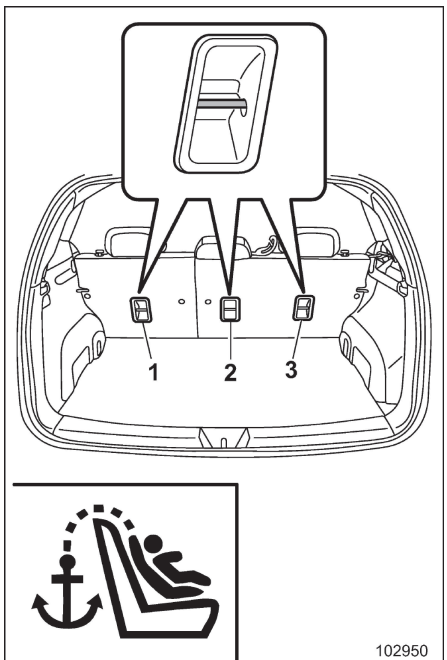

1 Đối với ghế bên trái
2 Đối với ghế trung tâm (xe tại thị trường Úc)
3 Đối với ghế bên phải

▼ Móc dây neo

⚠ THẬN TRỌNG

- **Ngoại trừ vị trí ngồi ở giữa, hãy tháo tấm tựa đầu khi lắp ghế an toàn trẻ em. Nếu không, dây buộc phía trên có thể không được buộc chặt.**
- **Để tấm tựa đầu vừa được tháo ra vào khu vực chở hàng. Không được đặt tấm tựa đầu đã được tháo ra vào chỗ ngồi của hành khách để tránh việc tấm tựa đầu vị văng trong xe khi xe dừng hoặc rẽ đột ngột**

- CÒN TIẾP -

1. Tháo gỡ tựa đầu của vị trí ngồi phía sau nơi lắp đặt ghế trẻ em. Để biết thêm chi tiết, tham khảo mục “Điều chỉnh tấm tựa đầu” ☞Tr. 39.

   Đối với vị trí ngồi ở giữa có điểm neo, hãy luồn điểm neo vào dưới tấm tựa đầu như hình minh họa bên dưới

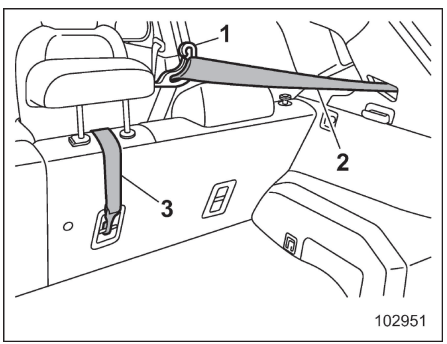

1 Thiết bị dẫn hướng dây đai an toàn
2 Dây đai an toàn của vị trí ngồi ở giữa
3 Điểm neo

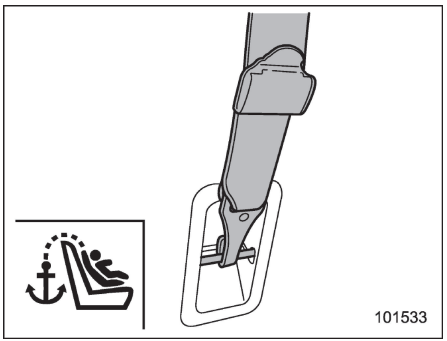

2. Gắn móc neo vào điểm neo phía trên thích hợp.
3. Thắt chặt dây neo một cách an toàn.

Chúng tôi khuyên bạn nên liên hệ với đại lý SUBARU của mình nếu bạn có bất kỳ câu hỏi nào liên quan đến việc lắp đặt ghế trẻ em.

1-8. Hệ thống túi khí (Hệ thống an toàn bổ sung)

Tiêu đề Hệ thống an toàn bổ sung được sử dụng vì hệ thống túi khí bổ trợ cho dây đai an toàn của xe.

Xe của bạn được trang bị hệ thống túi khí ngoài dây đai qua thắt lưng/vai ở mỗi vị trí ghế trước và mỗi vị trí ngồi phía cửa sổ phía sau.

Những túi khí này được thiết kế chỉ để bổ sung cho sự bảo vệ chính được cung cấp bởi dây đai an toàn.

Hệ thống này cũng kiểm soát bộ cơ cấu căng dây. Để biết thêm hướng dẫn và lưu ý liên quan đến bộ cơ cấu căng dây, tham khảo mục “Cơ cấu căng dây” ☞Tr. 50.

■ Lưu ý an toàn chung về hệ thống túi khí

⚠ CẢNH BÁO

Để đạt được sự bảo vệ tốt nhất trong trường hợp xảy ra tai nạn, tài xế và tất cả hành khách phải luôn đeo dây đai an toàn khi ở trong xe. Những túi khí này được thiết kế chỉ để bổ sung

cho sự bảo vệ chính được cung cấp bởi dây đai an toàn. Chúng không loại bỏ sự cần thiết của việc phải thắt dây đai an toàn. Kết hợp với dây đai an toàn, hệ thống túi khí mang đến cho người ngồi trong xe mức độ bảo vệ cao nhất trong trường hợp xảy ra tai nạn nghiêm trọng.

Việc không đeo dây đai an toàn sẽ làm tăng nguy cơ chấn thương nặng hoặc tử vong trong một vụ tai nạn ngay cả khi xe có hệ thống túi khí.

Để biết thêm hướng dẫn và lưu ý liên quan đến hệ thống dây đai an toàn, tham khảo "Dây đai an toàn" ☞Tr. 42.

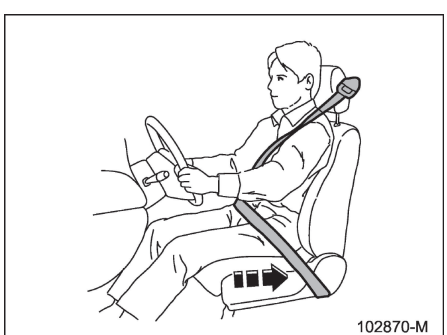

⚠ CẢNH BÁO

Các túi khí sẽ được kích hoạt khi đạt tốc độ và lực đáng kể. Những người không ngồi thẳng ở vị trí phù hợp khi túi khí bung ra có thể bị thương rất nghiêm trọng. Do túi khí cần đủ không gian để bung ra, người lái xe phải luôn ngồi thẳng và ngả vào lưng ghế càng xa tay lái càng tốt nhưng vẫn phải hoàn toàn kiểm soát xe, đồng thời người ngồi phía trước nên dịch chuyển ghế về sau với khoảng cách xa nhất có thể, ngồi thẳng và ngả lưng vào ghế.

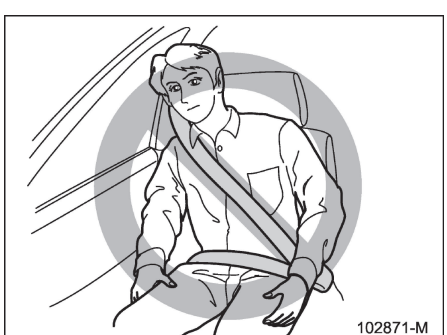

⚠ CẢNH BÁO

- Không ngồi hoặc dựa gần cửa trước. Túi khí hông được cất ở cả hai ghế ngồi phía trước cạnh cửa, bảo vệ người ngồi trên xe bằng cách bung ra rất nhanh chóng trong trường hợp xảy ra va chạm bên hông xe hoặc va chạm phía trước đủ nghiêm trọng. Tuy nhiên, lực bung ra của túi khí hông có thể làm bị thương người ngồi quá gần túi khí.
- Vì xe này được trang bị hệ thống túi khí rèm, nên không được ngồi hoặc nghiêng người gần cửa trước hoặc cửa sau ở cả hai bên. Không đưa bất kỳ bộ phận cơ thể nào ra ngoài cửa sổ. Các túi khí rèm ở cả hai bên của khoang hành khách được cất ở trên trần (giữa trụ trước và một điểm trên ghế sau) và bảo vệ bằng cách bung ra rất nhanh chóng trong trường hợp xảy ra va chạm bên hông xe hoặc va chạm phía trước đủ nghiêm trọng. Tuy nhiên, lực bung của nó có thể gây thương tích nếu đầu bạn quá gần nó.
- Đảm bảo người lái và hành khách ngồi ghế trước luôn ngồi thẳng

- CÒN TIẾP -

lưng. Túi khí phía xa SRS (nếu trang bị) được cất giữ ở giữa lưng ghế lái. Túi khí này bảo vệ bằng cách nhanh chóng bung ra trong trường hợp xảy ra va chạm bên hông. Việc dựa người vào đường bung ra của túi khí có thể khiến túi khí SRS không bung ra đúng cách, làm tăng nguy cơ chấn thương nghiêm trọng.

- Không ngồi hoặc dựa người gần hệ thống túi khí. Do hệ thống túi khí bung ra với tốc độ và lực bảo vệ khá lớn khi va chạm tốc độ cao, lực của túi khí có thể làm người ngồi quá gần hệ thống túi khí bị thương.

  Việc đeo dây đai an toàn rất quan trọng để tránh chấn thương có thể xảy ra khi túi khí va phải người ngồi trên xe không ngồi đúng tư thế.

  Ngay cả khi ngồi đúng vị trí, vẫn có khả năng người ngồi trên xe bị thương nhẹ như trầy xước và bầm tím ở mặt hoặc cánh tay do lực bung của hệ thống túi khí.



⚠ CẢNH BÁO

- Không đặt tay lên cửa hoặc rìa bên trong của cửa. Người ngồi trên xe có thể bị thương trong trường hợp hệ thống túi khí bung ra.
- Không mở nắp bệ tỳ tay khi đang lái xe. Làm vậy có thể ảnh hưởng đến hoạt động bình thường của túi khí phía xa (nếu trang bị) hoặc gây thương tích cho ai đó nếu túi khí phía xa (nếu trang bị) phồng lên khi nắp mở.
- Không đặt bất kỳ vật nào trên hoặc gần nắp hệ thống túi khí hoặc giữa bạn và hệ thống túi khí.
- Nếu hệ thống túi khí bung ra, những vật thể đó có thể cản túi khí hoạt động chuẩn xác và có thể văng trong xe, dẫn đến thương tích.

⚠ THẬN TRỌNG

- Khi hệ thống túi khí bung ra, một lượng khói sẽ được phun ra. Khói này có thể gây khó thở cho những người có tiền sử hen suyễn hoặc các vấn đề về hô hấp khác. Nếu bạn hoặc hành khách của bạn có vấn đề về hô hấp, sau khi túi khí bung ra, hãy kịp thời tìm đến nơi thoáng khí để hô hấp.
- Một túi khí bung ra sẽ phun ra khí nóng. Người ngồi trên xe có thể bị bỏng nếu tiếp xúc trực tiếp.

LƯU Ý

- Khi bạn bán chiếc xe của mình, chúng tôi khuyên bạn nên thông báo cho người mua rằng chiếc xe được trang bị hệ thống túi khí. Đồng thời, thông báo cho người mua về phần ứng dụng trong Hướng dẫn sử dụng này.
- Nếu hệ thống túi khí bung ra, nguồn

cung cấp nhiên liệu sẽ bị cắt để giảm nguy cơ hỏa hoạn do rò rỉ nhiên liệu. Để biết chi tiết về việc khởi động lại động cơ, tham khảo mục "Nếu xe của bạn gặp tai nạn" ☞Tr. 442.

■ Lưu ý an toàn chung về hệ thống túi khí đối với phụ kiện và đồ vật khác

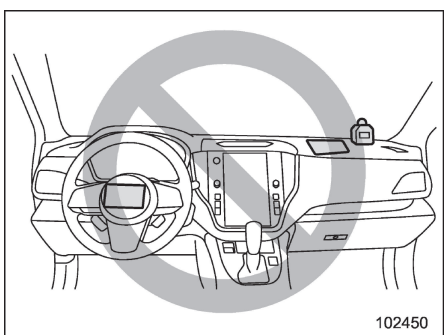

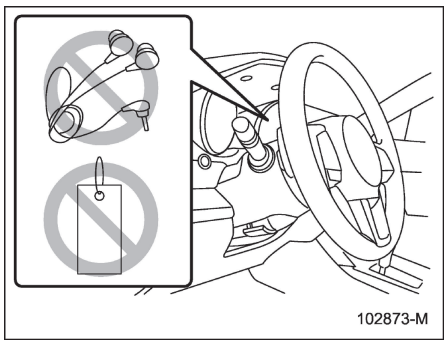

⚠ CẢNH BÁO

- **Không đặt bất kỳ vật nào (kể cả dây đai hoặc dây) lên trên vô lăng, nắp cột hoặc bảng điều khiển.**

  - Những vật thể này có thể bị vướng vào vô lăng, ngăn hệ thống túi khí phía trước v.v. hoạt động đúng cách.

  - Nếu hệ thống túi khí phía trước bung ra, những vật thể này có thể bị đẩy vào trong xe, gây thương tích.

- **Không đặt bất kỳ vật thể nào dưới bảng táp-lô bên người lái. Nếu túi khí đầu gối bung ra, những vật thể đó có thể khiến túi khí hoạt động không chuẩn xác và có thể bị đẩy vào trong xe và gây thương tích.**

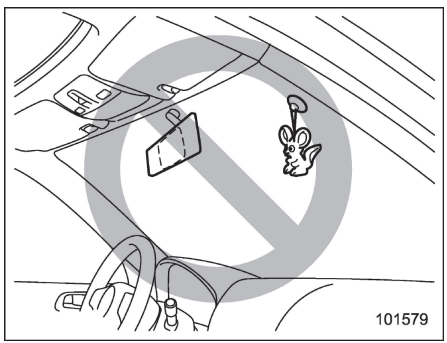

⚠ CẢNH BÁO

Không gắn phụ kiện vào kính chắn gió hoặc thay gương chiếu hậu trong xe bằng gương bản rộng. Nếu túi khí bung ra, những vật thể đó có thể trở thành những viên đạn gây thương tích nghiêm trọng cho người ngồi trên xe.

– CONTINUED –

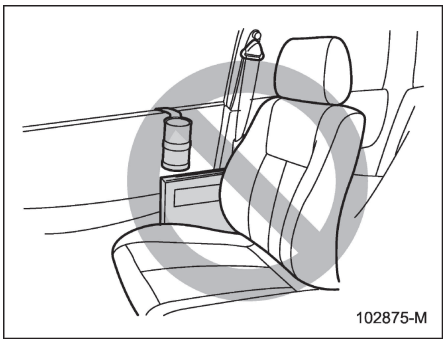

⚠ CẢNH BÁO

- **Không gắn phụ kiện vào viền cửa, gần túi khí hông hoặc túi khí phía xa (nếu trang bị). Ngoài ra, không đặt đồ vật gần túi khí hông hoặc túi khí phía xa (nếu trang bị). Trong trường hợp túi khí hông hoặc túi khí phía xa (nếu trang bị) bung ra, những phụ kiện hoặc đồ vật này có thể trở thành vật phóng và gây thương tích cho người ngồi trong xe.**
- **Không gắn micrô rảnh tay hoặc bất kỳ phụ kiện nào khác vào trụ trước, trụ trung tâm, trụ sau, kính chắn gió, cửa sổ bên, tay cầm hỗ trợ hoặc bất kỳ bề mặt cabin nào khác gần túi khí rèm. Một micrô rảnh tay hoặc phụ kiện khác ở vị trí như vậy có thể bị túi khí rèm đẩy qua đẩy lại trong cabin với lực rất lớn hoặc có thể cản trở việc túi khí rèm hoạt động một cách chính xác Cả hai trường hợp đều có thể dẫn tới chấn thương nghiêm trọng.**
- **Không treo, đặt móc treo áo hoặc các vật cứng, nhọn gần cửa sổ bên. Nếu những món đồ như vậy có ở trên xe khi túi khí rèm bung ra, chúng có thể bị văng trong khoang hành khách và gây thương tích nghiêm trọng. Chúng cũng có thể gây cản trở cho việc vận hành túi khí rèm.**

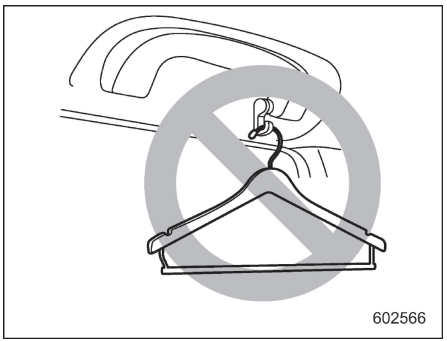

⚠ CẢNH BÁO

Không treo mắc quần áo hoặc các đồ vật cứng hoặc nhọn lên móc áo. Nếu các món đồ đó được treo trên móc áo trong quá trình túi khí rèm bung ra, chúng có thể gây thương tích nghiêm trọng như bung khỏi móc áo khoác và văng trong cabin hoặc cản trở hoạt động của túi khí rèm.

Trước khi treo quần áo lên móc áo, hãy chắc chắn rằng không có vật sắc nhọn trong túi. Treo quần áo trực tiếp lên móc áo mà không sử dụng đến móc treo.

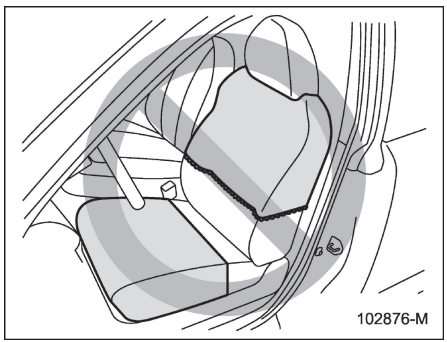
102876-M

⚠ CẢNH BÁO

- **Không chùm bất kỳ loại quần áo hoặc đồ vật nào khác lên lưng ghế trước và không gắn nhãn hoặc nhãn dán lên bề mặt ghế trước trên hoặc gần túi khí hông, túi khí đệm ghế hoặc túi khí phía xa (nếu trang bị). Làm vậy có thể khiến túi khí hông, túi khí đệm ghế hoặc túi khí phía xa (nếu trang bị) hoạt động không chuẩn xác, làm giảm khả năng bảo vệ người ngồi ghế trước.**
- **Không dán bọc ghế trừ khi đó là bọc ghế chính hãng SUBARU được thiết kế riêng để sử dụng với hệ thống túi khí. Ngay cả khi sử dụng bọc ghế SUBARU chính hãng, túi khí hông, túi khí đệm ghế hoặc túi khí phía xa (nếu trang bị) có thể không hoạt động bình thường nếu bọc ghế không được đặt đúng cách.**

■ Lưu ý an toàn chung về hệ thống túi khí và trẻ em

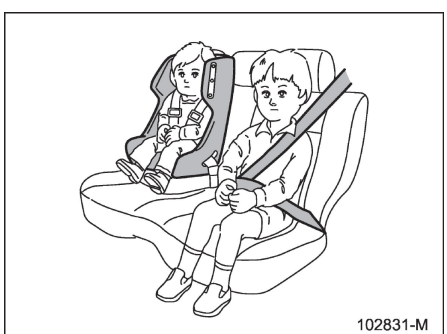
102831-M

⚠ CẢNH BÁO

SUBARU đặc biệt khuyến nghị rằng TẤT CẢ trẻ sơ sinh và trẻ em (bao gồm cả trẻ em ngồi ở ghế an toàn trẻ em) ngồi ở ghế SAU cần được trông giữ một cách phù hợp bằng ghế an toàn trẻ em hoặc bằng dây đai an toàn, tùy theo độ tuổi, chiều cao và cân nặng của trẻ. Các túi khí sẽ được kích hoạt khi đạt đến tốc độ và lực đáng kể và thậm chí khiến trẻ em tử vong, đặc biệt là nếu chúng không được kiềm giữ hoặc kiềm giữ không đúng cách. Bởi vì trẻ em nhẹ hơn và yếu hơn người lớn, nguy cơ bị thương từ việc bung túi khí là lớn hơn. Theo thống kê tai nạn, trẻ em an toàn hơn khi được giữ đúng cách ở các vị trí ngồi phía sau so với các vị trí ngồi phía trước. Tham khảo hướng dẫn và lưu ý an toàn liên quan đến ghế an toàn trẻ em ở mục "Ghế an toàn trẻ em"☞ Tr. 54.

- CÒN TIẾP -

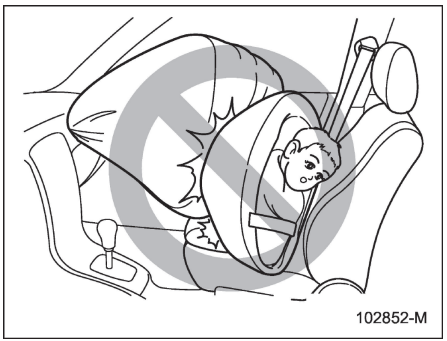

⚠ CẢNH BÁO

KHÔNG BAO GIỜ sử dụng ghế trẻ em hướng về phía sau trên ghế được bảo vệ bởi MỘT TÚI KHÍ HOẠT ĐỘNG phía trước nó, trẻ có thể bị TỬ VONG hoặc xảy ra CHẤN THƯƠNG NGHIÊM TRỌNG.

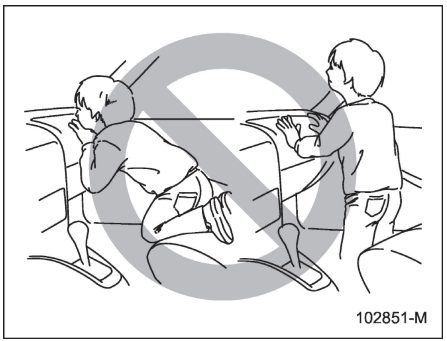

⚠ CẢNH BÁO

Không bao giờ cho phép trẻ đứng lên hoặc quỳ trên ghế hành khách phía trước. Hệ thống túi khí bung ra với lực đáng kể và có thể làm bị thương hoặc thậm chí làm trẻ em tử vong.

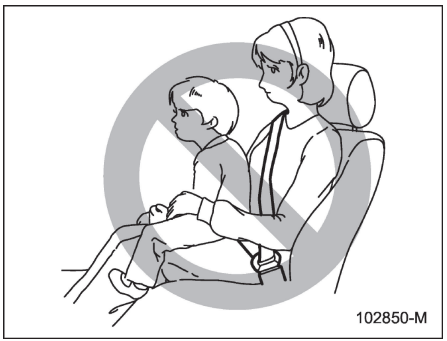

⚠ CẢNH BÁO

Không bao giờ giữ một đứa trẻ trên đùi hoặc trong vòng tay. Hệ thống túi khí bung ra với lực đáng kể và có thể làm bị thương hoặc thậm chí làm trẻ em tử vong.

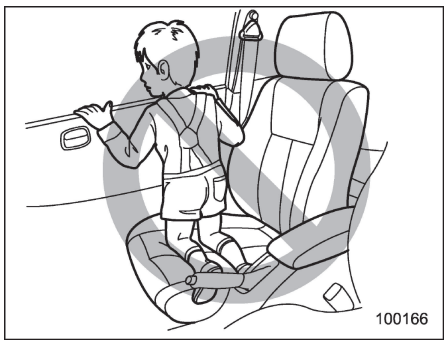
100166

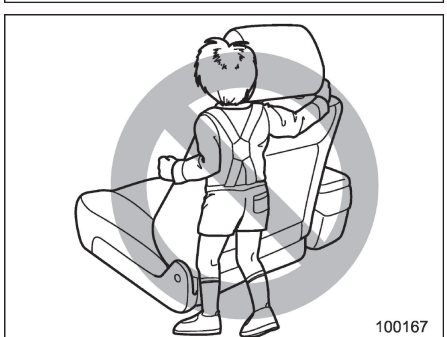
100167

⚠ CẢNH BÁO

- **Không bao giờ cho phép trẻ làm những điều sau.**

  - Quỳ trên ghế hành khách đối diện với cửa sổ bên.

  - Vòng tay của mình quanh ghế trước.

  - Đưa đầu, cánh tay hoặc các bộ phận khác của cơ thể ra khỏi cửa sổ.

  Trong trường hợp xảy ra tai nạn, lực bung của túi khí hông, túi khí rèm hoặc túi khí phía xa (nếu trang bị) có thể gây thương tích nghiêm trọng cho trẻ nếu đầu, cánh tay hoặc các bộ phận khác trên cơ thể trẻ quá gần những túi khí này (nếu trang bị).
- **Vì xe của bạn cũng được trang bị túi khí trước ở ghế hành khách phía trước, nên trẻ sơ sinh và trẻ nhỏ nên được đặt ở ghế sau và luôn luôn phải được trông giữ.**

– CONTINUED –

■ Các bộ phận

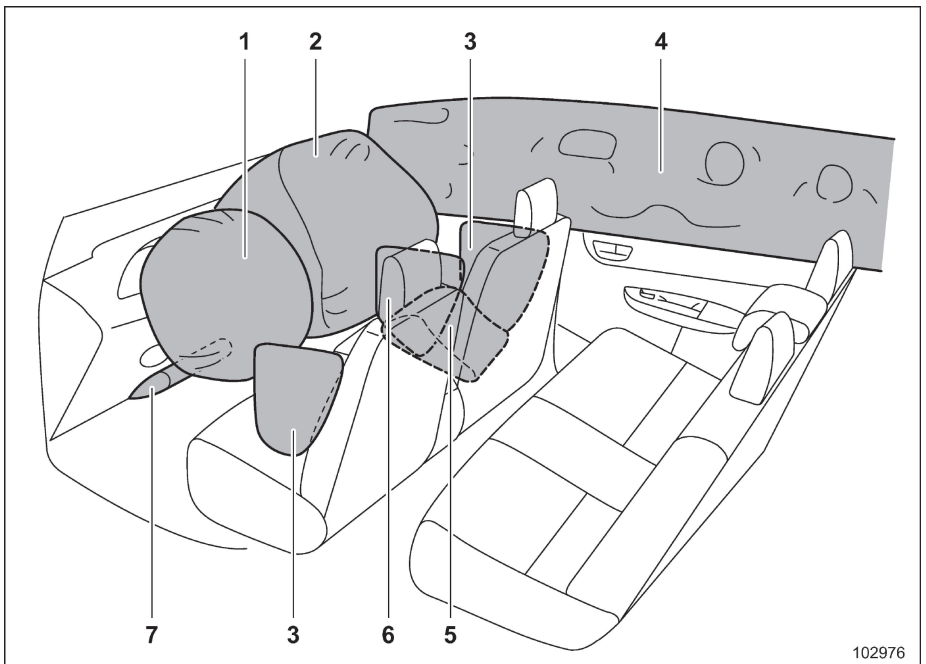

Túi khí được cất ở các vị trí sau đây.

1 **Túi khí trước của ghế lái:** ở phần trung tâm tay lái

2 **Túi khí trước ở ghế hành khách phía trước**: gần đầu bảng điều khiển

3 **Túi khí hông**: ở phía cửa của mỗi ghế ngồi phía trước

4 **Túi khí rèm**: ở phía trần (giữa trụ trước và một điểm trên ghế sau)

5 **Túi khí đệm ghế**: ở đệm ghế hành khách phía trước

6 **Túi khí phía xa (nếu trang bị):** trên lưng ghế người lái (nằm về phía giữa xe)

7 **Túi khí đầu gối**: dưới cột lái

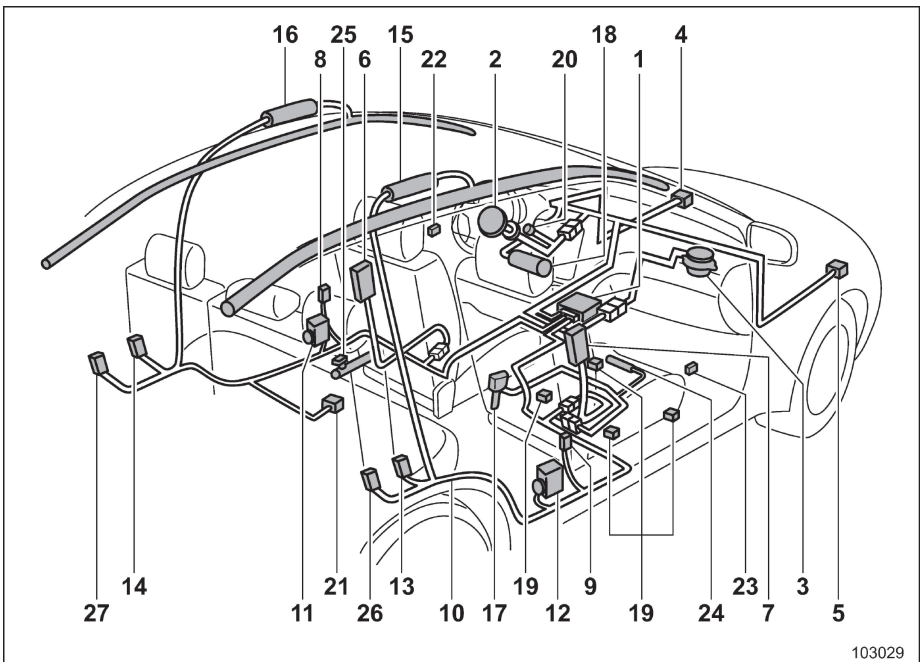

Các mẫu xe tay lái thuận

1 Mô-đun điều khiển túi khí (bao gồm các cảm biến va chạm)
2 Mô-đun túi khí phía trước (phía người lái)
3 Mô-đun túi khí phía trước (phía hành khách phía trước)
4 Cảm biến va chạm phía trước (bên trái)
5 Cảm biến va chạm phía trước (bên phải)
6 Mô-đun túi khí hông (phía người lái)
7 Mô-đun túi khí hông (phía hành khách phía trước)
8 Cảm biến va chạm phía bên (cột trung tâm bên trái)
9 Cảm biến va chạm phía bên (trụ giữa bên phải)
10 Hệ thống dây túi khí
11 Bộ cơ cấu căng dây (phía người lái)
12 Bộ cơ cấu căng dây (phía hành khách phía trước)
13 Cảm biến va chạm phía bên (khoang sau bên phải)
14 Cảm biến va chạm phía bên (khoang sau bên trái)
15 Mô-đun túi khí rèm (bên phải)
16 Mô-đun túi khí rèm (bên trái)
17 Công tắc khóa dây đai an toàn (phía hành khách phía trước)
18 Mô-đun túi khí đầu gối (phía ghế người lái)
19 Cảm biến phát hiện người ngồi ghế hành khách phía trước

- CÒN TIẾP -

20 Đèn cảnh báo hệ thống túi khí
21 Cảm biến va chạm phía bên (dưới ghế sau ở giữa)
22 Cảm biến va chạm phía bên (bên trái cửa trước)
23 Cảm biến va chạm phía bên (bên phải cửa trước)
24 Mô-đun túi khí đệm ghế (phía hành khách phía trước)
25 Bộ cơ cấu căng dây đai thắt lưng (phía người lái)
26 Bộ cơ cấu căng dây phía sau (phía bên phải)
27 Bộ cơ cấu căng dây phía sau (phía bên trái)

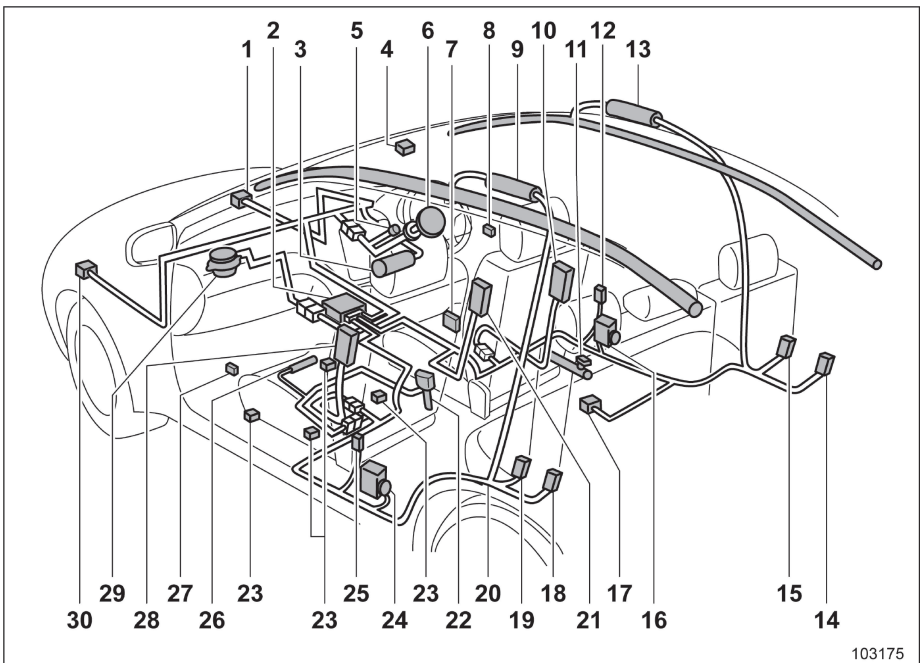

Các mẫu xe tay lái nghịch

1 Cảm biến va chạm phía trước (bên phải)
2 Mô-đun điều khiển túi khí (bao gồm các cảm biến va chạm)
3 Mô-đun túi khí đầu gối (phía ghế người lái)
4 Đèn báo túi khí trước của ghế hành khách phía trước (nếu trang bị) đang TẮT hoặc BẬT
5 Đèn cảnh báo hệ thống túi khí
6 Mô-đun túi khí phía trước (phía người lái)
7 Cảm biến vị trí ngồi của người lái (nếu trang bị)
8 Cảm biến va chạm phía bên (bên phải cửa trước)
9 Mô-đun túi khí rèm (bên trái)
10 Mô-đun túi khí hông (phía người lái)
11 Bộ cơ cấu căng dây đai thắt lưng (phía người lái)
12 Cảm biến va chạm phía bên (trụ giữa bên phải)
13 Mô-đun túi khí rèm (bên phải)
14 Bộ cơ cấu căng dây phía sau (phía bên phải)
15 Cảm biến va chạm phía bên (khoang sau bên phải)
16 Bộ cơ cấu căng dây (mọi mẫu xe) và bộ giới hạn lực thích ứng (nếu trang bị) (phía người lái)
17 Cảm biến va chạm phía bên (dưới ghế sau ở giữa)
18 Bộ cơ cấu căng dây phía sau (phía bên trái)
19 Cảm biến va chạm phía bên (khoang sau bên trái)
20 Hệ thống dây túi khí
21 Mô-đun túi khí phía xa (phía người lái) (nếu trang bị)
22 Công tắc khóa dây đai an toàn (phía hành khách phía trước)

23 Cảm biến phát hiện người ngồi ghế hành khách phía trước
24 Bộ cơ cấu căng dây (mọi mẫu xe) và bộ giới hạn lực thích ứng (nếu trang bị) (phía hành khách phía trước)
25 Cảm biến va chạm phía bên (cột trung tâm bên trái)
26 Mô-đun túi khí đệm ghế (phía hành khách phía trước)
27 Cảm biến va chạm phía bên (bên trái cửa trước)
28 Mô-đun túi khí hông (phía hành khách phía trước)
29 Mô-đun túi khí phía trước (phía hành khách phía trước)
30 Cảm biến va chạm phía trước (bên trái)

■ Hệ thống túi khí

⚠ CẢNH BÁO

Các nhãn cảnh báo được dán ở cả hai bên của tấm che nắng ở ghế hành khách phía trước. Hãy đọc kỹ phần mô tả tại "Nhãn cảnh báo" ☞Tr. 56.

Để biết vị trí của các túi khí, tham khảo mục "Các bộ phận" ☞Tr. 82.

Trong một vụ va chạm trực diện từ trung bình đến nặng, các bộ phận sau đây được triển khai.

• Túi khí trước cho ghế người lái
• Túi khí phía trước cho ghế hành khách phía trước
• Túi khí đệm ghế cho hành khách phía trước
• Túi khí rèm*
• Túi khí đầu gối cho người lái
• Túi khí hông*

*: Khi va chạm phía trước đủ nghiêm trọng để túi khí phía trước bung ra

Các bộ phận này phụ trợ cho dây đai an toàn bằng cách giảm tác động đến đầu, ngực và đầu gối của người ngồi trên xe.

Trong va chạm có tác động từ trung bình đến nghiêm trọng, túi khí hông ở phía bị va chạm của xe sẽ bung ra giữa người ngồi và bảng điều khiển cửa và phụ trợ cho dây đai an toàn bằng cách giảm tác động đến ngực và thắt lưng của người ngồi. Túi khí hông chỉ hoạt động cho người ngồi ở ghế trước.

Trong va chạm có tác động từ trung bình đến nghiêm trọng, túi khí phía xa (nếu trang bị) ở phía bị va chạm của xe sẽ bung ra giữa người lái và hành khách phía trước, đồng thời phụ trợ cho dây đai an toàn bằng cách giảm tác động đến đầu của người ngồi trong xe. Túi khí phía xa (nếu trang bị) chỉ có nhiệm vụ bảo vệ người ngồi ở ghế trước.

Trong va chạm tác động từ trung bình đến nghiêm trọng, túi khí rèm ở phía bên bị va chạm của xe sẽ bung ra giữa người ngồi và cửa sổ bên và phụ trợ cho dây đai an toàn bằng cách giảm tác động đến đầu của người ngồi trong xe.

▼ Hệ thống phát hiện người ngồi trên xe (nếu trang bị)

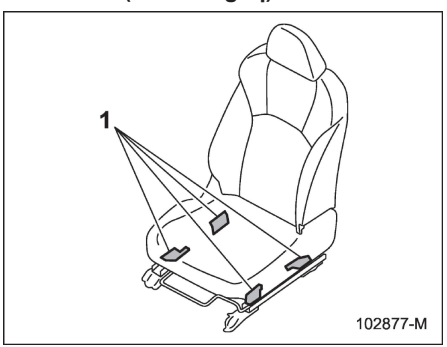

1 Cảm biến phát hiện người ngồi trên xe

Cảm biến phát hiện người ngồi trên xe được lắp đặt vào giữa ghế ngồi và ray trượt ghế, đồng thời theo dõi vóc dáng và tư thế của hành khách ngồi phía trước. Hệ thống phát hiện người ngồi trên xe có thể sử dụng thông tin này để xác định xem có nên bung túi khí phía trước và túi khí đệm ghế của ghế hành khách phía trước ra hay không. Hệ thống phát hiện người ngồi trên xe có thể không thổi phồng túi khí phía

trước của ghế hành khách phía trước ngay cả khi túi khí phía trước của ghế người lái được bung ra. Điều này là bình thường.

⚠ CẢNH BÁO

Không đá vào ghế hành khách phía trước hoặc tác động mạnh vào ghế. Nếu không, đèn cảnh báo hệ thống túi khí có thể sáng lên để báo hiệu hệ thống phát hiện hành khách phía trước đang gặp trục trặc. Trong trường hợp này, bạn nên liên hệ ngay với đại lý SUBARU.

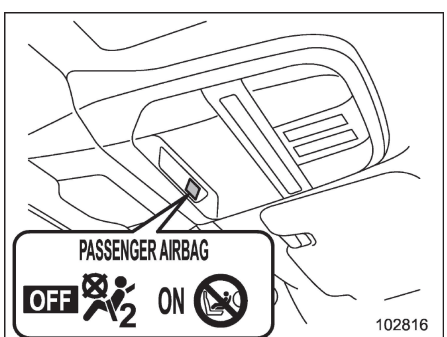

OFF: Đèn báo túi khí trước TẮT của ghế hành khách phía trước

ON: Đèn báo túi khí trước BẬT của ghế hành khách phía trước

Nếu đèn báo túi khí trước BẬT và TẮT của ghế hành khách phía trước không hoạt động bình thường, thì không cho phép bất kỳ ai ngồi trên ghế hành khách phía trước và nhờ đại lý SUBARU kiểm tra hệ thống phát hiện người ngồi trên xe.

Ngoài ra, nếu hành lý được đặt lên ghế hành khách phía trước, khả năng xác định thời điểm bung túi khí có thể bị ảnh hưởng. Việc này có thể khiến đèn báo túi khí trước BẬT và TẮT của ghế hành khách phía trước hoạt động không chuẩn xác. Kiểm tra xe đèn báo có hoạt động đúng cách không.

Khi đèn báo TẮT tắt đi và đèn báo BẬT sáng lên, túi khí trước của ghế hành khách phía trước có thể bung ra trong khi xảy ra va chạm. Hãy tháo dỡ hành lý khỏi ghế hành khách phía trước.

▼ Túi khí trước của ghế hành khách phía trước đối với mẫu xe có hệ thống phát hiện người ngồi trên xe

⚠ THẬN TRỌNG

Tuân thủ các lưu ý sau. Không làm như vậy có thể ngăn cản việc túi khí trước của ghế hành khách phía trước hoạt động chuẩn xác hoặc khiến hệ thống gặp trục trặc.

- **Không tác động mạnh lên ghế hành khách phía trước như đá vào ghế.**
- **Không được để hành khách phía sau gác chân lên vị trí giữa ghế trước và đệm ghế.**
- **Không chèn đồ vật vào giữa lưng ghế trước và đệm ghế.**
- **Không gỡ bỏ hoặc tháo rời ghế hành khách phía trước.**
- **Không lắp đặt bất kỳ phụ kiện nào (như bộ khuếch đại âm thanh) ngoài phụ kiện SUBARU chính hãng hoặc tương đương dưới ghế hành khách phía trước.**
- **Không được đặt bất cứ thứ gì (giày, ô,...) dưới ghế hành khách phía trước.**
- **Không được đặt bất cứ vật gì (ví dụ như sách) xung quanh ghế hành khách phía trước.**
- **Không sử dụng ghế hành khách phía trước khi tựa đầu bị tháo gỡ.**
- **Không để lại bất kỳ vật phẩm nào trên ghế hành khách phía trước hoặc chốt dây đai an toàn và khóa được gắn vào khi bạn rời khỏi xe.**
- **Không đặt (các) vật nhọn trên ghế hoặc xuyên qua bọc ghế.**
- **Không đặt nam châm gần khóa dây đai an toàn và bộ rút dây đai**

– CONTINUED –

an toàn.

- **Đối với những xe có ghế chỉnh tay, không sử dụng ghế trước có vị trí tiến/lùi khi lưng ghế không được khóa an toàn. Nếu bất kỳ ghế nào không được khóa an toàn, hãy điều chỉnh lại. Để biết quy trình điều chỉnh, tham khảo mục "Ghế chỉnh tay" ☞Tr. 32 (chỉ dành cho những mẫu xe có ghế chỉnh tay).**

Nếu công tắc khóa dây đai an toàn và/hoặc hệ thống phát hiện người ngồi trên xe của hành khách phía trước bị hỏng, đèn cảnh báo hệ thống túi khí sẽ sáng. Chúng tôi khuyên bạn nên kiểm tra hệ thống bởi đại lý SUBARU ngay lập tức nếu đèn cảnh báo hệ thống túi khí sáng lên.

Nếu xe của bạn chịu tác động trong thời gian dài, điều này có thể ảnh hưởng đến hoạt động chuẩn xác của hệ thống túi khí trước của ghế hành khách phía trước. Chúng tôi khuyên bạn nên kiểm tra xe tại đại lý SUBARU của bạn. Không sử dụng ghế hành khách phía trước trong khi lái xe đến đại lý SUBARU của bạn hoặc trung tâm bảo dưỡng khác.

▼ Đèn báo túi khí trước BẬT và TẮT của ghế hành khách (nếu có)

Tham khảo mục "Đèn báo túi khí trước của ghế hành khách phía trước BẬT và TẮT" ☞Tr. 152.

▼ Các điều kiện mà trong đó túi khí phía trước của hành khách phía trước không được kích hoạt (loại xe có hệ thống phát hiện người ngồi)

Túi khí trước của ghế hành khách phía trước sẽ không được kích hoạt trong bất kỳ điều kiện nào sau đây của ghế hành khách phía trước:

- Ghế trống.
- Ghế được trang bị ghế an toàn trẻ em thích hợp và có thể giữ trẻ sơ sinh ngồi trên ghế. (Xem CẢNH BÁO theo sau.)
- Hệ thống phát hiện người ngồi ở ghế hành khách phía trước đang gặp trục trặc.

⚠ CẢNH BÁO

SUBARU đặc biệt khuyến nghị rằng TẤT CẢ trẻ sơ sinh và trẻ em (bao gồm cả trẻ sử dụng ghế an toàn trẻ em) phải ngồi ở ghế SAU được cố định đúng cách trong ghế an toàn trẻ em hoặc thắt dây đai an toàn, tùy theo độ tuổi, chiều cao và cân nặng của trẻ. Các túi khí sẽ được kích hoạt khi đạt đến tốc độ và lực đáng kể và thậm chí khiến trẻ em tử vong, đặc biệt là nếu chúng không được kiềm giữ hoặc kiềm giữ không đúng cách. Bởi vì trẻ em nhẹ hơn và yếu hơn người lớn, nguy cơ bị thương từ việc bung túi khí là lớn hơn. Theo thống kê tai nạn, trẻ em an toàn hơn khi được giữ đúng cách ở các vị trí ngồi phía sau so với các vị trí ngồi phía trước. Tham khảo hướng dẫn và lưu ý liên quan đến ghế an toàn trẻ em ở mục "Ghế an toàn trẻ em" ☞ Tr. 54.

⚠ THẬN TRỌNG

Khi ghế hành khách phía trước có trẻ sơ sinh ngồi trong ghế an toàn trẻ em thích hợp, hãy tuân thủ các lưu ý sau. Không làm như vậy có thể sẽ cản trở hoạt động chuẩn xác của hệ thống phát hiện người ngồi trên xe, làm kích hoạt túi khí trước của ghế hành khách phía trước ngay cả khi trên ghế đang có trẻ sơ sinh được đặt trong ghế an toàn.

- **Không đặt bất kỳ vật phẩm nào lên ghế ngoài để trẻ sơ sinh nằm trong ghế an toàn trẻ em.**

- **Không được đặt nhiều hơn một trẻ sơ sinh vào hệ thống ghế an toàn cho trẻ em.**
- **Không lắp đặt bất kỳ phụ kiện nào (như bàn hoặc TV) vào lưng ghế.**
- **Không cất giữ đồ vật có trọng tải nặng trong túi trên lưng ghế.**
- **Không cho phép người ngồi ở ghế sau đặt tay hoặc chân lên lưng ghế hành khách phía trước hoặc kéo lưng ghế.**

▽ **Nếu đèn báo túi khí trước BẬT của ghế hành khách phía trước đang sáng và đèn báo TẮT không sáng ngay cả khi trẻ sơ sinh hoặc trẻ nhỏ ngồi ở trong ghế an toàn trẻ em (bao gồm cả ghế nâng)**

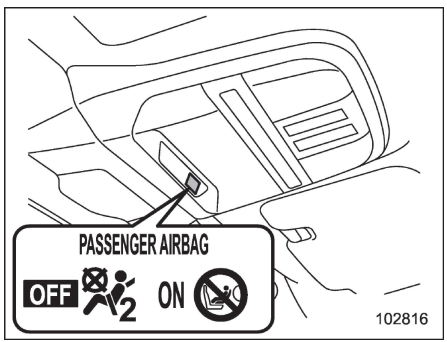

OFF: Đèn báo túi khí trước TẮT của ghế hành khách phía trước

ON: Đèn báo túi khí trước BẬT của ghế hành khách phía trước

1. Chuyển công tắc khóa điện sang vị trí "OFF".
2. Tháo ghế an toàn trẻ em ra khỏi ghế hành khách.
3. Tham khảo các khuyến nghị của nhà sản xuất ghế an toàn trẻ em cũng như các quy trình lắp đặt ghế an toàn trẻ em tại mục "Ghế an toàn trẻ em" ☞ Tr. 54. để lắp đặt ghế an toàn trẻ em đúng cách.
4. Chuyển công tắc khóa điện sang vị trí "ON" để đảm bảo đèn báo túi khí trước BẬT của ghế hành khách phía trước không sáng và đèn báo TẮT sáng lên.

Nếu đèn báo BẬT vẫn sáng trong khi đèn báo TẮT không sáng, hãy thực hiện các hành động sau.

- Đảm bảo rằng không có vật nào được đặt trên ghế ngoài ghế trẻ em và đồ bảo hộ trẻ em.
- Đảm bảo rằng ghế được cố định và lưng ghế của ghế hành khách phía trước được khóa an toàn bằng cách di chuyển ghế qua lại (chỉ đối với những mẫu xe có ghế chỉnh tay).
- Đảm bảo rằng không có vật dụng còn lại trong túi trên lưng ghế.

Nếu đèn báo BẬT vẫn sáng trong khi đèn báo TẮT không sáng sau khi đã thực hiện các thao tác điều chỉnh có liên quan ở trên, hãy chuyển ghế an toàn trẻ em ra hàng ghế sau và liên hệ ngay với đại lý SUBARU để kiểm tra xe.

LƯU Ý

Khi trẻ em không còn ngồi vừa ghế an

- CÒN TIẾP -

toàn trẻ em hoặc người lớn nhỏ con ngồi ở ghế hành khách phía trước, hệ thống túi khí phía trước có thể bị kích hoạt hoặc không kích hoạt túi khí phía trước của ghế hành khách phía trước, tùy theo tư thế ngồi của người ngồi trên xe. Trẻ em phải luôn luôn thắt dây đai an toàn khi ngồi trên ghế bất kể túi khí bị vô hiệu hóa hay kích hoạt. Nếu túi khí phía trước của hành khách phía trước được kích hoạt (đèn báo BẬT vẫn sáng trong khi đèn báo TẮT không sáng), hãy thực hiện các hành động sau.

- **Đảm bảo rằng không có đồ vật nào được đặt trên ghế ngoài người ngồi.**

Nếu đèn báo BẬT vẫn sáng trong khi đèn báo TẮT không sáng dù đã thực hiện các hành động nêu trên, hãy chuyển trẻ em ra ghế sau và liên hệ ngay với đại lý SUBARU để kiểm tra xe. Ngay cả khi đại lý đã kiểm tra hệ thống, trong các chuyến đi tiếp theo, trẻ em vẫn nên ngồi ở ghế sau.

Trẻ em đã sử dụng ghế trẻ em phải luôn luôn thắt dây đai an toàn bất kể túi khí có bị vô hiệu hóa hay kích hoạt hay không.

▼ Các điều kiện trong đó túi khí phía trước của hành khách phía trước được kích hoạt (xe có hệ thống phát hiện người ngồi)

Túi khí phía trước của ghế hành khách phía trước sẽ được kích hoạt để triển khai dưới lực tác động khi một trong các điều kiện sau được đáp ứng liên quan đến ghế hành khách phía trước.

- Khi có một người lớn ngồi vào ghế.
- Khi một số đồ vật nhất định (ví dụ như bình nước) được đặt ở trên ghế.

⚠ THẬN TRỌNG

- **Khi ghế hành khách phía trước có người lớn ngồi, không được đặt bất cứ thứ gì (giày, ô,...) dưới ghế hành khách phía trước.**
- **Làm vậy có thể vô hiệu hóa túi khí phía trước của ghế hành khách phía trước mặc dù thực tế là ghế có người lớn đang ngồi. Điều này có thể dẫn đến thương tích cá nhân.**
- **Không cho phép người ngồi ở ghế sau nhấc đệm ghế hành khách phía trước bằng chân của mình.**
- **Không đặt bất kỳ vật dụng nào dưới ghế hành khách phía trước hoặc ép bất kỳ vật dụng nào từ phía sau và dưới ghế.**
- **Không ép bất kỳ vật dụng nào giữa ghế hành khách phía trước và ghế phụ/trụ, cửa hoặc hộp điều khiển trung tâm. Điều này có thể làm nâng đệm ghế.**

▽ Nếu đèn báo túi khí của ghế hành khách TẮT sáng lên và đèn báo BẬT không sáng ngay cả khi có người lớn ngồi ở ghế ở trước

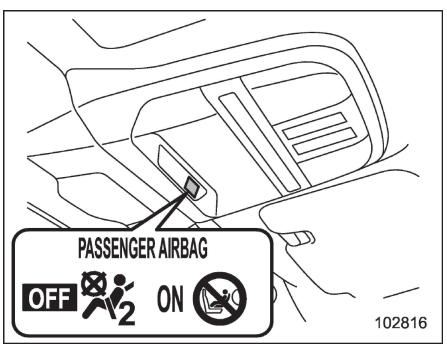

OFF: Đèn báo túi khí trước TẮT của ghế hành khách phía trước

ON: Đèn báo túi khí trước BẬT của ghế hành khách phía trước

Điều này có thể do người lớn ở ghế hành khách phía trước ngồi không đúng tư thế.

1. Chuyển công tắc khóa điện sang vị trí “OFF”.
2. Yêu cầu hành khách phía trước đưa lưng ghế về vị trí thẳng đứng, ngồi thẳng ở giữa đệm ghế, thắt dây đai an toàn đúng cách, đưa chân ra phía trước và điều chỉnh ghế về vị trí sau cùng.
3. Chuyển công tắc khóa điện sang vị trí “ON”.

Nếu đèn báo TẮT vẫn sáng trong khi đèn báo BẬT vẫn tắt, hãy thực hiện các hành động sau.

1. Chuyển công tắc khóa điện sang vị trí “OFF”.
2. Đảm bảo rằng người ngồi ghế trước không dùng chăn, đệm ghế, bọc ghế, bộ sưởi ghế hay máy mát-xa,...
3. Nếu mặc nhiều lớp quần áo, người ngồi ghế trước nên bỏ bớt các đồ không cần thiết trước khi ngồi vào ghế trước, hoặc nên ngồi ở ghế sau.
4. Ấn nút khởi động sang vị trí “ON”và chờ 6 giây để cho phép hệ thống hoàn thành việc tự kiểm tra. Sau khi kiểm tra hệ thống, cả hai đèn báo tắt trong 2 giây. Bây giờ, đèn báo BẬT sẽ sáng trong khi đèn báo TẮT vẫn tắt.

Nếu đèn báo TẮT vẫn sáng trong khi đến báo BẬT vẫn tắt, hãy yêu cầu người ngồi chuyển về ghế sau và ngay lập tức liên hệ với đại lý SUBARU để kiểm tra xe.

■ Vận hành hệ thống

⚠ THẬN TRỌNG

Không chạm vào các bộ phận của hệ thống túi khí bằng tay trần ngay sau khi túi khí bung ra. Làm như vậy có thể bị bỏng vì các bộ phận có thể rất nóng do việc bung túi khí.

Các túi khí chỉ có thể hoạt động khi công tắc khóa điện ở vị trí “ON”.

Khi túi khí bung ra, sẽ đột ngột có một tiếng ồn khá to do túi khí bị thổi phồng và một lượng khói sẽ thoát ra. Những hiện tượng này là kết quả bình thường của việc bung túi khí. Khói này không biểu thị cho một đám cháy ở trong xe. Khói này không biểu thị cho sự cố cháy trong xe.

- CÒN TIẾP -

▼ Hoạt động của túi khí trước

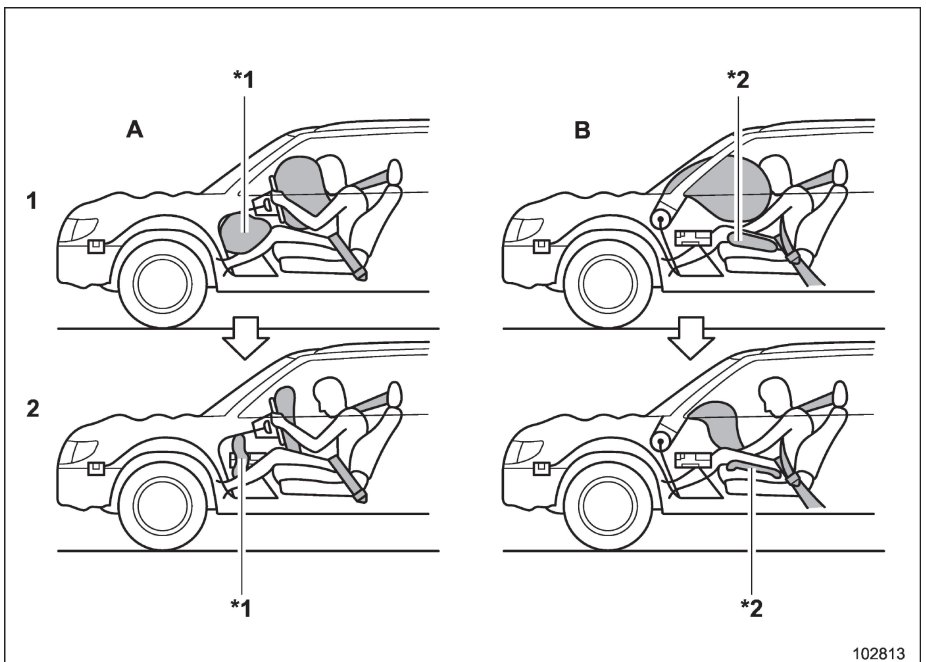

A Bên người lái

B Bên hành khách

1 Túi khí sẽ bung ra ngay khi xảy ra va chạm.

2 Sau khi bung ra, túi khí sẽ xẹp xuống ngay lập tức để không làm cản trở tầm nhìn của người lái.

*1: Túi khí đầu gối

*2: Túi khí đệm ghế

Nếu các cảm biến sau phát hiện một lực được xác định trước trong quá trình va chạm trực diện, mô-đun điều khiển sẽ gửi tín hiệu đến mô-đun túi khí (chỉ mô-đun phía người lái hoặc mô-đun ở cả phía người lái và hành khách phía trước) để hướng dẫn mô-đun bơm căng túi khí phía trước.

- Cảm biến va chạm phía trước
- Các cảm biến va chạm trong mô-đun điều khiển túi khí

Sau đó, cả hai mô-đun túi khí đều tạo ra khí, ngay lập tức làm phồng lên các túi khí phía trước ghế người lái và ghế hành khách. Túi khí đầu gối cũng phồng lên cùng với túi khí phía trước

▼ Sau khi bung ra

Sau khi bung ra, các túi khí ngay lập tức bắt đầu xì hơi để tầm nhìn của người lái không bị cản trở và khả năng duy trì khả năng điều khiển phương tiện của người lái không bị ảnh hưởng.

Nếu xe được trang bị hệ thống phát hiện người ngồi cho ghế hành khách phía trước, hệ thống túi khí sẽ phát hiện xem ghế hành khách phía trước có người đang ngồi hay không. Nếu ghế không có người ngồi, hệ thống sẽ không làm phồng túi khí của ghế hành khách phía trước.

▼ Ví dụ về loại tai nạn

Túi khí phía trước (và túi khí đầu gối) được thiết kế để hoạt động như sau.

- Để triển khai trong trường hợp xảy ra tai nạn liên quan đến va chạm trực diện từ trung bình đến nặng.
- Hoạt động một lần duy nhất

Túi khí phía trước (và túi khí đầu gối) không được thiết kế để hoạt động như sau.

- Bung ra trong hầu hết các va chạm trực diện nhẹ hơn*1
- Bung ra trong hầu hết các va chạm bên hông hoặc từ đằng sau hay tai nạn lật xe*2

*1: Bởi vì sự bảo vệ cần thiết có thể đạt được chỉ thông qua dây đai an toàn.

*2: Vì nếu chỉ có túi khí trước của ghế người lái hay ghế hành khách, hay cả hai túi khí đều bung ra cũng không đủ để bảo vệ người ngồi trên xe trong tình huống này.

Việc các túi khí bung ra phụ thuộc vào mức độ lực xảy ra trong khoang hành khách ở một vụ va chạm. Mức độ đó khác nhau tuỳ vào từng loại va chạm khác nhau, và nó có thể không có liên quan đến thiệt hại có thể nhìn thấy đối với chính chiếc xe.

▽ Khi nào túi khí phía trước có khả năng bung nhất?

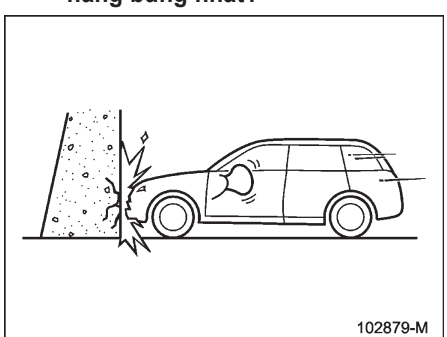

Một vụ va chạm trực diện vào một bức tường bê tông dày khi tốc độ xe từ 20 đến 30 km/h (12 đến 19 dặm/giờ) hoặc cao hơn sẽ kích hoạt túi khí phía trước. Túi khí an toàn phía trước cũng sẽ được kích hoạt khi xe tiếp xúc với tác động trực diện tương tự về kiểu cách và cường độ với vụ va chạm được mô tả ở trên.

▽ Túi khí phía trước còn có thể bung ra vào thời điểm nào?

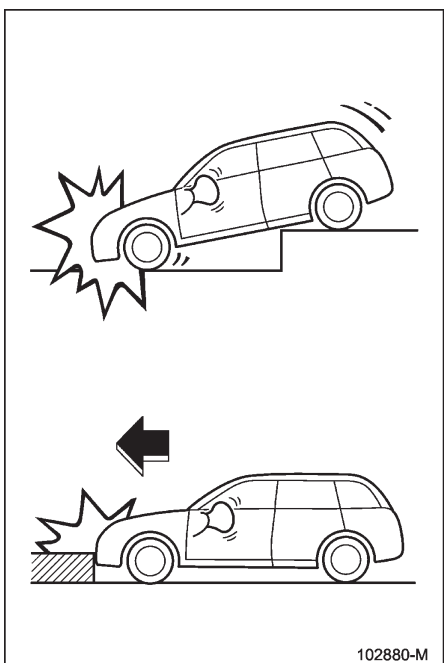

- CÒN TIẾP -

Túi khí an toàn phía trước có thể được kích hoạt khi xe chịu tác động mạnh ở khu vực gầm xe từ mặt đường (như khi xe lao xuống mương sâu và bị tác động hoặc va đập mạnh vào chướng ngại vật trên đường như lề đường).

▽ **Khi nào túi khí phía trước ít có khả năng bung ra?**

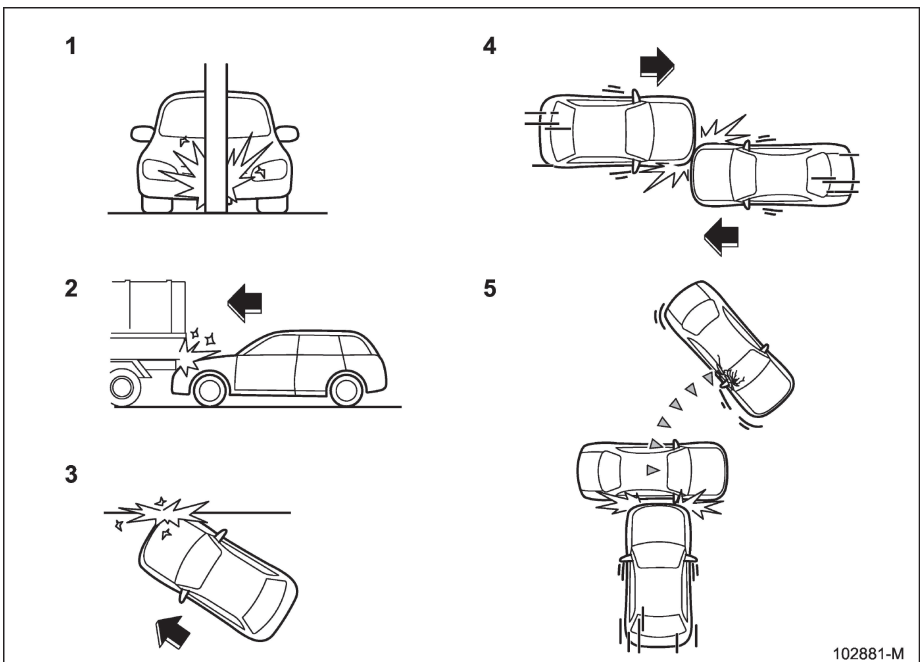

1 Khi xe đâm vào một vật, chẳng hạn như cột điện hoặc cột biển báo.

2 Xe trượt dưới gầm của xe tải.

3 Chiếc xe va chạm theo góc nghiêng từ phía trước.

4 Chiếc xe va chạm không trực diện với xe phía trước.

5 Chiếc xe đâm vào một vật thể có thể di chuyển hoặc biến dạng, chẳng hạn như một chiếc xe đang đỗ.

Có nhiều loại va chạm có thể không nhất thiết phải bung túi khí phía trước. Trong trường hợp tai nạn như hình minh họa, túi khí phía trước có thể không được triển khai tùy thuộc vào mức độ lực của các tai nạn liên quan.

- CÒN TIẾP -

▽ **Khi nào túi khí phía trước sẽ không bung?**

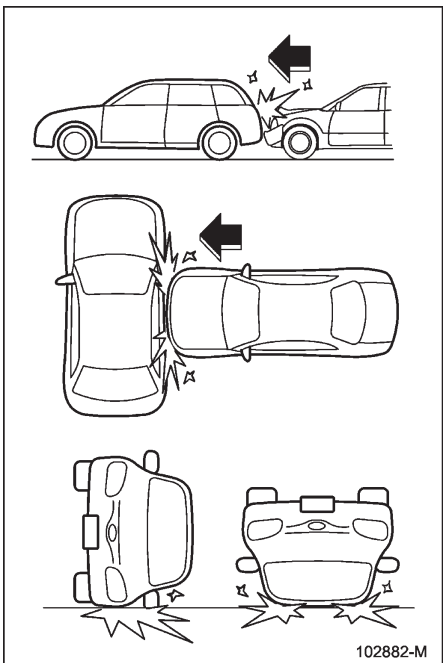

Túi khí phía trước không được thiết kế để bung ra trong hầu hết các trường hợp sau.

- Nếu xe bị va chạm từ phía bên hoặc từ phía sau
- Nếu xe bị lật sang bên hoặc lật ngược
- Nếu xe liên quan đến một vụ va chạm trực diện ở tốc độ thấp

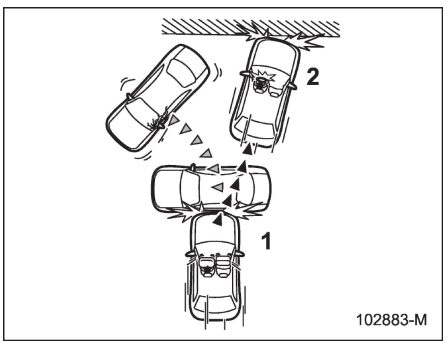

1 Va chạm lần đầu
2 Va chạm lần hai

Trong một tai nạn mà xe bị va chạm nhiều lần, túi khí phía trước chỉ bung ra một lần.

Ví dụ: Trong trường hợp va chạm hai lần, lần đầu với một chiếc xe khác, ngay sau đó va vào một bức tường bê tông, một khi túi khí phía trước phía người lái/hành khách phía trước được kích hoạt ở lần va chạm đầu tiên, túi khí đó sẽ không bung ra ở lần va chạm thứ hai.

■ Hoạt động của túi khí đệm ghế

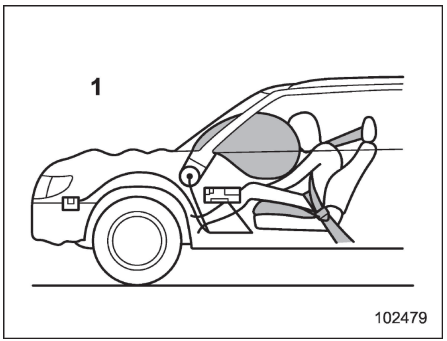

1 Phía bên hành khách

⚠CẢNH BÁO

Túi khí đệm ghế không được thiết kế để bung ra khi dây đai an toàn của ghế tương ứng chưa được thắt. Để đảm bảo an toàn, tất cả mọi người ở trong xe nên thắt dây đai an toàn.

Túi khí đệm ghế được thiết kế để bung ra đồng thời với túi khí phía trước. Để biết thêm chi tiết về điều kiện hoạt động, tham khảo mục “Hệ thống túi khí” ☞Tr. 86.

Túi khí đệm ghế của ghế hành khách phía trước không được thiết kế để bung ra ở một trong các điều kiện sau.

- Chưa thắt dây đai an toàn ở ghế hành khách phía trước (ngay cả khi đèn báo túi khí trước BẬT của ghế này sáng lên còn đèn báo TẮT vẫn tắt).
- Đèn báo túi khí trước BẬT của ghế hành khách phía trước đang tắt còn đèn báo TẮT đang sáng.

LƯU Ý

Khi túi khí trước của ghế hành khách phía trước không được kích hoạt do hệ thống phát hiện người ngồi trên xe, túi khí đệm ghế cũng không được kích hoạt.

■ Hoạt động của túi khí hông, túi khí phía xa (nếu trang bị) và túi khí rèm

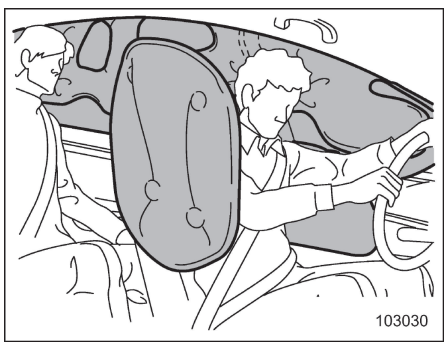

Túi khí hông của ghế người lái, ghế hành khách phía trước và túi khí rèm bung ra độc lập với nhau vì mỗi túi khí có cảm biến va chạm riêng. Do đó, các túi khí có thể không bung ra trong cùng một vụ tai nạn. Ngoài ra, túi khí hông, túi khí phía xa và túi khí rèm bung ra độc lập với túi khí phía trước của ghế người lái và hành khách phía trước ở tay lái và bảng táp-lô.

Một cảm biến tác động, cảm nhận lực tác động, được đặt ở mỗi vị trí sau.

- Ở trụ trung tâm bên trái và bên phải
- Ở khoang sau bên trái và bên phải
- Ở dưới ghế giữa của hàng ghế sau
- Ở cửa bên trái và bên phải
- Dưới phần chính giữa của bảng táp-lô

Túi khí hông, túi khí phía xa và túi khí rèm bung ra ngay cả khi không có ai đang ngồi ở bên có lực tác động.

Túi khí hông và túi khí rèm được thiết kế để bung ra khi có tai nạn liên quan đến va chạm bên hông hoặc va chạm phía trước ở mức độ từ trung bình đến nghiêm trọng.

Túi khí phía xa được thiết kế để bung ra khi có tai nạn liên quan đến va chạm bên hông ở mức độ từ trung bình đến nghiêm trọng.

Các túi khí này không được thiết kế để bung ra ở hầu hết các va chạm bên hông ở mức độ nhẹ hơn. Ngoài ra, các túi khí này không được thiết kế để bung ra trong hầu hết các va chạm từ phía trước hoặc phía sau vì việc túi khí hông, túi khí phía xa và túi khí rèm bung ra không giúp làm giảm tác động lên người ngồi trên xe trong tình huống này. Mỗi túi khí hông, túi khí phía xa và túi khí rèm đều được thiết kế để hoạt động một lần duy nhất.

Túi khí hông, túi khí phía xa và túi khí rèm bung ra tùy theo mức độ lực xảy ra trong khoang hành khách ở một vụ va chạm bên hông. Mức độ đó khác nhau tuỳ vào từng

- CÒN TIẾP -

loại va chạm khác nhau, và nó có thể không có liên quan đến thiệt hại có thể nhìn thấy đối với chính chiếc xe.

▼ Sau khi bung ra

Sau khi bung ra, các túi khí ngay lập tức bắt đầu xì hơi.

Túi khí rèm và túi khí phía sau vẫn ở trạng thái bơm căng trong một khoảng thời gian sau khi bung, sau đó từ từ xì hơi. Túi khí hông và túi khí rèm bung ra ngay cả khi không có ai đang ngồi ở bên mà tác động được áp dụng.

Khi túi khí hông, túi khí phía sau và túi khí rèm bung ra, một tiếng động khá to và đột ngột sẽ phát ra và sẽ có một lượng khói thoát ra. Những hiện tượng này là kết quả bình thường của việc bung túi khí. Khói này không biểu thị cho một đám cháy ở trong xe. Khói này không biểu thị cho sự cố cháy trong xe.

▽ Khi nào túi khí hông và túi khí rèm có nhiều khả năng nhất sẽ bung ra?

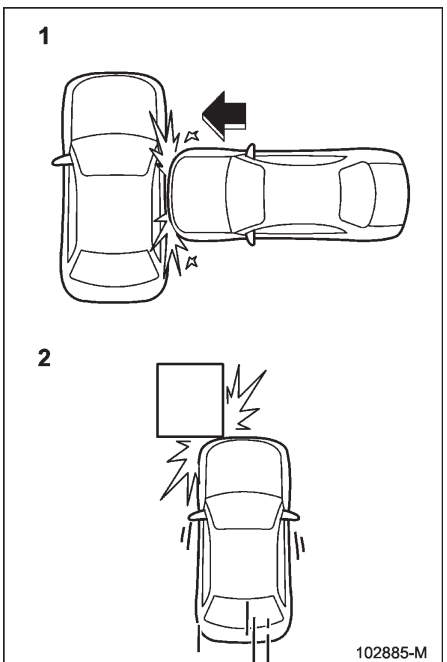

1 Một va chạm bên hông nghiêm trọng gần ghế trước.
2 Một dịch chuyển tần số do va chạm đủ nghiêm trọng để làm bung túi khí phía trước.

▽ Khi nào túi khí phía xa (nếu trang bị) có nhiều khả năng nhất sẽ bung ra?

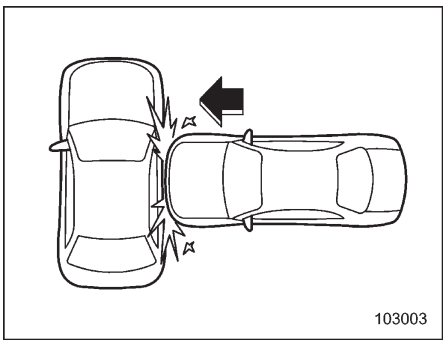

Một va chạm bên hông nghiêm trọng gần ghế trước.

▽ **Khi nào túi khí hông, túi khí phía xa (nếu trang bị) và túi khí rèm không có khả năng bung?**

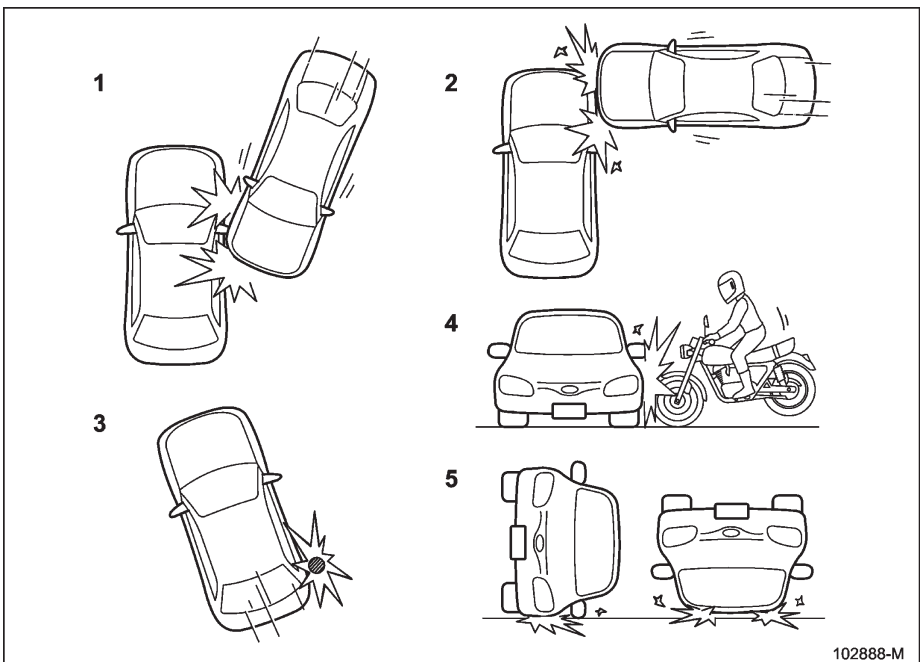

1 Chiếc xe không bị va chạm trực diện từ bên hông.

2 Chiếc xe bị va chạm từ bên hông khu vực ngoài khoang hành khách.

3 Chiếc xe đâm vào cột điện thoại hoặc vật tương tự.

4 Chiếc xe bị xa gắn máy va chạm từ bên hông.

5 Xe bị lật sang bên hoặc lật ngược

Có nhiều loại va chạm có thể không nhất thiết phải bung túi khí hông, túi khí phía xa và túi khí rèm. Trong trường hợp tai nạn như hình minh họa, túi khí hông, túi khí phía xa và túi khí rèm có thể không bung ra tùy theo mức độ lực của các tai nạn liên quan.

- CÒN TIẾP -

▽ Khi nào túi khí hông và rèm sẽ không bung?

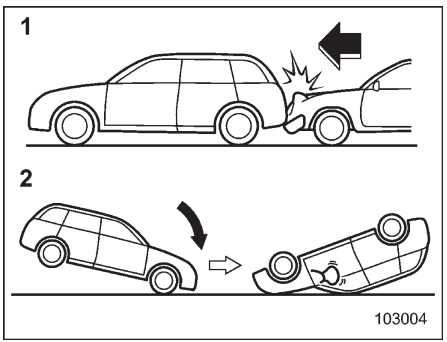

1 Xe bị va chạm từ phía sau.
2 Xe bị lộn vòng.

Trong trường hợp tai nạn như minh họa, túi khí hông và túi khí rèm không được thiết kế để triển khai trong hầu hết các trường hợp.

▽ Khi nào túi khí phía xa (nếu trang bị) sẽ không bung?

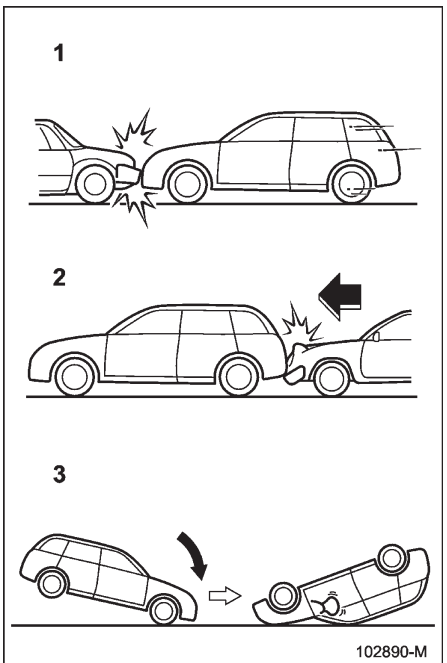

1 Chiếc xe có liên quan đến va chạm trực diện với một phương tiện khác (di chuyển hoặc đứng yên).
2 Xe bị va chạm từ phía sau.
3 Xe bị lộn vòng.

Trong trường hợp tai nạn như hình minh họa, túi khí phía sau không được thiết kế để bung ra trong hầu hết các trường hợp.

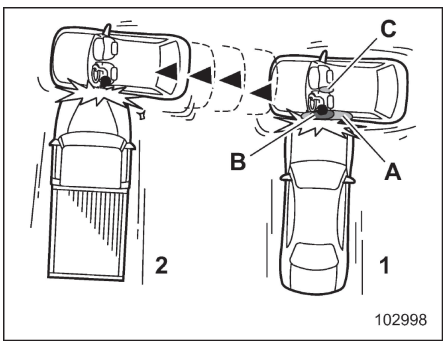

1 Va chạm lần đầu
2 Va chạm lần hai
A Túi khí rèm
B Túi khí hông
C Túi khí phía xa

Trong một tai nạn mà xe bị va chạm từ phía hông nhiều lần, túi khí hông SRS, túi khí phía xa SRS và rèm chỉ bung ra một lần cho lần va chạm đầu tiên.

Ví dụ: Trong trường hợp va chạm bên hông hai lần, lần đầu với một xe khác và ngay sau đó thêm một xe cũng từ hướng đấy, một khi túi khí hông, túi khí phía xa và túi khí rèm bung ra ở lần va chạm đầu tiên, túi khí sẽ không hoạt động ở lần va chạm thứ hai.

■ Theo dõi hệ thống túi khí

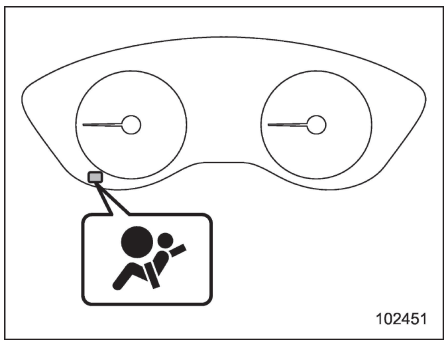

Đèn cảnh báo hệ thống túi khí

Một hệ thống chẩn đoán liên tục theo dõi sự sẵn sàng của hệ thống túi khí (bao gồm cả bộ cơ cấu căng dây) với công tắc khóa điện ở vị trí “ON”. Đèn cảnh báo hệ thống túi khí sẽ hiển thị hoạt động bình thường của hệ thống bằng cách sáng lên trong khoảng 6 giây khi công tắc khóa điện được chuyển sang vị trí “ON”.

Hệ thống chẩn đoán giám sát các bộ phận để đảm bảo hoạt động bình thường. Để biết thông tin về các bộ phận mà hệ thống giám sát, hãy tham khảo mục “Các bộ phận” ☞Tr. 82. Lưu ý rằng hệ thống chẩn đoán không tự theo dõi đèn cảnh báo hệ thống túi khí.

⚠ CẢNH BÁO

Nếu đèn cảnh báo hiển thị bất kỳ tình trạng nào sau đây, hãy dừng xe ngay ở nơi an toàn và tham khảo ý kiến của đại lý SUBARU. Nếu không có kỹ thuật viên kiểm tra và sửa chữa hệ thống khi cần, bộ cơ cấu căng dây và/hoặc túi khí sẽ không hoạt động bình thường trong trường hợp va chạm, điều này có thể dẫn đến thương tích.

- **Đèn cảnh báo chớp hoặc nhấp nháy**
- **Không bật đèn cảnh báo khi công tắc khóa điện lần đầu tiên được chuyển sang vị trí “ON”**
- **Đèn cảnh báo chiếu sáng liên tục**
- **Đèn cảnh báo chiếu sáng trong khi xe đang chạy**

■ Bảo dưỡng hệ thống túi khí

⚠ CẢNH BÁO

- **Khi loại bỏ một mô-đun túi khí hoặc loại bỏ toàn bộ chiếc xe bị hư hỏng do va chạm, chúng tôi khuyên bạn nên tham khảo ý kiến đại lý SUBARU của mình.**
- **Hệ thống túi khí không có bộ phận có thể sử dụng được. Không sử dụng thiết bị kiểm tra điện trên bất kỳ mạch nào liên quan đến hệ thống túi khí. Để bảo dưỡng hệ thống túi khí theo yêu cầu, chúng tôi khuyên bạn nên tham khảo ý kiến đại lý SUBARU gần nhất. Việc can thiệp hoặc ngắt kết nối hệ thống dây có thể dẫn đến việc vô tình bơm phồng của hệ thống túi khí hoặc có thể khiến hệ thống không hoạt động, và có thể dẫn đến thương tích nghiêm trọng.**

⚠ THẬN TRỌNG

Nếu bạn cần bảo dưỡng hoặc sửa chữa ở những khu vực được nêu trong danh sách dưới đây, bạn nên nhờ đại lý SUBARU được ủy quyền làm công việc này. Các mô-đun điều khiển túi khí, cảm biến tác động và

- CÒN TIẾP -

mô-đun túi khí được cất trong các khu vực sau.

- Dưới phần chính giữa của bảng táp-lô
- Ở hai bên phải và trái phần trước của xe
- Tay lái, trụ và các khu vực xung quanh
- Đáy của cột tay lái và các khu vực xung quanh
- Trên bảng điều khiển phía ghế hành khách phía trước và các khu vực xung quanh
- Từng ghế trước và các khu vực xung quanh
- Bên trong từng trụ trung tâm
- Bên trong từng cửa trước
- Ở mỗi bên trần (từ trụ trước đến một điểm trên ghế sau)
- Giữa đệm ghế sau và khoang sau của mỗi bên
- Ở dưới ghế giữa hàng ghế sau

Trong trường hợp hệ thống túi khí đã được bung ra, bạn nên thay thế hệ thống bằng các phụ tùng SUBARU chính hãng tại đại lý SUBARU được ủy quyền.

LƯU Ý

Trong các trường hợp sau đây, chúng tôi khuyên bạn nên liên hệ với đại lý SUBARU của mình càng sớm càng tốt.

- Phần trước của chiếc xe có liên quan đến một vụ tai nạn trong đó túi khí an toàn phía trước không bung ra.
- Phần đệm của vô lăng, nắp trên túi khí phía trước của hành khách phía trước, hoặc một bên nóc từ trụ trước đến một điểm trên ghế sau bị trầy xước, nứt, hoặc bị hư hỏng.
- Trụ trung tâm, cửa trước, khoang sau hoặc khung phụ phía sau, hoặc một khu vực gần các bộ phận này, có liên quan đến một vụ tai nạn trong đó túi khí hông, túi khí phía xa (nếu trang bị) và túi khí rèm không bung ra.
- Vải hoặc da của lưng ghế trước bị cắt, sờn hoặc bị hư hỏng.
- Phần sau của xe có liên quan đến một vụ tai nạn mà không có túi khí nào bung ra.

■ Lưu ý khi sửa đổi xe

⚠ CẢNH BÁO

- Để tránh vô tình kích hoạt hệ thống hoặc khiến hệ thống không hoạt động, có thể dẫn đến thương tích nghiêm trọng, không nên sửa đổi bất kỳ bộ phận hoặc hệ thống dây điện nào của hệ thống túi khí.

  Điều này bao gồm các sửa đổi sau đây.

  - Lắp đặt tay lái tùy chỉnh

  - Gắn các đồ trang trí bổ sung vào bảng điều khiển

  - Lắp đặt ghế tùy chỉnh

  - Thay thế ghế vải hoặc da

  - Gắn thêm vải hoặc da trên ghế trước

  - Gắn micro rảnh tay hoặc bất kỳ phụ kiện nào khác vào trụ trước, trụ trung tâm, trụ sau, kính chắn gió, cửa sổ bên, tay cầm hỗ trợ hoặc bất kỳ bề mặt cabin nào khác gần túi khí rèm đang bung.

  - Không nên lắp đặt thêm các thiết bị điện/điện tử như radio hai chiều di động trên hoặc gần các bộ phận của hệ thống túi khí và/hoặc hệ

thống dây điện. Điều này có thể cản trở hoạt động chính xác của hệ thống túi khí.

- Sửa đổi trên hoặc bên trong tấm cửa trước nhằm mục đích thay thế loa hoặc cách âm

- **Các cảm biến va chạm có nhiệm vụ phát hiện áp lực của va chạm được đặt trong cửa. Không sửa đổi bất kỳ bộ phận nào của cửa hoặc viền cửa, chẳng hạn như thêm loa cửa. Mọi sửa đổi đối với cửa sẽ tạo ra nguy cơ hệ thống túi khí không hoạt động hoặc túi khí bung ra ngoài ý muốn.**
- **Lắp đặt lốp có kích thước và cấu tạo khác nhau từ lốp xe được chỉ định trên tem dán thông số lốp xe, được gắn với trụ cửa tài xế hoặc được chỉ định cho xe có xe riêng lẻ trong Hướng dẫn sử dụng này.**

⚠ THẬN TRỌNG

Không thực hiện bất kỳ sửa đổi nào sau đây. Những sửa đổi như vậy có thể cản trở hoạt động của túi khí.

- **Gắn bất kỳ thiết bị nào (thanh chắn bụi rậm, thanh chắn ngang, tời, máy xúc tuyết, tấm bảo vệ gầm/bảo vệ các te dầu, v.v.)vào mặt trước, trừ các bộ phận hoặc phụ tùng SUBARU chính hãng phù hợp với chất lượng của phụ tùng SUBARU chính hãng.**
- **Sửa đổi hệ thống treo hoặc kết cấu mặt trước.**
- **Gắn bất kỳ thiết bị nào (bảo vệ bước chân ở bên hông hoặc ngưỡng cửa, v.v.) ngoài các bộ phận, phụ kiện SUBARU chính hãng hoặc các bộ phận phù hợp với chất lượng của bộ phận, phụ kiện SUBARU chính hãng vào phần thân.**

Chúng tôi khuyên bạn luôn luôn tham khảo ý kiến đại lý SUBARU nếu bạn muốn lắp đặt bất kỳ bộ phận phụ kiện nào trên xe của mình.

2-1. Mở khóa không cần chìa với nút bấm khởi động.....106
Lưu ý an toàn 106
Khóa và mở khóa bằng cách giữ chìa khóa thông minh.....109
Mở khóa bằng mã PIN 113
Chức năng tiết kiệm điện 115
Chức năng tiết kiệm điện của chìa khóa thông minh.....116
Vô hiệu hóa chức năng mở cửa không cần chìa khóa.....116
Lựa chọn hoạt động của đèn nhấp nháy cảnh báo nguy hiểm 119
Chuông cảnh báo và đèn cảnh báo.....119
Khi chìa khóa thông minh hoạt động không đúng cách.....119
Thay pin của chìa khóa thông minh.....119
Thay chìa khóa thông minh.....119
Bảng mã số chìa khóa 119
Thông tin kỹ thuật cho xe tại thị trường châu Âu.....120
2-2. Hệ thống mã hóa động cơ.....120
Đèn báo Hệ thống mã hóa động cơ 120
Thay thế chìa khóa.....120
Quy định về thông tin kỹ thuật của sóng vô tuyến....121
2-3. Hệ thống mở khóa từ xa.....121
Khóa cửa.....122
Mở khóa cửa.....122
Khóa tự động (mẫu xe không có hệ thống khóa kép) ..123
Mở khóa cửa cốp sau 123
Mở/đóng tất cả các cửa sổ (ngoại trừ mẫu xe tại thị trường Úc).....123
Lựa chọn hoạt động của đèn nhấp nháy cảnh báo nguy hiểm 123
Thay pin 123
Thay chìa khóa thông minh đã làm mất.....123
2-4. Khóa cửa.....124
Khóa và mở khóa từ bên ngoài 124
Khóa và mở khóa từ bên trong.....125
Khóa/mở khóa cửa tự động.....126
Chức năng ngăn chặn khóa trong (Mẫu xe không có hệ thống khóa kép).....126
Chức năng hạn chế cạn ắc quy.....127
2-5. Hệ thống khóa kép (nếu trang bị).....128
Cài đặt hệ thống khóa kép 128
Hủy hệ thống khóa kép.....128
Trong trường hợp khẩn cấp 129
Nếu hết ắc quy.....129
Cài đặt lại hệ thống khóa kép 129
2-6. Chức năng vô hiệu hóa mở khóa với công tắc khóa cửa điện (mẫu xe tại thị trường Úc).....129
2-7. Khóa an toàn cho trẻ em 130
2-8. Cửa sổ.....130
Hoạt động của cửa sổ điện.....131
Khởi tạo cửa sổ điện 133
2-9. Cửa cốp sau 133
2-10. Cửa sổ trời (nếu trang bị).....135
Công tắc cửa sổ trời.....135
Tấm che nắng.....137

2-1. Mở khóa không cần chìa với nút bấm khởi động

Các chìa khóa thông minh sau được cung cấp cùng với xe.

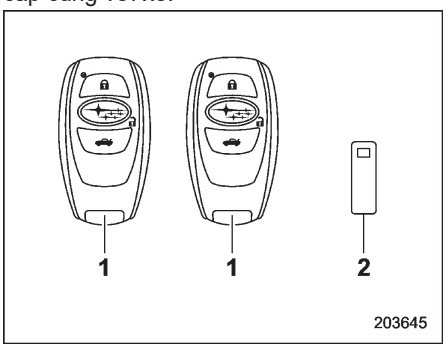

1 Chìa khóa thông minh
2 Bảng mã số chìa khóa

Chức năng Mở khóa không cần chìa với nút bấm khởi động giúp bạn thực hiện những hoạt động sau khi bạn mang theo chìa khóa thông minh.

- Mở và khóa mọi cửa (bao gồm cửa cốp sau và nắp thùng nhiên liệu)
- Khởi động và dừng động cơ. Để biết thêm thông tin chi tiết, tham khảo mục "Khởi động và dừng động cơ" ☞Tr. 298.

LƯU Ý

- **Xe của bạn có thể có ba chìa khóa thông minh, tùy thuộc vào thị trường mà thiết kế xe hướng tới.**
- **Hệ thống mở khóa từ xa có thể được dùng để điều khiển các chức năng sau.**

  - Mở và khóa mọi cửa (bao gồm cửa cốp sau và nắp thùng nhiên liệu)

  - Mở/đóng cửa sổ (ngoại trừ xe tại thị trường Úc)

  Để biết thêm chi tiết, tham khảo mục "Hệ thống mở khóa từ xa" ☞Tr. 121.
- **Cất giữ cẩn thận Bảng mã số chìa khóa được cung cấp cùng với chìa khóa thông minh. Nó cần thiết cho việc sửa chữa xe và đăng ký bổ sung chìa khóa thông minh. Để biết thêm chi tiết, tham khảo mục "Thay thế chìa khóa" ☞Tr. 120.**

Một chìa khóa khẩn cấp được gắn vào mỗi chìa khoá thông minh.

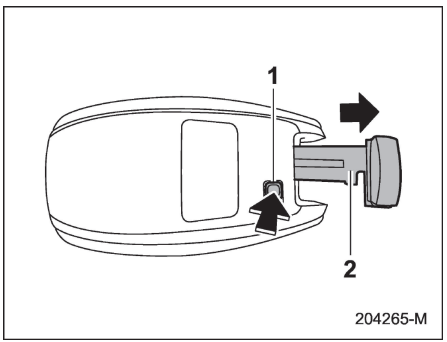

1 Nút nhả
2 Chìa khoá khẩn cấp

Trong khi nhấn nút nhả chìa khoá thông minh, hãy rút chìa khóa khẩn cấp ra.

Chìa khóa khẩn cấp được sử dụng để khóa và mở khóa cửa người lái.

■ Lưu ý an toàn

⚠ CẢNH BÁO

- **Nếu bạn đeo máy tạo nhịp tim cấy ghép hoặc máy khử rung tim cấy ghép, hãy để cách xa ăng-ten truyền được lắp đặt trên xe ít nhất 22 cm (8,7 inch).**

  Các sóng vô tuyến từ ăng ten

phát trên xe có thể ảnh hưởng xấu đến hoạt động của máy tạo nhịp tim cấy ghép hoặc máy khử rung tim cấy ghép.

Nếu bạn đeo thiết bị y tế điện tử không phải là máy tạo nhịp tim cấy ghép hoặc máy khử rung tim cấy ghép, trước khi sử dụng chìa khoá thông minh với hệ thống khởi động bằng nút nhấn, tham khảo mục "Sóng radio được sử dụng cho chức năng mở cửa không cần chìa khóa với hệ thống điều khiển bằng nút nhấn" được đề cập sau đây, và liên hệ với nhà sản xuất thiết bị y tế điện tử để biết thêm thông tin. Các sóng vô tuyến từ ăng ten phát trên xe có thể ảnh hưởng xấu đến hoạt động của thiết bị y tế điện tử.

"Sóng radio được sử dụng cho chức năng Mở khóa không cần chìa với nút bấm khởi động"

- **Chìa khoá thông minh với hệ thống khởi động bằng nút nhấn sử dụng sóng vô tuyến có tần số sau đây*, ngoài ra còn có sóng vô tuyến được sử dụng cho hệ thống mở khoá từ xa. Các sóng vô tuyến được phát ra định kỳ từ hình minh họa sau đây.**

***: Tần số radio: 134,2 kHz**

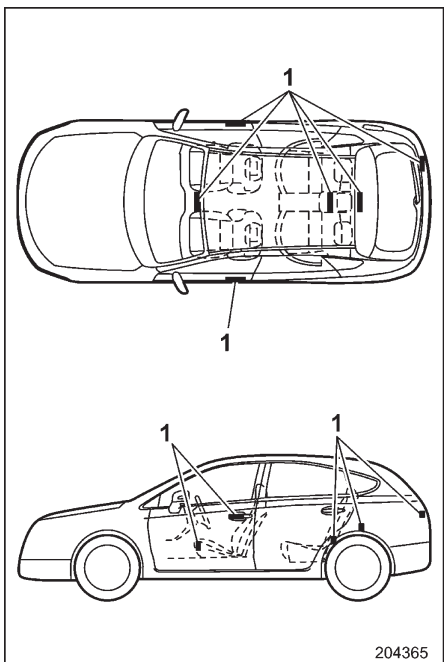

1 Ăng ten

THẬN TRỌNG

- **Không bao giờ để lại hoặc cất chìa khoá thông minh bên trong xe hoặc trong vòng 2 m (6,6 ft) xung quanh xe, ví dụ, trong nhà để xe. Chìa khoá thông minh có thể bị khóa bên trong xe, hoặc pin có thể bị xả nhanh. Lưu ý rằng công tắc khóa điện có thể không bật trong một số trường hợp tùy thuộc vào vị trí của chìa khoá thông minh.**
- **Chìa khoá thông minh chứa các bộ phận điện tử. Hãy tuân thủ các lưu ý sau để tránh gặp trục trặc.**

  - Nên thay pin cho chìa khóa thông minh tại đại lý SUBARU được ủy quyền để tránh rủi ro hư hỏng.

  - Không để chìa khoá thông minh bị ướt. Nếu chìa khóa thông minh bị ướt, hãy lau sạch ngay lập tức và để khô hoàn toàn.

  - Không tác động lực mạnh vào chìa khoá thông minh.

  - Không bao giờ để chìa khóa thông minh trực tiếp dưới ánh nắng mặt trời hoặc bất cứ chỗ nào có thể làm chìa khóa bị nóng, ví dụ như trên bảng điều khiển. Việc này có thể làm hỏng pin hoặc làm

- CÒN TIẾP -

mạch điện gặp trục trặc.

- Không rửa chìa khoá trong máy làm sạch siêu âm.

- Không để chìa khoá thông minh ở những nơi ẩm ướt bụi bặm. Làm vậy có thể làm chìa khóa gặp trục trặc.

- Giữ chìa khoá thông minh tránh xa nguồn từ trường.

- Không để chìa khóa thông minh gần máy tính cá nhân hoặc các thiết bị điện gia dụng.

- Không để chìa khoá thông minh gần bộ sạc pin hoặc bất kỳ phụ kiện điện nào.

- Không sử dụng màu cửa sổ kim loại hoặc gắn các vật bằng kim loại vào cửa sổ.

- Không lắp phụ kiện hoặc phụ tùng không chính hãng.

- Nếu chìa khoá thông minh bị rơi, chìa khóa khẩn cấp tích hợp bên trong có thể bị lỏng. Hãy cẩn thận để không làm mất chìa khóa khẩn cấp.
- Khi đi máy bay, không nhấn nút của chìa khoá thông minh. Nếu bất kỳ nút nào của chìa khoá thông minh được nhấn, sóng radio sẽ được phát ra và có thể ảnh hưởng đến hoạt động của máy bay. Nếu để ở trong túi, hãy đảm bảo không vô tình nhấn nút chìa khóa.

LƯU Ý

- Có thể thay đổi cài đặt hoạt động/không hoạt động cho chức năng mở cửa không cần chìa khóa. Để biết quy trình cài đặt, hãy tham khảo mục "Vô hiệu hóa chức năng mở cửa không cần chìa khóa" ☞Tr. 116.
- Để biết thông tin chi tiết về phương thức hoạt động của công tắc khóa điện bằng nút nhấn trong khi chức năng chìa khoá thông minh được chuyển sang chế độ không hoạt động, tham khảo mục "Chìa khóa thông minh – Nếu chìa khoá thông minh không hoạt động đúng cách" ☞Tr. 438.
- Chức năng mở cửa không cần chìa khóa với hệ thống khởi động bằng nút nhấn sử dụng sóng vô tuyến yếu. Trạng thái của chìa khoá thông minh và điều kiện môi trường có thể ảnh hưởng tới tương tác giữa chìa khóa thông minh và xe trong các tình huống sau đây, và điều này có thể cản trở việc khóa, mở cửa hoặc khởi động động cơ.

  - Khi hoạt động gần nơi có sóng vô tuyến mạnh truyền, chẳng hạn như trạm phát sóng và đường truyền tải điện.

  - Khi các sản phẩm truyền sóng vô tuyến được sử dụng, chẳng hạn như chìa khoá thông minh hoặc khóa chuyển đổi từ xa của xe khác.

  - Khi mang theo chìa khóa thông minh của xe cùng với chìa khóa thông minh hoặc chìa khóa điều khiển từ xa của xe khác.

  - Khi chìa khóa thông minh được đặt gần thiết bị liên lạc không dây như điện thoại di động.

  - Khi chìa khóa thông minh được đặt gần vật bằng kim loại.

  - Khi các phụ kiện bằng kim loại được gắn với chìa khóa thông minh.

  - Khi mang theo chìa khóa thông minh với một thiết bị điện tử, chẳng hạn như máy tính xách tay.

  - Khi chìa khóa thông minh hết pin.
- Chìa khóa thông minh luôn giao tiếp với xe và liên tục sử dụng pin. Mặc dù tuổi thọ của pin thay đổi tùy theo điều kiện hoạt động, nhưng trong tầm khoảng 1 đến 2 năm. Khi pin đã

cạn hoàn toàn, hãy thay mới.

- **Trong trường hợp làm mất một chìa khoá thông minh, hãy đăng ký lại thông tin cho mọi chìa khoá thông minh hiện có. Để đăng ký lại chìa khóa thông minh, chúng tôi khuyên bạn nên liên hệ với đại lý SUBARU.**
- **Đối với chìa khoá thông minh dự phòng, chúng tôi khuyên bạn nên liên hệ với đại lý SUBARU.**
- **Có thể đăng ký tối đa 7 chìa khóa thông minh cho một xe.**
- **Không để chìa khóa thông minh ở không gian cất đồ bên trong xe, ví dụ như khe cửa, bảng điều khiển hoặc trong góc của khu vực để hàng. Rung động có thể làm hỏng chìa khóa hoặc bật công tắc, có thể dẫn đến việc khóa máy.**
- **Sau khi dùng hết hoặc thay thế ắc quy của xe, có thể cần khởi động hệ thống khóa tay lái để khởi động động cơ. Trong trường hợp này, thực hiện quy trình sau để khởi tạo khóa vô lăng.**

  (1) Xoay công tắc đánh lửa bằng nút nhấn sang vị trí "OFF". Để biết thêm chi tiết, tham khảo mục "Chuyển đổi trạng thái nguồn" ☞Tr. 142.

  (2) Mở và đóng cửa phía người lái.

  (3) Đợi khoảng 10 giây

  Khi vô lăng bị khóa, việc khởi tạo hoàn tất.
- **Không để chìa khóa thông minh ở những nơi sau.**

  - Trên bảng táp-lô

  - Trên sàn xe

  - Bên trong hộp găng tay

  - Bên trong hốc ốp trên cửa

  - Trên ghế sau

  - Ở khu vực chở hàng

  Nếu làm như vậy, có thể xảy ra các tình huống sau.

  - Chìa khóa thông minh vô tình bị khóa ở trong xe.

  - Cảnh báo sai được đưa ra mặc dù trên thực tế không có trục trặc xảy ra.

  - Không có cảnh báo ngay cả khi xảy ra trục trặc.

■ Khóa và mở khóa bằng cách giữ chìa khóa thông minh

Khi cầm chìa khóa thông minh trong phạm vi hoạt động, bạn có thể khóa/mở khóa tất cả các cửa (bao gồm cả cửa cốp sau và nắp bình nhiên liệu) chỉ bằng cách chạm vào tay nắm cửa.

LƯU Ý

Có thể khóa/mở khóa xe bằng hệ thống mở khóa từ xa. Để biết thêm chi tiết, tham khảo mục "Hệ thống mở khóa từ xa" ☞Tr. 121.

▼ Phạm vi hoạt động

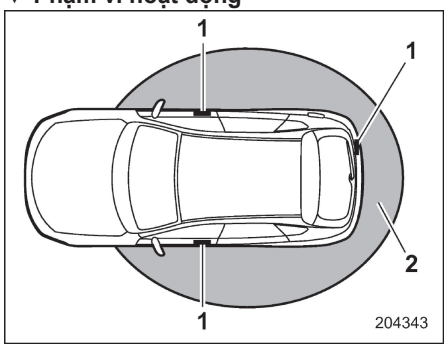

1 Ăng ten

2 Phạm vi hoạt động

- CÒN TIẾP -

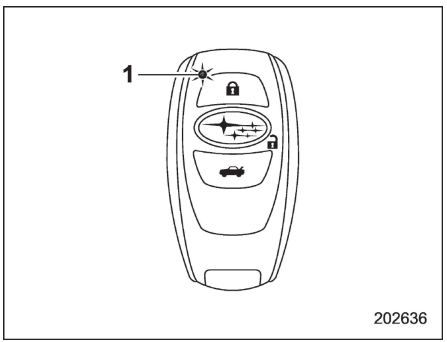

1 Đèn LED

Khi chìa khoá thông minh nằm trong phạm vi hoạt động, đèn báo LED trên chìa khoá thông minh sẽ nhấp nháy. Khi các chức năng chìa khoá thông minh bị tắt, đèn báo LED sẽ không nhấp nháy trừ khi nhấn nút trên chìa khoá thông minh.

LƯU Ý

- **Nếu chìa khóa thông minh được đặt quá gần thân xe, chức năng mở cửa không cần chìa khóa có thể không hoạt động chuẩn xác. Nếu chức năng không hoạt động chuẩn xác, hãy lặp lại thao tác ở khoảng cách xa hơn.**
- **Nếu chìa khoá thông minh được đặt gần mặt đất hoặc ở vị trí cao so với mặt đất, ngay cả khi nằm trong phạm vi hoạt động theo quy định, chức năng mở cửa không cần chìa khóa có thể không hoạt động chuẩn xác.**
- **Khi chìa khoá thông minh nằm trong phạm vi hoạt động, bất kỳ ai, kể cả những người không mang chìa khoá thông minh đều có thể vận hành chức năng chìa khoá thông minh. Hãy lưu ý rằng chỉ có thể thực hiện chức năng mở cửa không cần chìa khóa thông qua tay nắm cửa, cảm biến khóa cửa hoặc nút mở cửa cốp sau trong phạm vi hoạt động mà phát hiện thấy chìa khóa thông minh.**
- **Không thể khóa các cửa, cửa cốp sau và nắp thùng nhiên liệu bằng chức năng mở cửa không cần chìa khóa khi chìa khóa thông minh nằm ở trong xe. Tuy nhiên, tùy thuộc vào trạng thái của chìa khóa thông minh và điều kiện môi trường, chìa khóa thông minh có thể bị khóa ở bên trong xe. Trước khi khóa xe, hãy chắc chắn rằng bạn đã mang theo chìa khoá thông minh.**
- **Khi chìa khóa thông minh hết pin, hoặc đang hoạt động ở nơi có sóng radio mạnh hoặc nhiều tiếng ồn (ví dụ: gần tháp radio, nhà máy điện, đài phát thanh hoặc khu vực sử dụng thiết bị không dây), hoặc khi đang nói chuyện điện thoại, phạm vi hoạt động có thể giảm đi, hoặc chức năng mở cửa không cần chìa khóa có thể không hoạt động. Trong trường hợp như vậy, thực hiện các quy trình được mô tả trong mục "Khoá và mở khoá" ☞Tr. 438.**
- **Cửa có thể khóa hoặc mở khóa khi đang rửa xe hoặc nếu có một lượng nước lớn tiếp xúc với tay nắm cửa khi chìa khóa thông minh vẫn ở trong phạm vi hoạt động.**

▼ Cách khóa và mở khóa

Có thể thực hiện các thao tác sau khi đang mang chìa khóa thông minh.

- Khóa và mở khóa cửa và nắp thùng nhiên liệu
- Khoá và mở khoá cửa cốp sau.

LƯU Ý

- **Không thể khóa các cửa, cửa cốp sau và nắp thùng nhiên liệu bằng chức năng mở cửa không cần chìa khóa khi công tắc khóa điện ở vị trí "ACC" hoặc "ON". Tham khảo mục "Chuyển đổi trạng thái nguồn" ☞Tr. 142.**
- **Nếu tay nắm cửa được nắm chặt bằng găng tay, việc khóa cửa có thể không được thực hiện.**
- **Nếu cảm biến khóa cửa được chạm vào bốn lần hoặc nhiều hơn, hệ thống sẽ bỏ qua hoạt động của cảm biến.**
- **Khi thực hiện quy trình khóa quá nhanh, trạng thái khóa có thể chưa được hoàn thành. Sau khi thực hiện quy trình khóa, nên kéo tay nắm cửa**

sau để xác nhận rằng các cửa đã được khóa.

- **Nếu có bất kỳ cửa nào (bao gồm cả cửa cốp sau) không được đóng hoàn toàn, hiện tượng sau đây sẽ xuất hiện để cảnh báo bạn.**

  - Tiếng bíp điện tử phát ra năm lần.

  - Đèn cảnh báo nguy hiểm nhấp nháy năm lần.
- **Nếu có bất kỳ cửa nào hay cửa cốp sau đang mở, thì các cửa, cửa cốp sau và nắp thùng nhiên liệu sẽ không thể khóa được.**
- **Trong vòng 3 giây sau khi khóa cửa và cửa cốp sau bằng cách sử dụng chức năng mở cửa không cần chìa khóa, không thể mở khóa cửa và/hoặc cửa cốp sau bằng chức năng mở cửa không cần chìa khóa.**
- **Khi khóa, hãy nhớ mang theo chìa khoá thông minh để tránh để quên chìa khoá thông minh trong xe.**
- **Có thể thay đổi cài đặt hoạt động của đèn nhấp nháy cảnh báo nguy hiểm thông qua thao tác trên màn hình thông tin trung tâm. Để biết thông tin chi tiết, tham khảo mục "Cài đặt xe" ☞Tr. 197 (mẫu xe trang bị màn hình 11,6 inch) hoặc mục "Biểu tượng cài đặt xe" ☞Tr. 214 (mẫu xe trang bị màn hình kép 7,0 inch). Ngoài ra, việc cài đặt hoạt động nhấp nháy cảnh báo nguy hiểm có thể được thay đổi bởi đại lý SUBARU của bạn. Chúng tôi khuyên bạn nên liên hệ với đại lý SUBARU của bạn để biết thêm chi tiết.**

▽ **Khóa cửa với cảm biến khóa cửa**

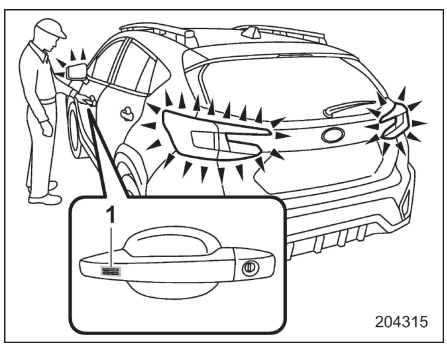

1 Cảm biến khóa cửa

Mang theo chìa khoá thông minh, đóng tất cả các cửa (bao gồm cửa cốp sau) và chạm vào cảm biến khóa cửa trên tay nắm cửa. Tất cả các cửa, bao gồm cả cửa cốp sau và nắp thùng nhiên liệu sẽ được khóa lại. Ngoài ra, đèn nhấp nháy cảnh báo nguy hiểm sẽ nhấp nháy một lần.

LƯU Ý

Sau khi chạm vào cảm biến khóa cửa để khóa tất cả các cửa (bao gồm cả cửa cốp sau), nếu bạn chạm vào cảm biến khóa cửa một lần nữa để cố thực hiện thao tác khóa mà không cần mở khóa trước, sẽ không có gì xảy ra ngay cả khi bạn đã chạm vào cảm biến khóa cửa. Trong trường hợp này, trước tiên hãy thực hiện thao tác mở khóa một lần. Sau đó, bạn có thể chạm vào cảm biến khóa cửa để khóa cửa lại.

▽ **Khóa cửa với nút khóa sau**

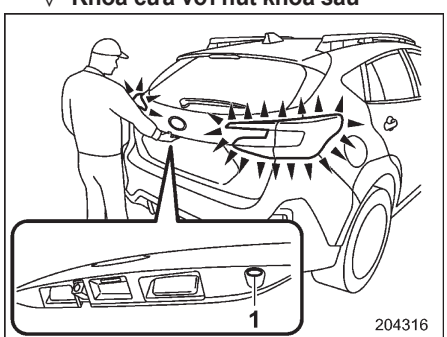

1 Nút khóa sau

Mang theo chìa khoá thông minh, đóng tất cả các cửa bao gồm cửa sau và nhấn nút khóa phía sau. Cửa cốp sau, nắp thùng nhiên liệu và tất cả các cửa sẽ được khóa lại. Ngoài ra, đèn nhấp nháy cảnh báo nguy hiểm sẽ nhấp nháy một lần.

- CÒN TIẾP -

▽ **Mở khóa**

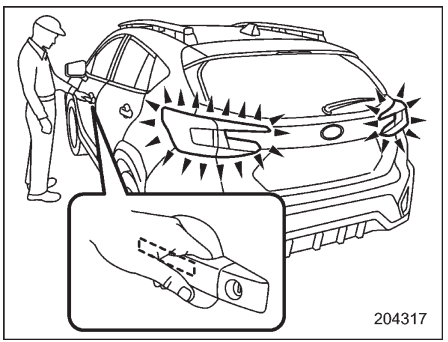

Mang theo chìa khóa thông minh và chạm vào cảm biến ở sau tay nắm cửa.

- **Mẫu không có hệ thống khóa kép:**

Tất cả các cửa (bao gồm cả cửa cốp sau và nắp thùng nhiên liệu) sẽ được mở khóa. Ngoài ra, các đèn nhấp nháy cảnh báo nguy hiểm sẽ nhấp nháy hai lần.

- **Mẫu có hệ thống khóa kép:**

  - Tay nắm cửa phía người lái:

  Chỉ cửa người lái hoặc nắp thùng nhiên liệu sẽ mở khoá.

  - Tay nắm cửa phía ghế hành khách phía trước: Tất cả các cửa (bao gồm cả cửa cốp sau và nắp thùng nhiên liệu) sẽ được mở khóa.

  Ngoài ra, các đèn nhấp nháy cảnh báo nguy hiểm sẽ nhấp nháy hai lần.

▽ **Mở cửa cốp sau**

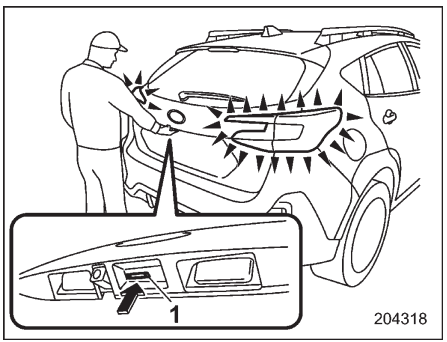

1 Nút mở cửa cốp sau

Mang theo chìa khoá thông minh và nhấn nút mở cửa sau.

- **Mẫu không có hệ thống khóa kép:**

Tất cả các cửa (bao gồm cả cửa cốp sau và nắp thùng nhiên liệu) sẽ mở khóa, và cửa cốp sau sẽ mở ra. Ngoài ra, các đèn nhấp nháy cảnh báo nguy hiểm sẽ nhấp nháy hai lần.

- **Mẫu có hệ thống khóa kép:**

Chỉ có cửa cốp sau mở khóa và mở ra. Ngoài ra, các đèn nhấp nháy cảnh báo nguy hiểm sẽ nhấp nháy hai lần.

▼ Chức năng lựa chọn mở khóa cửa

Khi cửa mở khóa bằng chức năng mở cửa không cần chìa khóa, chỉ có các cửa được cài đặt và nắp thùng nhiên liệu mở khóa.

Có thể thay đổi cài đặt bằng các cách sau đây.

- Có thể thay đổi cài đặt thông qua màn hình thông tin trung tâm. Để biết thông tin chi tiết, tham khảo mục “Cài đặt xe” ☞Tr. 197 (mẫu xe trang bị màn hình 11,6 inch) hoặc mục “Biểu tượng cài đặt xe” ☞Tr. 214 (mẫu xe trang bị màn hình kép 7,0 inch).
- Cài đặt có thể thay đổi bởi đại lý SUBARU.

▼ Khóa tự động (các mẫu xe không có hệ thống khóa kép)

Nếu bất kỳ cửa nào hoặc cửa sau không được mở trong vòng 30 giây sau khi mở khóa, chúng sẽ tự động bị khóa lại.

Việc cài đặt trạng thái hoạt động/không hoạt động của chức năng và thời gian cho đến khi khóa tự động diễn ra có thể được thay đổi bởi đại lý SUBARU. Để biết thêm chi tiết, chúng tôi khuyên bạn nên liên hệ với đại lý SUBARU.

Cài đặt và thời gian có thể thay đổi thông qua thao tác trên màn hình thông tin trung tâm. Để biết thông tin chi tiết, tham khảo mục “Cài đặt xe” ☞Tr. 197 (mẫu xe trang bị màn hình 11,6 inch) hoặc mục “Biểu tượng

cài đặt xe” ☞Tr. 214 (mẫu xe trang bị màn hình kép 7,0 inch).

■ Mở khóa bằng mã PIN

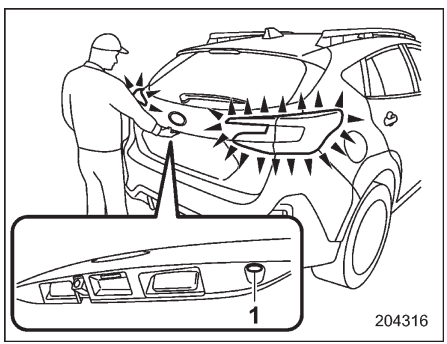

1 Nút khóa sau

Khi tất cả các cửa (bao gồm cả cửa cốp sau và nắp thùng nhiên liệu) đều khóa, bạn có thể mở cửa không cần chìa khóa bằng cách nhấn nút khóa phía sau.

LƯU Ý

Mở khoá bằng mã PIN sẽ hữu ích nếu chìa khóa vô tình bị bỏ lại trong xe. Bạn nên đăng ký mã bảo mật gồm 5 chữ số (mã PIN).

- CÒN TIẾP -

▼ Đăng ký mã PIN

Bước		Hoạt động	Thời gian tính từ bước trước đó
1		Tắt công tắc khóa điện.	—
2		Đóng tất cả các cửa (bao gồm cả cửa cốp sau).	—
3		Nhấn và giữ nút "🔒" trên chìa khóa thông minh, sau đó nhấn và giữ nút khóa phía sau cho đến khi có tiếng bíp phát ra không liên tục.	—
4		Nhấn nút "🔓" trên chìa khóa thông minh.	Trong vòng 30 giây
5		Nhập mã PIN thông qua nút khóa phía sau trong vòng 30 giây sau khi có tiếng bíp ở bước 4. Ví dụ, để đăng ký mã PIN là "32468), thực hiện quy trình sau.	Trong vòng 30 giây
	(1)	Nhấn nút ba lần.	
	(2)	Sau khi tiếng bíp phát ra một lần, nhấn nút hai lần.	
	(3)	Sau khi tiếng bíp phát ra một lần, nhấn nút bốn lần.	
	(4)	Sau khi tiếng bíp phát ra một lần, nhấn nút sáu lần.	
	(5)	Sau khi tiếng bíp phát ra một lần, nhấn nút tám lần.	
6		Thực hiện bước 5 một lần nữa trong vòng 30 giây sau khi tiếng bíp phát ra không liên tục.	—
7		Tất cả các cửa sẽ mở khóa và khóa lại. Sau đó, mã PIN sẽ được đăng ký.	—

LƯU Ý

Nhấn nút "🔓" trong vòng 30 giây của bước 6 để kết thúc chế độ chuẩn bị và chuyển sang giai đoạn đăng ký. Nếu nút "🔓" không được nhấn trong vòng 30 giây sau bước 6, việc đăng ký mã PIN sẽ bị hủy bỏ.

LƯU Ý

- **Nhấn nút khóa phía sau 10 lần để nhập "0".**
- **Thay đổi mã PIN thường xuyên để bảo vệ xe của bạn khỏi bị mất cắp.**
- **Nếu bạn đã cho người khác mượn xe của mình, hãy xác nhận rằng mã PIN chưa bị thay đổi hoặc bị xóa. Nếu mã PIN đã bị thay đổi hoặc bị xóa, hãy đăng ký lại mã PIN mới.**
- **Nếu bạn gặp lỗi trong quá trình đăng ký, hãy nhấn nút "🔓" trên chìa khoá thông minh. Sau đó bắt đầu lại từ bước 1.**
- **Để bảo vệ xe khỏi bị mất cắp, bạn không thể đăng ký "00000" đến "99999" hoặc "12345" làm mã PIN.**
- **Không đăng ký biển số xe hoặc số đơn giản như "11122" hoặc "12121" làm mã PIN. Làm như vậy sẽ làm tăng nguy cơ bị trộm mất xe.**
- **Khi bạn cố gắng đăng ký "22222", mã PIN đã đăng ký sẽ bị xóa. Bạn không thể mở khóa cửa bằng cách truy cập mã PIN cho đến khi mã mới được đăng ký.**
- **Sau khi đăng ký mã PIN mới, hãy chắc chắn rằng bạn có thể mở khóa cửa bằng mã PIN.**
- **Mã PIN không thể bị xóa trong khi chức năng mở cửa không cần chìa khóa bị vô hiệu hóa bằng cách vận hành chìa khoá thông minh.**
- **Đăng ký lại mã PIN trong trường hợp sau đây.**

  - Khi bạn quên mã PIN

  - Khi bạn muốn thay đổi mã PIN

▼ Mở khoá

Thực hiện từ bước (1) đến (5) của bước 5 đã mô tả trong phần "Đăng ký mã PIN".

LƯU Ý

- **Bạn không thể mở khóa bằng mã PIN trong các trường hợp sau.**

  - Khi chìa khoá thông minh ở trong phạm vi hoạt động

  - Khi công tắc khóa điện ở vị trí "ACC" hoặc "ON"
- **Nếu bạn thao tác sai trong quy trình mở khóa, hãy bắt đầu lại quy trình mở khóa sau khi chờ ít nhất 5 giây.**
- **Để bảo vệ xe khỏi bị trộm, tiếng còi sẽ phát ra nếu nhập sai mã PIN 5 lần liên tiếp. Nếu điều này xảy ra, bạn không thể mở khóa cửa bằng cách truy cập mã PIN trong 5 phút.**

■ Chức năng tiết kiệm điện

Để bảo vệ pin chìa khóa thông minh và ắc quy xe, chức năng mở cửa không cần chìa khóa sẽ bị vô hiệu hóa như sau.

- Khi không dùng tới chức năng mở cửa không cần chìa khóa và hệ thống mở khóa từ xa không được sử dụng trong 2 tuần hoặc lâu hơn trong khi tất cả các cửa khóa lại.
- Khi để chìa khóa thông minh trong phạm vi hoạt động trong từ 10 phút trở lên trong khi tất cả các cửa khóa lại, chức năng mở cửa không cần chìa khóa sẽ bị vô hiệu hóa.

▼ Khôi phục từ chế độ tiết kiệm điện

Khi một trong những thao tác sau đây được thực hiện, chức năng mở cửa không cần chìa khóa sẽ được khôi phục.

- Mở khóa bằng cách nắm tay nắm cửa (chỉ khi các cảm biến trên cửa ghế hành khách phía trước không bị vô hiệu hóa) hoặc nhấn nút mở cửa cốp sau nằm ở trên cốp sau.
- Khóa hoặc mở khóa bằng hệ thống mở khóa từ xa.
- Mở cửa rồi sau đó đóng lại.
- Chuyển công tắc khóa điện bằng nút nhấn về vị trí "ON".

- CÒN TIẾP -

■ Chức năng tiết kiệm điện của chìa khóa thông minh

Chức năng này ngăn chìa khoá thông minh nhận tín hiệu và giúp giảm thiểu mức tiêu thụ pin của chìa khoá thông minh.

1. Nhấn vào nút "🔓" hai lần trong khi giữ nút "🔒".

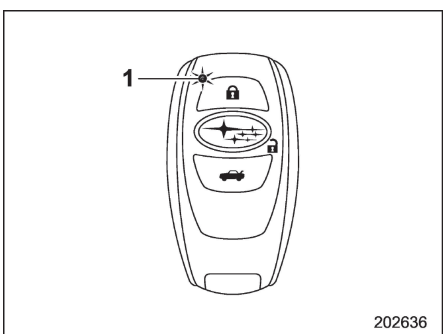

1 Đèn LED

2. Xác nhận đèn LED nhấp nháy 4 lần để thông báo cài đặt đã hoàn thành.

Khi chìa khoá thông minh ở chế độ tiết kiệm năng lượng, chức năng chìa khoá thông minh và hệ thống khởi động bằng nút nhấn sẽ không khả dụng.

Để hủy chế độ tiết kiệm năng lượng, nhấn một trong các nút trên chìa khoá thông minh.

■ Vô hiệu hóa chức năng mở cửa không cần chìa khóa

⚠ CẢNH BÁO

Nếu bạn đeo máy tạo nhịp tim cấy ghép hoặc máy khử rung tim cấy ghép, hãy thực hiện quy trình trong mục "Bằng cách thao tác trên cửa người lái" ☞Tr. 118 để vô hiệu hóa chức năng mở cửa không cần chìa khóa. Nếu bạn thực hiện quy trình trong mục "Bằng cách thao tác trên chìa khóa thông minh" ☞Tr. 116, hoạt động của máy tạo nhịp tim cấy ghép hoặc máy khử rung tim cấy ghép có thể bị ảnh hưởng bởi sóng vô tuyến từ ăng ten phát đã lắp trên xe.

Khi xe không được sử dụng trong một thời gian dài, hoặc khi bạn chọn không sử dụng chức năng mở cửa không cần chìa khóa, chức năng này có thể bị vô hiệu hóa.

LƯU Ý

- **Nếu chìa khóa mở cửa được để trong xe hoặc ở gần xe, hệ thống sẽ hoạt động và cả ắc quy xe lẫn pin chìa khóa đều sẽ tiêu tốn năng lượng. Nếu tình trạng này xảy ra thường xuyên hoặc liên tục, cả ắc quy xe lẫn pin chìa khóa đều có thể bị cạn kiệt hoàn toàn.**
- **Chức năng khóa và mở khóa bằng hệ thống mở khoá từ xa không bị vô hiệu hoá.**
- **Để khởi động động cơ trong khi các chức năng bị tắt, hãy thực hiện quy trình trong mục "Khởi động động cơ" ☞Tr. 439.**

▼ Vô hiệu hóa chức năng

∇ Bằng cách thao tác trên chìa khóa thông minh

Để vô hiệu hóa chức năng chìa khoá thông minh bằng cách vận hành chìa khoá thông minh, hãy đăng ký mã PIN để truy cập mã PIN. Để biết thêm chi tiết về đăng ký mã PIN, tham khảo mục "Mở khóa bằng mã PIN" ☞Tr. 113.

1. Mở cửa người lái.

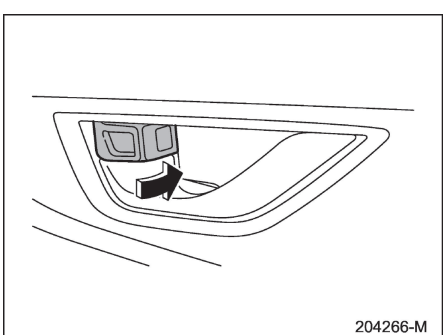

2. Xoay cần khóa về phía trước.

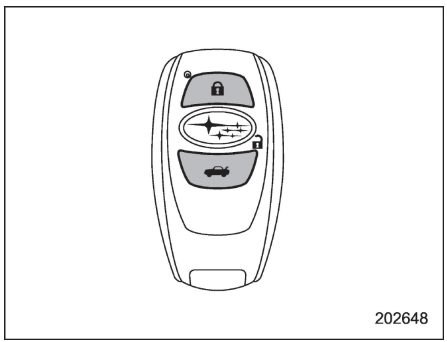

3. Nhấn và giữ nút " 🔒 " và nút "🚗" trên chìa khóa thông minh cùng một lúc trong hơn 5 giây.

Một tiếng chíp sẽ vang lên, và chức năng sẽ được vô hiệu hoá.

- CÒN TIẾP -

∇ Bằng cách thao tác trên cửa người lái

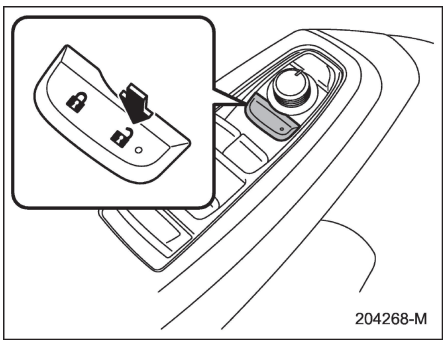

Để vô hiệu hóa chức năng mở cửa không cần chìa khóa bằng cách thao tác trên cửa người lái, thực hiện các bước sau đây.

Bước	Hoạt động	Thời gian	Trạng thái
1	Ngồi vào ghế người lái và đóng cửa lại.	—	Đóng
2	Nhấn " " trên công tắc khóa cửa điện.	—	Đóng
3	Mở cửa người lái.	Trong vòng 5 giây.	Đóng → Mở
4	Nhấn " " trên công tắc khóa cửa điện hai lần.	Trong vòng 5 giây.	Mở
5	Mở và đóng cửa người lái hai lần.	Trong vòng 10 giây.	Mở → Đóng Mở → Đóng → Mở
6	Nhấn " " trên công tắc khóa cửa điện hai lần khi cửa đang mở.	Trong vòng 10 giây.	Mở
7	Mở và đóng cửa người lái một lần.		Mở → Đóng → Mở
8	Đóng cửa.	Trong vòng 5 giây.	Mở → Đóng

Một tiếng bíp sẽ vang lên và chức năng sẽ được vô hiệu hoá.

LƯU Ý

Ở bước 4 và 6, nhấn mạnh công tắc khóa cửa điện. Nếu công tắc không được nhấn mạnh, các chức năng có thể không bị tắt.

▼ Bật chức năng

Khi quy trình vô hiệu hóa các chức năng được thực hiện lại, một tiếng chíp sẽ vang lên và các chức năng đã được bật.

LƯU Ý

- **Chức năng mở cửa không cần chìa khóa sẽ chỉ được bật nếu bạn thực hiện quy trình giống như khi tắt chức năng (ví dụ: khi tắt chức năng bằng cách thao tác trên cửa người lái, chức năng sẽ không thể bật lại ngay cả khi thao tác trên chìa khóa thông minh).**
- **Nhấn công tắc khóa điện bằng nút nhấn nếu bạn không rõ quy trình tắt chức năng mở cửa không cần chìa khóa.**

  - Khi tắt bằng cách thao tác trên cửa người lái: sẽ không có tiếng bíp

  - Khi tắt bằng cách thao tác trên chìa khóa thông minh: sẽ có tiếng bíp

■ Lựa chọn hoạt động của đèn nhấp nháy cảnh báo nguy hiểm

Qua đèn nhấp nháy cảnh báo nguy hiểm, hệ thống sẽ gửi cho bạn tín hiệu các cửa đang khóa hay mở khóa. Nếu muốn, bạn có thể tắt đèn nhấp nháy cảnh báo nguy hiểm bằng cách thao tác trên màn hình hiển thị trung tâm. Để biết thông tin chi tiết, tham khảo mục “Cài đặt xe” ☞Tr. 197 (mẫu xe trang bị màn hình 11,6 inch) hoặc mục “Biểu tượng cài đặt xe” ☞Tr. 214 (mẫu xe trang bị màn hình kép 7,0 inch). Việc cài đặt cũng có thể được thay đổi bởi đại lý SUBARU. Bạn nên tham khảo ý kiến với đại lý SUBARU để biết thêm chi tiết.

■ Chuông cảnh báo và đèn cảnh báo

Chức năng mở cửa với hệ thống khởi động bằng nút nhấn được trang bị chuông cảnh báo và đèn cảnh báo chìa khóa thông minh để giảm thiểu các thao tác sai và giúp bảo vệ xe khỏi trộm cắp.

Để biết thêm chi tiết, tham khảo mục “Chuông cảnh báo và đèn cảnh báo của chức năng mở cửa không cần chìa khóa với hệ thống khởi động bằng nút nhấn” ☞Tr. 163.

■ Khi chìa khóa thông minh hoạt động không đúng cách

Tham khảo mục “Chìa khóa thông minh – Nếu chìa khóa không hoạt động đúng cách” ☞Tr. 438.

■ Thay pin của chìa khóa thông minh

Tham khảo mục “Thay pin cho chìa khóa thông minh” ☞Tr. 500.

■ Thay chìa khóa thông minh

Có thể thay chìa khóa thông minh tại đại lý SUBARU. Để biết thêm chi tiết, chúng tôi khuyên bạn nên liên hệ với đại lý SUBARU.

■ Bảng mã số chìa khóa

Số khóa được đóng dấu trên tấm mặt khóa được gắn vào bộ khóa. Viết số khóa và giữ nó ở một nơi an toàn khác, không phải trong xe. Số này là được dùng để làm một chiếc chìa khóa dự phòng trường hợp bạn bị mất chìa khóa hoặc khóa nó bên trong xe.

Để biết thêm thông tin về làm chìa khóa dự phòng, tham khảo mục “Chìa khóa dự phòng” ☞Tr. 120.

- CÒN TIẾP -

■ Thông tin kỹ thuật cho xe tại thị trường châu Âu

- Thiết bị này tuân thủ các yêu cầu thiết yếu của Chỉ thị 2014/53/EU. Một bản sao của Tuyên bố Tuân thủ và dấu tiêu chuẩn CE được tìm thấy trong chương 13.
- Theo đó, DENSO CORPORATION tuyên bố rằng SU19S-3/14AKB này tuân thủ các yêu cầu thiết yếu và các quy định có liên quan khác của Chỉ thị 2014/53/EU.

2-2. Hệ thống mã hóa động cơ

Hệ thống mã hóa động cơ được thiết kế để ngăn chặn một người không phải là chủ sở hữu khởi động động cơ. Chỉ có những chìa khóa được đăng ký với hệ thống mã hóa động cơ mới có thể vận hành được chiếc xe của bạn. Nếu dùng một chìa khóa thông minh hoặc chìa khóa thường không được đăng ký để khởi động động cơ, xe sẽ không khởi động. Ngay cả khi động cơ khởi động, động cơ cũng sẽ tắt sau một vài giây. Hệ thống này, tuy nhiên, không phải là một sự đảm bảo chống trộm 100%.

⚠ THẬN TRỌNG

- **Không đặt chìa khóa dưới ánh sáng mặt trời trực tiếp hoặc bất cứ nơi nào nó có thể bị nóng.**
- **Không để chìa khóa bị ướt. Nếu chìa khóa bị ướt, hãy lau khô bằng vải ngay lập tức.**
- **Không sửa đổi hoặc tháo gỡ hệ thống. Nếu sửa đổi hoặc tháo gỡ, việc hoạt động chính xác của hệ thống không thể được đảm bảo.**

LƯU Ý

- **Để bảo vệ xe của bạn khỏi bị mất cắp, vui lòng chú ý các lưu ý an ninh sau đây:**

  - Không bao giờ để xe của bạn với chìa khóa của nó bên trong xe mà không có sự theo dõi.

  - Trước khi ra khỏi xe, đóng tất cả các cửa sổ và cửa sổ trời (nếu trang bị) và khóa tất cả các cửa (bao gồm cửa cốp sau và nắp thùng nhiên liệu).

  - Không để chìa khóa dự phòng hoặc bất kỳ hồ sơ nào về số khóa của bạn trong xe.
- **Chiếc xe có một hệ thống mã hóa động cơ loại không cần bảo dưỡng.**

■ Đèn báo Hệ thống mã hóa động cơ

Tham khảo mục “Đèn báo Hệ thống mã hóa động cơ” ☞Tr. 168.

■ Thay thế chìa khóa

Bảng mã số chìa khóa của bạn sẽ được yêu cầu nếu bạn cần làm một chìa khóa dự phòng. Bất kỳ chìa khóa mới nào cũng phải được đăng ký để sử dụng với hệ thống mã hóa động cơ trên xe của bạn trước khi có thể dùng. Số lượng chìa khóa tối đa có thể được đăng ký để sử dụng với một chiếc xe là bảy.

Một chìa khóa đã được đăng ký là điều bắt buộc khi đăng ký chìa khóa mới.

LƯU Ý

Nếu bạn mất chìa khóa, mã ID của chìa khóa bị mất vẫn được lưu trong bộ nhớ của hệ thống mã hóa động cơ của xe. Vì lý do bảo mật, nên xóa mã ID của chìa khóa bị mất khỏi bộ nhớ. Để xóa mã ID của chìa khóa bị mất, cần có tất cả các chìa khóa sẽ được sử dụng.

Để biết chi tiết về việc đăng ký khóa mới và xóa mã ID của chìa khóa bị mất, bạn nên liên hệ với đại lý SUBARU.

■ Quy định về thông tin kỹ thuật của sóng vô tuyến

Các thiết bị này tuân thủ các yêu cầu thiết yếu và quy định, ví dụ như Chỉ thị về cổng sạc viễn thông và radio 1999/5/EC và Chỉ thị về thiết bị radio 2014/53/EU.

Yêu cầu và quy định khác nhau tùy thuộc vào quốc gia.

Xem chương 13 để xác nhận thông tin liên quan đến từng quốc gia (ví dụ: bản gốc Tuyên bố Tuân thủ và dấu tiêu chuẩn CE được yêu cầu đối với EU).

2-3. Hệ thống mở khóa từ xa

⚠ THẬN TRỌNG

- **Không được để chìa khóa thông minh chịu các tác động mạnh, chẳng hạn như khi bị rơi hoặc bị ném.**
- **Không được tháo rời chìa khóa thông minh trừ khi thay pin.**
- **Không để chìa khoá thông minh bị ướt. Nếu nó bị ướt, lau khô bằng vải ngay lập tức.**
- **Khi mang chìa khóa thông minh lên máy bay, không nhấn nút trên chìa khóa thông minh khi đang ở trên máy bay. Khi bất kỳ nút nào của chìa khoá thông minh được nhấn, sóng vô tuyến sẽ phát ra và có thể ảnh hưởng đến hoạt động của máy bay. Khi để chìa khóa thông minh trong túi và mang theo lên máy bay, hãy thực hiện các biện pháp để tránh nhấn phải các nút trên chìa khóa.**

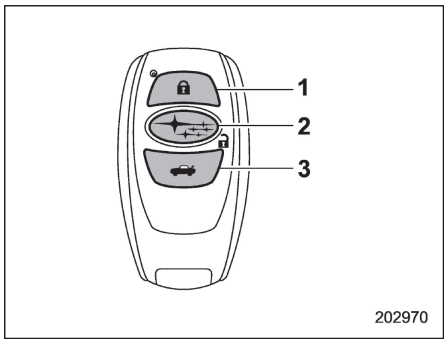

Chìa khóa thông minh
1 Khoá
2 Mở khóa
3 Nút mở khóa cửa cốp sau

Hệ thống mở khóa từ xa có các chức năng sau.

- Mở và khóa mọi cửa (bao gồm cửa cốp sau và nắp thùng nhiên liệu)
- Thao tác đổi với tất cả các cửa sổ (trừ mẫu xe tại thị trường Úc)*.

*: Để sử dụng chức năng này, trước tiên chức năng phải được đại lý SUBARU kích hoạt.

Khoảng cách hoạt động được của hệ thống mở khóa từ xa là khoảng 10 mét (30 feet). Tuy nhiên, khoảng cách sẽ thay đổi tùy thuộc vào điều kiện môi trường. Khoảng cách có thể hoạt động của hệ thống sẽ ngắn

- CÒN TIẾP -

hơn trong các khu vực gần cơ sở hoặc thiết bị điện tử phát ra sóng vô tuyến mạnh như nhà máy điện, trạm phát sóng, tháp truyền hình hoặc bộ điều khiển từ xa của các thiết bị điện tử gia dụng.

LƯU Ý

- **Hệ thống mở khoá từ xa không hoạt động khi có bất kỳ cửa nào (bao gồm cả cửa cốp sau) không được đóng kín hoàn toàn.**
- **Đèn nhấp nháy cảnh báo nguy hiểm sẽ nhấp nháy một hoặc hai lần khi bạn nhấn nút trên chìa khóa thông minh trong các trường hợp sau đây.**
  - **Khi khóa cửa**
  - **Khi mở khóa cửa**
  - **Khi mở khóa cửa cốp sau**

Nếu muốn, bạn có thể tắt đèn nhấp nháy cảnh báo nguy hiểm bằng cách thao tác trên màn hình hiển thị trung tâm. Để biết thêm thông tin chi tiết, tham khảo mục "Cài đặt xe" ☞Tr. 197 (mẫu xe trang bị màn hình 11,6 inch) hoặc mục "Biểu tượng cài đặt xe" ☞Tr. 214 (mẫu xe trang bị màn hình kép 7,0 inch). Việc cài đặt cũng có thể được thay đổi bởi đại lý SUBARU. Bạn nên tham khảo ý kiến với đại lý SUBARU để biết thêm chi tiết.

■ Khóa cửa

Nhấn nút "🔒" để khóa tất cả các cửa (bao gồm cả cửa cốp sau và nắp thùng nhiên liệu). Đèn nhấp nháy cảnh báo nguy hiểm sẽ nhấp nháy một lần.

Nếu có bất kỳ cửa nào (bao gồm cả cửa cốp sau) không được đóng hoàn toàn, hiện tượng sau đây sẽ xuất hiện để cảnh báo bạn.

- Tiếng bíp điện tử phát ra năm lần.
- Đèn cảnh báo nguy hiểm nhấp nháy năm lần.

■ Mở khóa cửa

Nhấn nút mở khoá trên chìa khoá thông minh ở gần chiếc xe.

▼ Mẫu xe không có chức năng chọn mở khóa cửa

- **Mẫu không có hệ thống khóa kép:**

Tất cả các cửa (bao gồm cả cửa cốp sau và nắp thùng nhiên liệu) sẽ được mở khóa. Ngoài ra, các đèn nhấp nháy cảnh báo nguy hiểm sẽ nhấp nháy hai lần.

- **Mẫu xe có hệ thống khóa kép:**

1. Chỉ cửa người lái hoặc nắp thùng nhiên liệu sẽ mở khoá. Ngoài ra, các đèn nhấp nháy cảnh báo nguy hiểm sẽ nhấp nháy hai lần.
2. Nếu bạn nhấn lại nút mở khóa trong vòng 5 giây sau khi mở khóa cửa người lái, tất cả các cửa khác và cửa cốp sau sẽ được mở khóa.

▼ Mẫu xe có chức năng chọn mở khóa cửa

LƯU Ý

Vì lý do an ninh, hãy xác nhận xem cài đặt đang ở chế độ "hoạt động" hay "không hoạt động".

Chức năng chọn mở khóa cửa cho phép mở khóa cửa người lái mà không cần mở khóa bất kỳ cửa nào khác. Việc cài đặt trạng thái hoạt động/không hoạt động cho chức năng này có thể được thay đổi bởi đại lý SUBARU.

- **Hoạt động:**

Chỉ cửa người lái hoặc nắp thùng nhiên liệu sẽ mở khoá. Nếu bạn nhấn nút mở khóa một lần nữa trong vòng 5 giây từ khi mở khóa cửa người lái, tất cả các cửa khác và cửa cốp sau sẽ mở khóa.

- **Không hoạt động:**

Tất cả các cửa (bao gồm cả cửa cốp sau và nắp thùng nhiên liệu) đều mở khóa.

Để biết thêm chi tiết, chúng tôi khuyên bạn nên tham khảo ý kiến đại lý SUBARU.

■ Khóa tự động (mẫu xe không có hệ thống khóa kép)

Khi bạn nhấn nút mở khóa, tất cả các cửa (bao gồm cả cửa cốp sau và nắp thùng nhiên liệu) đều tự động khóa sau 30 giây, trừ khi có một trong bốn cửa hoặc cửa cốp sau được mở ra trong khoảng thời gian đó.

Đại lý SUBARU có thể thay đổi cài đặt trạng thái hoạt động/không hoạt động của chức năng khóa tự động và cài đặt thời gian khóa (thời gian cho đến khi chức năng khóa tự động được thực hiện). Để biết thêm chi tiết, chúng tôi khuyên bạn nên liên hệ với đại lý SUBARU. Có thể thay đổi cài đặt thông qua màn hình thông tin trung tâm. Để biết thêm thông tin chi tiết, tham khảo mục “Cài đặt xe” ☞Tr. 197 (mẫu xe trang bị màn hình 11,6 inch) hoặc mục “Biểu tượng cài đặt xe” ☞Tr. 214 (mẫu xe trang bị màn hình kép 7,0 inch).

■ Mở khóa cửa cốp sau

Nhấn nút “ ” để mở khóa cửa cốp sau. Đèn cảnh báo nguy hiểm sẽ nhấp nháy hai lần. Việc cài đặt thao tác có thể thay đổi bởi đại lý SUBARU. Bạn nên tham khảo ý kiến với đại lý SUBARU để biết thêm chi tiết.

■ Mở/đóng tất cả các cửa sổ (ngoại trừ mẫu xe tại thị trường Úc)

⚠ CẢNH BÁO

Chỉ nên sử dụng hệ thống mở khóa từ xa để mở và đóng tất cả cửa sổ khi có thể nhìn rõ khu vực xung quanh các cửa sổ và khi bạn đã kiểm tra và đảm bảo không có rủi ro có người bị kẹt ở cửa sổ.

Khi tắt động cơ, bạn có thể mở và đóng tất cả các cửa sổ bằng cách sử dụng hệ thống điều khiển từ xa từ bên ngoài xe. Thực hiện thao tác với tất cả các cửa sổ theo cách như sau.

- Nhấn và giữ nút khóa để đóng tất cả cửa sổ.
- Nhấn và giữ nút mở khóa để mở tất cả cửa sổ.

LƯU Ý

Bạn nên tham khảo ý kiến với đại lý SUBARU để cài đặt kích hoạt hay vô hiệu hóa chức năng này.

■ Lựa chọn hoạt động của đèn nhấp nháy cảnh báo nguy hiểm

Qua đèn nhấp nháy cảnh báo nguy hiểm, hệ thống sẽ gửi cho bạn tín hiệu các cửa đang khóa hay mở khóa. Nếu muốn, bạn có thể tắt đèn nhấp nháy cảnh báo nguy hiểm bằng cách thao tác trên màn hình hiển thị trung tâm. Để biết thông tin chi tiết, tham khảo mục “Cài đặt xe” ☞Tr. 197 (mẫu xe trang bị màn hình 11,6 inch) hoặc mục “Biểu tượng cài đặt xe” ☞Tr. 214 (mẫu xe trang bị màn hình kép 7,0 inch). Việc cài đặt cũng có thể được thay đổi bởi đại lý SUBARU. Bạn nên tham khảo ý kiến với đại lý SUBARU để biết thêm chi tiết.

■ Thay pin

Tham khảo mục “Thay pin ” ☞Tr. 499.

■ Thay chìa khóa thông minh đã làm mất

Nếu làm mất chìa khóa thông minh hoặc muốn mua thêm chìa khóa thông minh (có thể thiết lập tối đa 7 chìa khóa), bạn nên thiết lập lại tất cả các chìa khóa thông minh của mình vì lý do bảo mật. Để biết thêm chi tiết, bạn nên liên hệ với đại lý SUBARU để nhờ thiết lập lại chìa khóa thông minh vào hệ thống mở khóa từ xa.

2-4. Khóa cửa

■ Khóa và mở khóa từ bên ngoài

▼ Cách khóa và mở khóa xe bằng chìa khóa

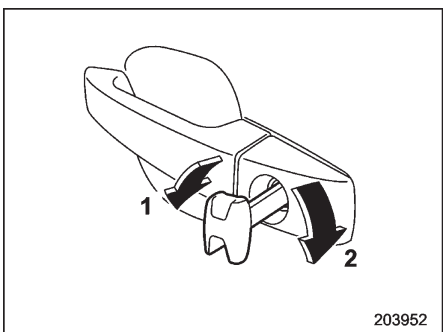

1 Xoay chìa khóa về phía trước để khóa.
2 Xoay chìa khóa về phía sau để mở khóa.

LƯU Ý

Chìa khóa khẩn cấp có tính định hướng. Nếu không thể đưa chìa khóa vào, hãy thay đổi hướng mà mặt có rãnh hướng vào và cắm vào lại.

• Mẫu không có hệ thống khóa kép:

Để khóa cửa người lái từ bên ngoài bằng chìa khóa, hãy xoay chìa khóa về phía trước.

Để mở khóa cửa, xoay chìa khóa về phía sau.

LƯU Ý

Để khóa tất cả các cửa, bao gồm cả cửa cốp sau, khóa bất kỳ cửa nào ngoại trừ cửa người lái từ bên trong xe, sau đó khóa cửa người lái. Để biết thêm chi tiết về cách khóa từ bên trong xe, tham khảo mục "Khóa và mở khóa từ bên trong" ☞Tr. 125.

• Mẫu có hệ thống khóa kép:

Để khóa tất cả các cửa (bao gồm cả cửa cốp sau và nắp thùng nhiên liệu) từ bên ngoài bằng chìa khóa, hãy xoay chìa khóa về phía trước.

Để mở khóa tất cả các cửa (bao gồm cả cửa cốp sau và nắp thùng nhiên liệu), hãy xoay chìa khóa về phía sau.

▼ Cách khóa xe không cần sử dụng chìa khóa

▽ Khóa bằng cách dùng cần khóa

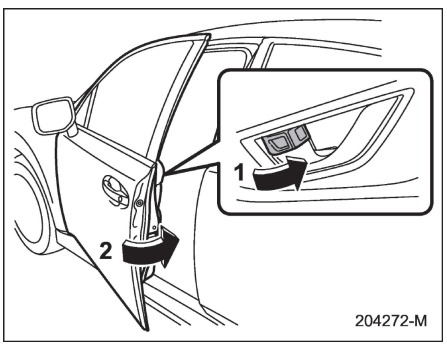

Ví dụ đối với cửa trước
1 Xoay cần khóa về phía trước.
2 Giữ tay nắm cửa bên ngoài ở vị trí kéo khi đóng cửa trước.

Để khóa cửa trước từ bên ngoài mà không cần chìa khóa, xoay cần khóa về phía trước và giữ tay nắm cửa bên ngoài ở vị trí kéo trong khi đóng cửa.

Để khóa cửa sau từ bên ngoài mà không cần chìa khóa, hãy xoay cần khóa về phía trước và đóng cửa.

LƯU Ý

• **Hãy đảm bảo bạn không để chìa khóa bên trong xe trước khi khóa**

cửa từ bên ngoài mà không dùng đến chìa khóa.

- **Đối với mẫu xe có hệ thống khóa kép, không thể đặt cần khóa trên cửa người lái ở vị trí khóa trong khi cửa người lái đang mở. Cần khóa cửa chỉ hoạt động khi cửa người lái đóng chặt và không cài đặt hệ thống khóa kép.**

■ Khóa và mở khóa từ bên trong

▼ Cách sử dụng cần khóa

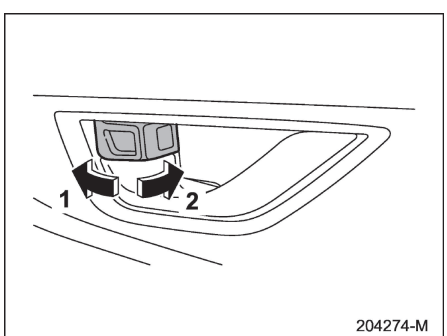

1 Xoay cần khóa về phía sau để mở khóa.
2 Xoay cần khóa về phía trước để khoá.

Để khóa cửa từ bên trong, xoay cần khóa về phía trước. Để mở khóa cửa từ bên trong, xoay cần khóa về phía sau.

Dấu đỏ trên cần khóa xuất hiện khi cửa đã mở khóa.

Luôn đảm bảo rằng tất cả các cửa và cửa cốp sau đã đóng trước khi bắt đầu lái xe.

⚠ CẢNH BÁO

- **Đảm bảo tất cả các cửa đã được khóa khi bạn lái xe, đặc biệt là khi trẻ nhỏ đang ở trong xe.**

  Cùng với việc sử dụng dây đai an toàn và ghế trẻ em đúng cách, việc khóa cửa giúp giảm nguy cơ bị văng ra khỏi xe trong một vụ tai nạn.

  Khoá xe cũng giúp ngăn hành khách rơi ra ngoài thông qua việc chặn một cánh cửa vô tình bị mở ra và những kẻ xâm nhập bất ngờ mở cửa và đi vào xe.
- **Không kéo tay nắm cửa trước từ bên trong khi lái xe. Cánh cửa có thể mở ngay cả khi nó đã được khóa.**

⚠ THẬN TRỌNG

Không kéo tay nắm cửa trước bên khi đang vận hành khóa cửa. Có nguy cơ không thể mở hoặc khóa cửa trước.

LƯU Ý

Đối với mẫu xe có hệ thống khóa kép, nếu hệ thống khóa kép kích hoạt, cửa sẽ không mở khóa ngay cả khi bạn di chuyển cần khóa cửa về phía sau.

▼ Cách vận hành công tắc khóa cửa điện

Có thể khóa và mở khóa tất cả các cửa (bao gồm cả cửa cốp sau và nắp thùng nhiên liệu) bằng công tắc khóa cửa điện nằm ở phía cửa người lái.

- CÒN TIẾP -

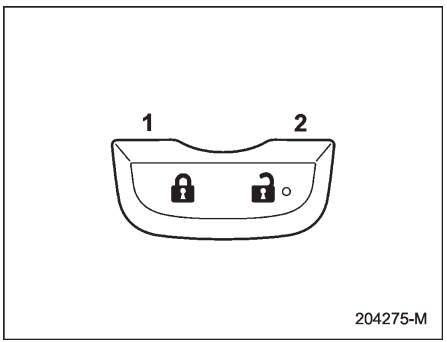

1 Khoá
2 Mở khóa

LƯU Ý

- **Đối với xe có hệ thống khoá kép, việc nhấn vị trí mở khóa của công tắc khóa cửa điện không có tác dụng khi hệ thống khóa kép được kích hoạt.**
- **Đối với các mẫu xe ở Úc, sau khi bạn khóa tất cả các cửa (bao gồm cả cửa cốp sau) bằng chìa khoá thông minh, việc nhấn vị trí mở khóa của công tắc khóa cửa điện sẽ không có tác dụng.**

■ Khóa/mở khóa cửa tự động

Tất cả các cửa và nắp đậy nhiên liệu được tự động khóa hoặc mở khóa trong các điều kiện sau đây.

- Đối với khóa cửa tự động

  - Khi tốc độ xe đạt 20 km/h (12 dặm/giờ) hoặc cao hơn (cài đặt mặc định của nhà máy).

  - Khi cần số được chuyển sang vị trí khác với vị trí “P”.

- Đối với mở khoá cửa tự động

  - Khi cửa người lái mở (cài đặt mặc định của nhà máy).

  - Khi công tắc khóa điện chuyển sang vị trí TẮT.

  - Khi cần số được chuyển sang vị trí “P”.

LƯU Ý

- **Có thể thay đổi cài đặt khóa và mở khóa cửa tự động qua màn hình thông tin trung tâm. Tham khảo mục “Cài đặt xe” ☞Tr. 197 (mẫu xe trang bị màn hình 11,6 inch) hoặc “Biểu tượng cài đặt xe” ☞Tr. 214 (mẫu xe trang bị màn hình kép 7,0 inch).**
- **Khi khóa cửa bằng công tắc khóa cửa điện, khóa cửa tự động sẽ không hoạt động.**
- **Khi mở khóa cửa bằng công tắc khóa cửa điện, mở khóa cửa tự động sẽ không hoạt động.**
- **Nếu hệ thống phát hiện một lực tác động đủ mạnh để bung túi khí, tất cả các cửa có thể được mở khóa tự động. Để biết thêm chi tiết, tham khảo mục “Tự động khóa/mở khóa cửa khi gặp tai nạn” ☞Tr. 443.**
- **Khi ra khỏi xe từ cửa sau, hãy đảm bảo mở khóa tất cả các cửa bằng cách đẩy phía mở khóa của công tắc khóa cửa điện. Nếu cửa sau được mở khóa từ cần cửa bên trong sau đó cửa được mở và đóng, chức năng ngăn chặn khóa trong sẽ được kích hoạt. Tất cả các cửa sẽ được mở khóa, đèn báo cảnh báo “” ngăn chặn khóa trong sẽ xuất hiện và tiếng chuông cảnh báo cũng sẽ vang lên.**

■ Chức năng ngăn chặn khóa trong (Mẫu xe không có hệ thống khóa kép)

Tất cả các cửa sẽ không khóa khi công tắc khóa cửa chỉnh điện được nhấn khi cửa người lái đang mở và công tắc khóa điện ở vị trí “ACC” hoặc “ON”.

LƯU Ý

- **Khi rời khỏi xe, hãy chắc chắn rằng bạn đang giữ chìa khóa trước khi khóa cửa.• Khi ra khỏi xe từ cửa sau, hãy đảm bảo mở khóa tất cả các cửa bằng cách đẩy phía mở khóa của công tắc khóa cửa điện. Nếu cửa sau được mở khóa từ cần cửa bên trong sau đó cửa được mở và đóng, chức năng ngăn chặn khóa trong sẽ được kích hoạt. Tất cả các cửa sẽ mở khóa, đèn báo cảnh báo "" ngăn chặn khóa trong sẽ xuất hiện và tiếng chuông cảnh báo cũng sẽ vang lên.**
- **Cài đặt gốc (mặc định) cho chức năng này được đặt là trạng thái hoạt động. Việc cài đặt trạng thái hoạt động/không hoạt động của chức năng này có thể được thay đổi bởi đại lý SUBARU. Chúng tôi khuyên bạn nên liên hệ với đại lý SUBARU để biết chi tiết.**

▼ Chức năng ngăn chặn khóa trong không hoạt động

Khi hệ thống được cài đặt ở trạng thái không hoạt động, các cửa sẽ khóa lại bằng thao tác sau.

- Nếu chìa khóa dự phòng được sử dụng để khóa cửa người lái từ bên ngoài xe, cửa sẽ khóa.

■ Chức năng hạn chế cạn ắc quy

Ở nhiều điều kiện khác nhau, đèn bên trong xe sẽ tự động tắt để giảm nguy cơ làm cạn ắc quy.

▼ Chức năng hạn chế cạn ắc quy ở nhiều điều kiện khác nhau

Chức năng này sẽ chuyển sang chế độ chờ khi công tắc khóa điện chuyển sang vị trí "OFF".

Nếu các hành động sau không được thực hiện trong vòng 20 phút khi chức năng này ở chế độ chờ, mọi đèn đang bật trong xe sẽ tự động tắt.

Tắt đèn	- Đèn bản đồ - Đèn trần khoang hành khách - Đèn khoang hành lí - Đèn gương trang điểm
Hành động	- Xoay vị trí chìa khóa sang vị trí "ACC" hoặc "ON". - Đóng/mở các cửa, bao gồm cả cửa cốp sau. - Đẩy nút mở khóa trên chìa khóa thông minh. - Giữ tay nắm cửa trước và mở khóa trong khi cầm chìa khóa thông minh. - Đến gần xe mà cửa trước đã bị khóa trong khi cầm chìa khóa thông minh (nếu cài đặt hẹn giờ trễ TẮT trong khoảng thời gian không tắt).

Thực hiện hành động trong bảng trên để bật lại đèn khi chức năng hạn chế cạn ắc quy đang hoạt động.

LƯU Ý

- **Không thể tắt chức năng hạn chế cạn ắc quy.**
- **Nếu chức năng hạn chế cạn ắc quy đang vận hành khi cửa mở, đèn trần sẽ không sáng.**
- **Để tránh cạn ắc quy, hãy đảm bảo rằng tất cả các cửa (bao gồm cả cửa cốp sau) đều được đóng hoàn toàn khi bạn rời khỏi xe.**

2-5. Hệ thống khóa kép (nếu trang bị)

Hệ thống khóa kép là một hệ thống mã hóa động cơ Hệ thống hoạt động khi các cửa được khóa bằng cách sử dụng chìa khóa hoặc chìa khóa thông minh. Trong khi hệ thống này đang hoạt động, công tắc khóa cửa điện và cần khóa cửa bên trong xe không thể sử dụng để mở khóa cửa.

⚠ CẢNH BÁO

Không bao giờ cài đặt hệ thống khóa kép trong khi hành khách ở trong xe. Với hệ thống được thiết lập, những người trong xe sẽ không thể mở cửa từ bên trong. Kết quả có thể là chấn thương nghiêm trọng hoặc tử vong.

■ Cài đặt hệ thống khóa kép

▼ Cài đặt hệ thống bằng chìa khóa

1. Chuyển công tắc khóa điện về vị trí “OFF” và đưa tất cả hành khách ra khỏi xe.
2. Đóng tất cả các cửa (bao gồm cả cửa cốp sau) một cách chắc chắn.

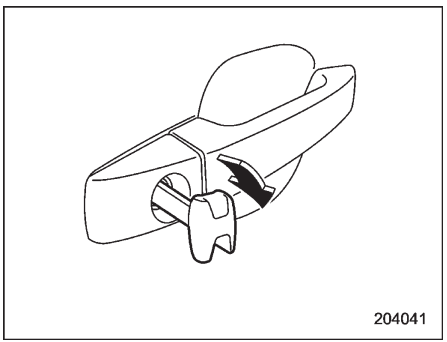

3. Đưa chìa khóa vào ổ khóa trên cửa người lái, sau đó xoay theo hướng khóa để cài đặt hệ thống khóa kép. Tất cả các cửa, bao gồm cả cửa cốp sau và nắp thùng nhiên liệu sẽ được khóa lại.

▼ Cài đặt hệ thống bằng chìa khóa thông minh

1. Chuyển công tắc khóa điện về vị trí “OFF” và đưa tất cả hành khách ra khỏi xe.
2. Đóng tất cả các cửa (bao gồm cả cửa cốp sau) một cách chắc chắn.
3. Nhấn nút “ 🔒 ” trên chìa khóa thông minh. Đèn nhấp nháy cảnh báo nguy hiểm sẽ nhấp nháy một lần và hệ thống khoá kép sẽ được cài đặt. Tất cả các cửa, bao gồm cả cửa cốp sau và nắp thùng nhiên liệu sẽ được khóa lại.

LƯU Ý

Có thể cài đặt hệ thống khóa kép bằng cách chạm vào cảm biến khóa cửa.

■ Hủy hệ thống khóa kép

▼ Hủy hệ thống bằng chìa khóa

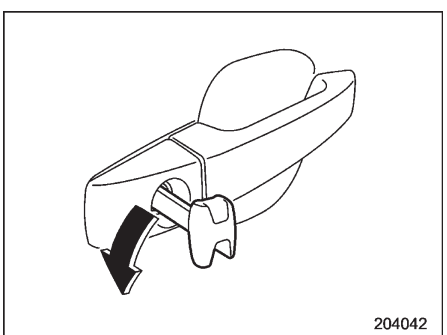

Đưa chìa khóa vào ổ khóa trên cửa người lái, sau đó xoay theo hướng mở khóa để huỷ bỏ hệ thống khóa kép. Tất cả các cửa (bao gồm cả cửa cốp sau và nắp thùng nhiên liệu) sẽ được mở khóa.

▼ Hủy hệ thống bằng chìa khóa thông minh

Nhấn nút " " trên chìa khóa thông minh. Đèn cảnh báo nguy hiểm sẽ nhấp nháy hai lần và hệ thống khoá kép sẽ bị hủy. Cửa người lái và nắp thùng nhiên liệu sẽ mở khoá.

LƯU Ý

Có thể hủy chức năng khóa kép bằng cách nắm vào tay nắm cửa.

■ Trong trường hợp khẩn cấp

Nếu bạn bị mắc kẹt ở trong xe do một vụ tai nạn hoặc một số tình huống bất ngờ khác, hãy mở khóa cửa bằng một trong số những cách sau.

- Tắt công tắc khóa điện, sau đó nhấn nút " " trên chìa khóa thông minh.
- Gài công tắc khóa điện ở vị trí "ON"và mở cửa sổ người lái. Đưa chìa khóa vào ổ khóa trên cửa người lái, sau đó xoay theo hướng mở khóa.
- Phá vỡ một cửa sổ và trèo ra ngoài.

■ Nếu hết ắc quy

Nếu hệ thống khóa kép không thể bị hủy bỏ vì ắc quy xe hoặc pin chìa khóa thông minh hết, hoặc do cầu chì bị nổ hay sự cố điện khác, hãy đưa chìa khóa vào ổ khóa trên cửa người lái, sau đó xoay theo hướng mở khóa.

■ Cài đặt lại hệ thống khóa kép

Hệ thống khóa kép phải được đặt lại khi ắc quy xe đã tạm thời bị ngắt để thay thế

hoặc sạc. Để cài đặt lại hệ thống, xoay chìa khóa một lần theo hướng mở khóa hoặc nhấn nút " " trên chìa khóa thông minh. Hệ thống khóa kép sau đó sẽ hoạt động bình thường.

LƯU Ý

Có thể cài đặt lại hệ thống khóa kép bằng cách nắm vào tay nắm cửa.

2-6. Chức năng vô hiệu hóa mở khóa với công tắc khóa cửa điện (mẫu xe tại thị trường Úc)

⚠ CẢNH BÁO

Không bao giờ khóa cửa bằng hệ thống mở khoá từ xa trong khi hành khách ở trong xe. Làm như vậy sẽ kích hoạt chức năng vô hiệu hóa mở khóa bằng công tắc khóa cửa điện và vì vậy những người trong xe sẽ không thể mở cửa từ bên trong. Điều này có thể dẫn đến thương tích nghiêm trọng hoặc tử vong.

Mẫu xe tại thị trường Úc được trang bị chức năng chống trộm, giúp vô hiệu hóa việc mở cửa bằng công tắc khóa cửa điện. Chức năng này được kích hoạt trong các tình huống sau, vô hiệu hóa các cửa được mở khóa bằng công tắc khóa cửa điện. Các cửa khóa bằng chức năng mở cửa không cần chìa khóa. Tham khảo mục "Mở khóa không cần chìa với nút bấm khởi động" ☞Tr. 106.

- Các cửa khóa bằng hệ thống mở khóa từ xa. Tham khảo mục "Hệ thống Hệ thống mở khóa từ xa" ☞Tr. 121.

- CÒN TIẾP -

- Chức năng khoá tự động đang hoạt động. Tham khảo mục “Khóa tự động (Mẫu xe không có hệ thống khóa kép)” ☞Tr. 123.

Chức năng này bị hủy khi cửa được mở khóa bằng hệ thống mở khoá từ xa hoặc chức năng mở cửa không cần chìa khóa.

LƯU Ý

- **Ngay cả khi chức năng này được kích hoạt, có thể mở khóa cửa bằng cần khóa, tham khảo mục “Khóa và mở khóa từ bên trong” ☞Tr. 125.**
- **Chức năng này không được kích hoạt khi các cửa bị khóa bằng cách sử dụng khóa khẩn cấp hoặc công tắc khóa cửa điện.**

2-7. Khóa an toàn cho trẻ em

⚠ CẢNH BÁO

Luôn bật khóa an toàn cho trẻ sang trạng thái “LOCK” khi trẻ ngồi ở ghế sau. Chấn thương nghiêm trọng có thể xảy ra nếu một đứa trẻ vô tình mở cửa và rơi ra ngoài.

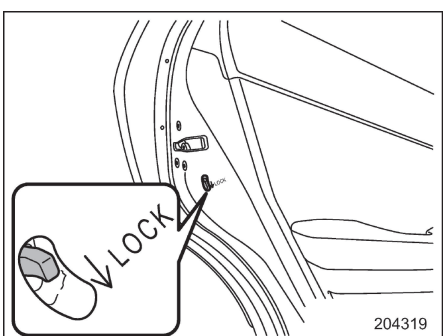

Mỗi cửa sau đều có khóa an toàn cho trẻ em. Khi cần khóa an toàn trẻ em ở vị trí “LOCK”, cửa không thể được mở từ bên trong. Cửa chỉ có thể được mở từ bên ngoài.

2-8. Cửa sổ

⚠ CẢNH BÁO

Để tránh thương tích cá nhân nghiêm trọng do tai nạn, trẻ em nghịch ngợm hoặc vận hành không đúng cách, người lái xe có trách nhiệm tuân theo các hướng dẫn sau đây mà không có trường hợp ngoại lệ.

- **Khi vận hành các cửa kính chỉnh điện, hãy cực kỳ cẩn thận để tránh bất kỳ ai dùng ngón tay, cánh tay, cổ, đầu hoặc các vật thể khác bị kẹt vào cửa sổ.**
- **Luôn khóa cửa sổ hành khách bằng cách sử dụng công tắc khóa khi có trẻ em ngồi trên xe.**
- **Luôn mang theo chìa khóa khi rời khỏi xe để đảm bảo an toàn và không được để trẻ em một mình ở trong xe. Việc không tuân theo quy trình này có thể dẫn đến thương tích cho một đứa trẻ vận hành cửa kính chỉnh điện.**

LƯU Ý

- **Có thể đóng và mở cửa sổ trước từ bên ngoài xe bằng cách sử dụng hệ thống mở khóa từ xa (ngoại trừ mẫu**

xe tại thị trường Úc). Tham khảo mục "Mở/đóng tất cả các cửa sổ (ngoại trừ mẫu xe tại thị trường Úc)" ☞Tr. 123.

- **Nếu hệ thống cửa kính chỉnh điện phát hiện lực cản, va chạm hoặc dấu hiệu bất thường, hoạt động của cửa có thể tự động ngừng lại để ngăn chặn việc bị vướng, bị kẹt hoặc trục trặc.**

  - Cửa sổ đang đóng trượt xuống một chút và dừng lại.

  - Cửa sổ đang mở ngừng trượt xuống.
- **Hệ thống cửa kính chỉnh điện có thể phát hiện lực cản, va chạm hoặc dấu hiệu bất thường trong các trường hợp sau.**

  - Một vật có kích thước đáng kể bị kẹt giữa cửa sổ và khung cửa sổ.

  - Một vật lạ bị kẹt giữa cửa sổ và khung cửa sổ.

  - Xe gặp một ổ gà sâu.
- **Không thể đóng cửa sổ trong một vài giây sau khi hệ thống tự động dừng hoạt động của cửa sổ.**

■ Hoạt động của cửa sổ điện

▼ Công tắc cửa sổ điện

- Công tắc cửa sổ điện phía bên người lái:

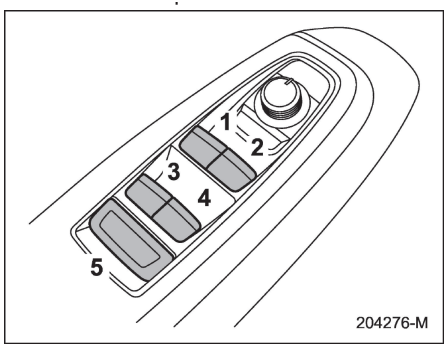

1 Đối với cửa sổ phía trước bên trái*
2 Đối với cửa sổ phía trước bên phải*
3 Đối với cửa sổ phía sau bên trái
4 Đối với cửa sổ phía sau bên phải
5 Công tắc khóa
*: Với tính năng tự động lên và xuống bằng một chạm

Có thể điều khiển tất cả các cửa sổ bởi cụm công tắc cửa sổ điện ở cửa bên người lái.

Công tắc sẽ sáng lên khi hoạt động.

- Công tắc cửa sổ điện phía bên hành khách:

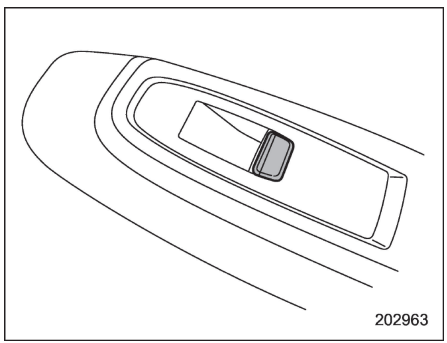

Mỗi cửa sổ phía hành khách đều có thể được điều khiển bằng công tắc cửa sổ điện nằm trên cửa.

Công tắc sẽ sáng lên khi hoạt động.

- CÒN TIẾP -

▼ Vận hành cửa sổ

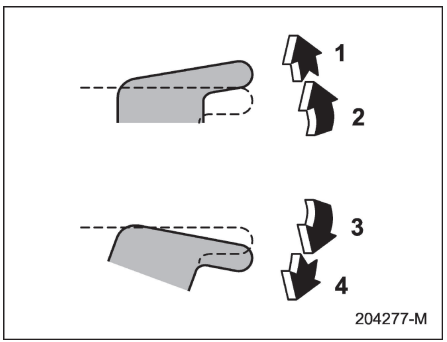

Với tính năng tự động lên và xuống bằng một chạm

1 Đóng tự động*
2 Đóng
3 Mở
4 Mở tự động*
*: Để dừng cửa sổ giữa chừng, chỉnh công tắc sang hướng ngược lại.

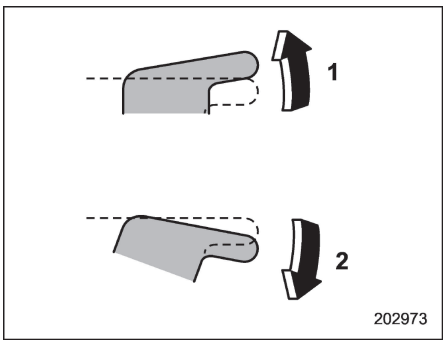

Không có tính năng tự động lên và xuống bằng một chạm:

1 Đóng
2 Mở

LƯU Ý

Tránh các việc sau đây.

- **Liên tục chỉnh công tắc về cùng một hướng sau khi cửa sổ đã đóng hoặc mở hoàn toàn.**
- **Liên tục vận hành 3 hoặc hơn 3 công tắc cùng một lúc về một hướng sau khi các cửa sổ được đóng hoặc mở hoàn toàn.**

Một trong hai hành động trên có thể làm bộ ngắt công tắc kính hoạt động, làm cho cửa sổ không thể mở hay đóng được. Hãy nhớ khởi tạo cửa sổ điện.

Tham khảo mục "Khởi tạo cửa sổ điện" ☞Tr. 133.

▼ Chức năng chống kẹt (cửa sổ có chức năng tự động lên/xuống bằng một chạm)

Khi đóng cửa sổ tự động, nếu cửa sổ phát hiện thấy có một vật đủ lớn bị kẹt giữa cửa sổ và khung cửa sổ, cửa sẽ tự động hơi trượt xuống và dừng lại.

Nếu một vật lạ bị kẹt khi cửa sổ đang mở tự động, cửa sẽ dừng hoạt động.

⚠THẬN TRỌNG

- **Không dùng ngón tay, bàn tay hay bộ phận cơ thể khác để thử hoạt động của cửa sổ điện.**
- **Nếu một vật bị kẹt ngay trước khi cửa sổ đóng hoàn toàn, hệ thống có thể hoạt động không chuẩn xác.**

LƯU Ý

- **Nếu một cửa sổ phát hiện một tác động tương tự như gây ra bởi việc chặn lại một vật thể (ví dụ: khi xe gặp ổ gà sâu), chức năng chống kẹt có thể hoạt động.**

- **Bạn không thể đóng cửa sổ trong vài giây sau khi chức năng chống kẹt hoạt động.**

▼ Chức năng trì hoãn tắt (cửa sổ có chức năng tự động lên/xuống bằng một chạm)

Cửa sổ có thể hoạt động trong khoảng 40 giây ngay cả sau khi công tắc khóa điện chuyển sang vị trí "ACC" hoặc "OFF". Nếu cửa trước được mở trong khoảng 40 giây, chức năng trì hoãn tắt sẽ bị hủy.

▼ Khóa cửa sổ phía hành khách

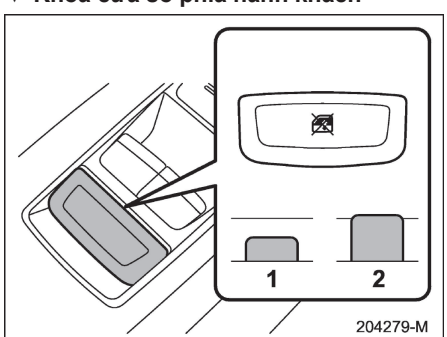

1 Khoá
2 Mở khóa

Khi công tắc khóa ở vị trí khóa, cửa sổ của hành khách phía sau sẽ chuyển sang cửa bên người lái và công tắc cửa sổ của hành khách không thể được vận hành.

Khi đèn báo trên công tắc cửa sổ không sáng, công tắc cửa sổ sẽ không thể hoạt động.

■ Khởi tạo cửa sổ điện

Nếu chức năng tự động lên và xuống bằng một chạm hay chắc năng trì hoãn tắt không hoạt động chuẩn xác, thực hiện các thao tác theo quy trình sau để khởi động hệ thống cửa kính chỉnh điện.

1. Đóng cửa.
2. Chuyển công tắc khóa điện sang vị trí "ON".
3. Mở cửa sổ hoàn toàn, sau đó nhấn và giữ công tắc cửa kính chỉnh điện trong khoảng 1 giây.
4. Đóng cửa sổ hoàn toàn, sau đó nhấn và giữ công tắc cửa kính chỉnh điện trong khoảng 1 giây.

2-9. Cửa cốp sau

⚠ THẬN TRỌNG

Khi bốc dỡ hàng hóa, hãy cẩn thận không tiếp xúc với khí thải động cơ nóng hoặc ống xả vì những bộ phận này có thể gây bỏng.

LƯU Ý

Tránh để mở cửa cốp sau quá vài giờ. Như vậy có thể làm cạn ắc quy của xe.

Cửa cốp sau có thể được khóa hoặc mở khóa bằng một trong các hệ thống sau:

- Công tắc khóa cửa chỉnh điện: Tham khảo mục "Khóa và mở khóa từ bên trong" ☞Tr. 125.
- Mở khóa không cần chìa với nút bấm khởi động: Tham khảo mục "Mở khóa không cần chìa với nút bấm khởi động" ☞Tr. 106.
- Hệ thống mở khoá từ xa: Tham khảo mục "Hệ thống mở khóa từ xa" ☞Tr. 121.
- Khóa và mở khóa từ bên ngoài bằng chìa khóa khẩn cấp (mẫu xe có hệ thống khóa kép): Tham khảo mục "Khóa và mở khóa từ bên ngoài"

- CÒN TIẾP -

☞Tr. 124.

Để mở:

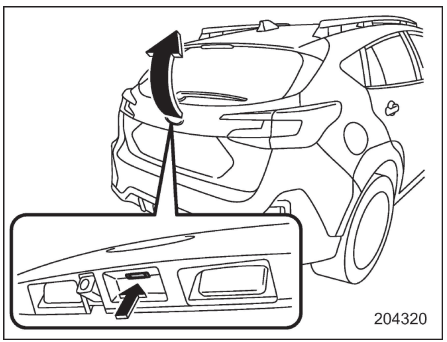

Nút mở cửa cốp sau

1. Mở khóa cửa cốp sau.
2. Nhấn và giữ nút mở cửa sau. Cửa sau sẽ mở ra một chút.
3. Giữ cửa sau và nâng nó lên từ từ.

LƯU Ý

Nếu cửa sau không thể mở được do ắc quy xe bị xả, trục trặc trong hệ thống khóa/mở khóa cửa hoặc các nguyên nhân khác, bạn có thể mở khóa bằng cách vận hành thủ công cần nhả khóa cửa sau. Để biết thêm về quy trình này, tham khảo mục "Cửa cốp sau – Nếu không thể mở cửa cốp sau" ☞Tr. 440.

Để đóng:

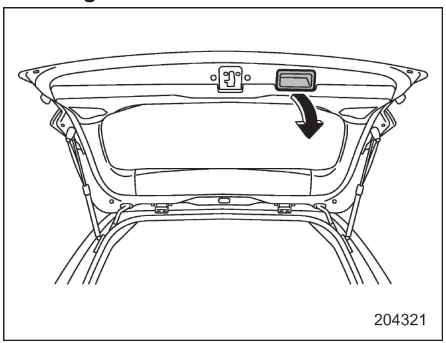

Từ từ hạ cửa sau xuống và ấn mạnh xuống cho đến khi chốt khoá.

Bạn có thể dễ dàng hạ thấp cửa cốp sau nếu kéo tay nắm bên trong xuống như hình minh họa.

⚠ CẢNH BÁO

- **Để ngăn khí thải nguy hiểm xâm nhập vào xe, luôn luôn đóng cửa cốp sau khi đang lái xe.**
- **Không cố gắng đóng cửa sau trong khi giữ báng cầm. Cũng không đóng cửa cốp sau bằng cách kéo tay cầm từ bên trong khoang hành lý. Nguy cơ bàn tay của bạn sẽ bị kẹp và bị thương.**

⚠ THẬN TRỌNG

- **Không kẹp túi nhựa trong hoặc đặt băng giấy bóng kính ở ty chống cửa sau hoặc cào vào ty chống trong khi xếp hoặc dỡ hàng hóa. Điều đó có thể gây ra rò rỉ khí từ các ti chống cốp, điều này có thể dẫn đến việc chúng không thể giữ được trạng thái mở của cửa sau.**
- **Cẩn thận không đập đầu hoặc mặt vào cửa khi mở hoặc đóng và khi xếp hoặc dỡ hàng hóa.**

2-10. Cửa sổ trời (nếu trang bị)

⚠ CẢNH BÁO

Không để bất kỳ ai đưa tay, cánh tay, đầu hoặc bất kỳ vật nào nhô ra khỏi cửa sổ trời. Một người có thể bị thương nghiêm trọng nếu có bất kỳ điều kiện nào sau đây xảy ra.

- **Xe dừng đột ngột.**
- **Xe quay đầu đột ngột.**
- **Chiếc xe có liên quan đến một vụ tai nạn.**
- **Các bộ phận của cơ thể nhô ra khỏi xe bị các vật thể bên ngoài đâm vào.**

Để tránh thương tích cá nhân nghiêm trọng do tai nạn, trẻ em nghịch ngợm hoặc vận hành không đúng cách, người lái xe có trách nhiệm tuân theo các hướng dẫn sau đây mà không có trường hợp ngoại lệ.

- **Trước khi đóng cửa sổ trời, hãy chắc chắn rằng không có tay, cánh tay, đầu của ai hoặc các vật thể khác sẽ vô tình bị kẹt ở cửa sổ trời.**
- **Luôn mang theo chìa khóa khi rời khỏi xe để đảm bảo an toàn và không được để trẻ em một mình ở trong xe. Việc không tuân theo quy trình này có thể dẫn đến thương tích cho một đứa trẻ vận hành cửa sổ trời.**
- **Không thử kiểm tra chức năng chống kẹt bằng cách cố tình đặt một phần cơ thể vào cửa sổ trời.**

⚠ THẬN TRỌNG

- **Không ngồi trên rìa của cửa sổ trời khi đang mở.**
- **Không vận hành cửa sổ trời nếu tuyết rơi hoặc điều kiện quá lạnh khiến cửa bị đóng băng.**
- **Chức năng chống kẹt không hoạt động khi cửa sổ trời bị nghiêng xuống. Hãy chắc chắn để xác nhận an toàn trước khi nghiêng cửa sổ trời xuống.**
- **Nếu cửa sổ trời không đóng lại, bạn nên kiểm tra hệ thống tại đại lý SUBARU.**

Cửa sổ trời chỉ hoạt động khi công tắc khóa điện ở vị trí “BẬT.

■ Công tắc cửa sổ trời

▼ Nghiêng cửa sổ trời

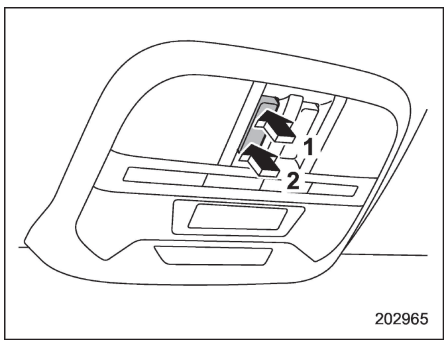

1 Lên
2 Xuống

Để nâng cửa sổ trời, hãy nhấn và giữ công tắc ở phía trên rồi thả ra. Để hạ cửa sổ trời, hãy nhấn và giữ công tắc ở phía dưới.

LƯU Ý

Nhả công tắc sau khi cửa sổ trời đã được nâng lên hoặc đã được hạ xuống hoàn toàn. Việc nhấn công tắc liên tục có thể gây hư hỏng cho cửa sổ trời.

- CÒN TIẾP -

▼ Cửa sổ trời trượt

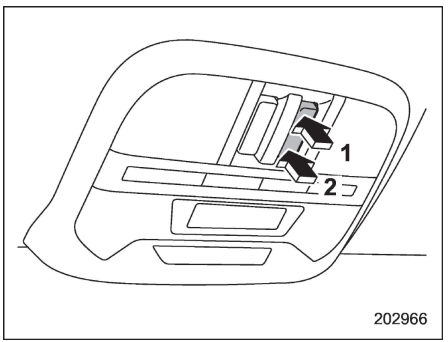

1 Mở
2 Đóng

Để mở cửa sổ trời:

Để mở cửa sổ trời bằng chức năng tự động, hãy nhấn và giữ phía mở của công tắc rồi thả ra.

Để dừng cửa sổ trời ở vị trí giữa chừng đã chọn trong khi mở, hãy nhấn nhanh vào phía mở hoặc phía đóng của công tắc. Tấm che nắng cũng sẽ được mở cùng với cửa sổ trời. Cửa sổ trời sẽ dừng ở vị trí cách vị trí mở hoàn toàn khoảng 1,5cm (0,6 in).

Nhấn phía mở của công tắc một lần nữa để mở cửa sổ trời hoàn toàn.

Để đóng cửa sổ trời:

Để đóng cửa sổ trời bằng chức năng tự động, hãy nhấn và giữ phía đóng của công tắc rồi thả ra.

Để dừng cửa sổ trời ở vị trí giữa chừng đã chọn trong khi đóng, hãy nhấn nhanh vào phía trước hoặc phía sau của công tắc.

LƯU Ý

- **Sau khi rửa xe hoặc sau khi trời mưa, hãy lau sạch nước trên nóc trước khi mở cửa sổ trời để ngăn nước rơi vào khoang hành khách.**
- **Lái xe với cửa sổ trời mở hoàn toàn có thể gây ra tiếng ồn khó chịu ở tốc độ cao. Nếu điều này xảy ra, hãy sử dụng cửa sổ trời ở vị trí dừng ban đầu cách vị trí mở hoàn toàn 1,5 cm (0,6 inch).**
- **Để đảm bảo an toàn, bạn nên tránh lái xe với cửa sổ trời đã mở hoàn toàn.**

▼ Chức năng chống kẹt

Khi cửa sổ trời cảm nhận được một vật thể đủ lớn bị mắc kẹt giữa kính và nóc xe trong khi đóng, nó sẽ tự động di chuyển trở lại vị trí mở hoàn toàn và dừng ở đó. Chức năng chống kẹt cũng có thể được kích hoạt bằng một cú sốc mạnh vào cửa sổ trời ngay cả khi không có gì bị mắc kẹt.

⚠ THẬN TRỌNG

Không bao giờ thử kiểm tra chức năng này bằng ngón tay, bàn tay hoặc các bộ phận khác trên cơ thể bạn.

LƯU Ý

Để đảm bảo an toàn, bạn nên tránh lái xe với cửa sổ trời đã mở hoàn toàn.

■ Tấm che nắng

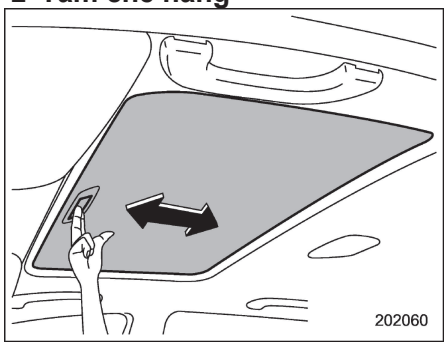

Tấm che nắng có thể trượt về phía trước hoặc phía sau bằng tay trong khi cửa sổ trời đóng.

Nếu cửa sổ trời mở, tấm che nắng cũng di chuyển ra sau.

3-1. Công tắc khóa điện 142
Lưu ý an toàn 142
Phạm vi hoạt động của hệ thống khởi động bằng nút nhấn 142
Chuyển trạng thái nguồn điện 142
Khi chìa khóa thông minh hoạt động không chuẩn xác.....144
3-2. Đèn báo nguy hiểm 144
3-3. Đồng hồ đo và máy đo 145
Đồng hồ đo tốc độ 145
Đồng hồ đo tốc độ động cơ 145
Đồng hồ công tơ mét.....145
Đồng hồ đo hai hành trình 146
Đồng hồ nhiên liệu.....146
Đồng hồ đo nhiệt độ nước làm mát động cơ.....147
Cài đặt cụm đồng hồ.....147
3-4. Điều chỉnh độ chiếu sáng 147
Chức năng hủy làm giảm độ sáng tự động.....148
3-5. Đèn báo hiệu và cảnh báo.....149
Chuông và đèn cảnh báo dây đai an toàn 149
Chuông và đèn cảnh báo dây đai an toàn ghế sau (nếu trang bị) 151
Đèn cảnh báo hệ thống túi khí.....152
Đèn báo túi khí trước BẬT và TẮT của ghế hành khách phía trước (nếu trang bị) 152
Đèn báo sự cố (Đèn báo kiểm tra động cơ) 153
Đèn báo sạc ắc quy.....154
Đèn cảnh báo áp suất dầu.....154
Đèn cảnh báo mức dầu động cơ thấp 154
AT OIL TEMP Đèn cảnh báo nhiệt độ dầu hộp số.....155
Đèn cảnh báo áp suất lốp thấp (nếu trang bị).....155
Đèn cảnh báo ABS 157
Đèn cảnh báo hệ thống phanh (màu đỏ) 157
Đèn cảnh báo hệ thống phanh tay điện tử / Đèn cảnh báo hệ thống phanh (màu vàng) 158
Đèn báo phanh tay điện tử.....159
Đèn báo chức năng giữ phanh tự động 160
Đèn cảnh báo mức nhiên liệu thấp 160
Đèn cảnh báo tốc độ xe (nếu trang bị).....161
Đèn báo mở cửa.....161
Đèn cảnh báo nắp capo mở 161
Đèn cảnh báo nước rửa kính.....161
Đèn cảnh báo hệ thống dẫn động tất cả các bánh 161
Đèn cảnh báo tay lái trợ lực.....161
Đèn cảnh báo Hệ thống kiểm soát cân bằng thân xe/ Đèn báo Hệ thống kiểm soát cân bằng thân xe đang hoạt động.....162
Đèn báo hệ thống VDC đang tắt 163
Chuông cảnh báo và đèn cảnh báo của chìa khóa thông minh với hệ thống khởi động bằng nút nhấn.....163
Đèn báo Hệ thống mã hóa động cơ 168
Đèn báo SI-DRIVE 168
Đèn báo vị trí cần số/vị trí tay số.....168
Đèn báo kiểm soát hành trình (nếu trang bị).....169
Đèn báo rẽ.....169
Đèn báo chiếu xa.....169
Đèn báo chức năng hỗ trợ đèn pha thông minh (nếu trang bị).....169
Đèn cảnh báo hệ thống tự động điều chỉnh góc chiếu đèn pha (nếu trang bị).....169
Đèn cảnh báo đèn pha LED.....169
Đèn báo đèn chiếu sáng SRH điều chỉnh theo góc lái TẮT (nếu trang bị) 169
Đèn cảnh báo đèn chiếu sáng SRH điều chỉnh theo góc lái (nếu trang bị) 169

Đèn báo đèn chiếu sáng 170
Đèn báo đèn sương mù phía trước (nếu trang bị) .. 170
Đèn sương mù sau đèn báo (nếu trang bị) 170
Đèn cảnh báo chức năng tự động dừng/khởi động (màu vàng) 170
Đèn báo hệ thống tự động dừng/khởi động TẮT .. 170
Đèn báo chức năng tự động dừng/khởi động (xanh lá cây) 170
Đèn báo không phát hiện hoạt động của Hệ thống tự động dừng/khởi động..... 170
Đèn báo chế độ X-MODE..... 171
Đèn báo chức năng hỗ trợ đổ đèo 171
Đèn cảnh báo Hệ thống phát hiện phương tiện phía sau (nếu trang bị) 171
Đèn báo TẮT chức năng cảnh báo phương tiện phía sau (nếu trang bị) 171
Đèn cảnh báo đường trơn trượt 171
Đèn cảnh báo hệ thống Phanh tự động khi lùi (RAB) (nếu trang bị) 172
Đèn báo hệ thống Phanh tự động khi lùi (RAB) TẮT (nếu trang bị) 172
Đèn báo hệ thống giám sát người lái xe đang hoạt động (xanh lá cây) (nếu trang bị) 172
Đèn cảnh báo bộ lọc khí thải động cơ xăng (nếu trang bị) 172
Đèn cảnh báo đối với Hệ thống giám sát người lái xe (nếu trang bị) (màu vàng) 173
Đèn báo hệ thống giám sát người lái xe TẮT (nếu trang bị) 173
Đèn báo Hệ thống giám sát người lái xe tạm dừng hoạt động (nếu trang bị)..... 173
Đèn báo âm thanh cảnh báo radar TẮT..... 173
Đèn báo cảnh báo Phanh do có xe cắt ngang phía trước (nếu trang bị)..... 173
Đèn báo Phanh do có xe cắt ngang phía trước TẮT (nếu trang bị) 173
3-6. Màn hình cụm đồng hồ (màn hình màu LCD) 174
Thao tác cơ bản 175
Màn hình chào mừng (hoạt ảnh mở đầu) và màn hình tạm biệt (hoạt ảnh kết thúc)..... 175
Màn hình cảnh báo 176
Màn hình thông tin đồng hồ..... 176
Màn hình báo hiệu 177
Các màn hình cơ bản 179
Màn hình tốc độ số 182
3-7. Màn hình thông tin trung tâm (CID).....182
Các tính năng 182
Màn hình chào mừng..... 183
Màn hình tạm biệt 183
Màn hình nhắc nhở..... 183
Hoạt động của màn hình cảm ứng..... 183
Mẫu xe trang bị màn hình 11,6 inch (nếu trang bị)... 184
Mẫuxe trang bị màn hình kép 7,0 inch (nếu trang bị)..... 207
3-8. Đồng hồ 220
Cài đặt đồng hồ theo cách thủ công..... 220
Cài đặt đồng hồ tự động 221
Múi giờ (Mẫu xe có hệ thống điều hướng)..... 222
Thời gian đèn ban ngày (Mẫu xe có hệ thống điều hướng)..... 222
3-9. Khóa bằng mã PIN 223
Bật chức năng khóa bằng mã PIN..... 223
Tắt chức năng khóa bằng mã PIN 224
3-10. Công tắc điều khiển đèn 225
Đèn chiếu sáng 225
Thay đổi chiếu sáng xa/gần (làm mờ)..... 227

Nhấp nháy đèn chiếu sáng 228
Chức năng hỗ trợ đèn pha thông minh (nếu trang bị) 228
Hệ thống đèn chạy ban ngày 230
3-11. Đèn chiếu sáng tự điều chỉnh theo góc lái (SRH) (nếu trang bị) 231
3-12. Đèn cua (nếu trang bị) 232
3-13. Điều chỉnh góc chiếu đèn pha 233
Bộ điều chỉnh góc chiếu đèn pha tự động (nếu trang bị) 233
Bộ điều chỉnh góc chiếu đèn pha thủ công (nếu trang bị) 233
3-14. Công tắc đèn sương mù 235
Công tắc đèn sương mù phía trước (nếu trang bị) .. 235
Công tắc đèn sương mù phía sau (nếu trang bị)... 235
3-15. Cần gạt đèn báo rẽ.....236
Thay đổi làn đường bằng một chạm..... 237
3-16. Cần gạt mưa và bộ rửa kính 237
Công tắc cần gạt mưa và bộ rửa kính 237
Công tắc gạt mưa và rửa kính sau..... 239
3-17. Bộ rửa đèn chiếu sáng 242
3-18. Hệ thống sưởi kính và làm tan băng.....243
3-19. Gương.....246
Gương bên trong (không có chức năng làm mờ tự động) (nếu trang bị) 246
Gương chống chói tự động (nếu trang bị)..... 246
Gương chiếu hậu bên ngoài..... 247
3-20. Góc nghiêng/Độ cao tay lái.....248
3-21. Hệ thống sưởi tay lái (nếu trang bị) 249
3-22. Còi 250

3-1. Công tắc khóa điện

■ Lưu ý an toàn

Tham khảo "Lưu ý an toàn" ☞Tr. 106.

■ Phạm vi hoạt động của hệ thống khởi động bằng nút nhấn

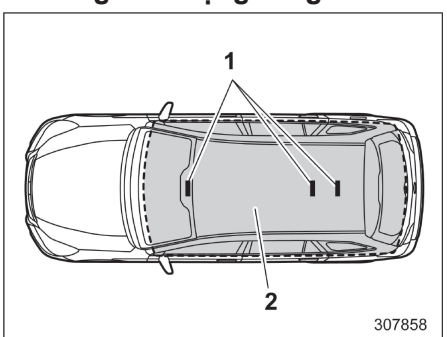

1 Ăng ten
2 Phạm vi hoạt động

LƯU Ý

- **Nếu chìa khoá thông minh không được phát hiện trong phạm vi hoạt động của ăng-ten bên trong xe, công tắc khóa điện động cơ không thể được vận hành.**
- **Ngay cả khi chìa khoá thông minh ở bên ngoài xe, nếu nó được đặt quá gần kính, nó có thể chuyển đổi nguồn hoặc khởi động động cơ.**
- **Không để chìa khoá thông minh ở những nơi sau. Có thể không vận hành được chìa khóa bằng nút nhấn và khởi động động cơ.**
  - **Trên bảng táp-lô**
  - **Trên sàn xe**
  - **Bên trong cốp phụ**
  - **Bên trong túi trang trí cửa**
  - **Trên ghế sau**
  - **Ở góc trong khu vực hàng hóa**
- **Khi sử dụng công tắc khóa điện hoặc khởi động động cơ, nếu chìa khóa thông minh hết pin, hãy thực hiện quy trình được mô tả trong "Chìa khóa thông minh – Nếu chìa khóa thông minh không hoạt động chuẩn xác" ☞Tr. 438. Trong trường hợp như vậy, thay pin ngay lập tức. Tham khảo mục "Thay pin cho chìa khóa thông minh" ☞Tr. 500.**

■ Chuyển trạng thái nguồn điện

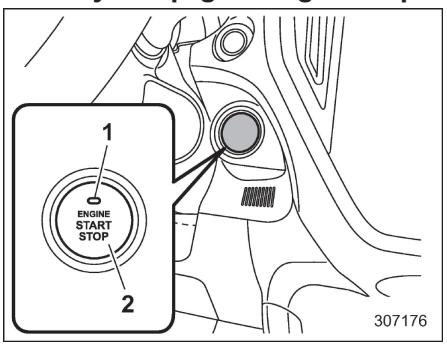

Các mẫu xe tay lái thuận

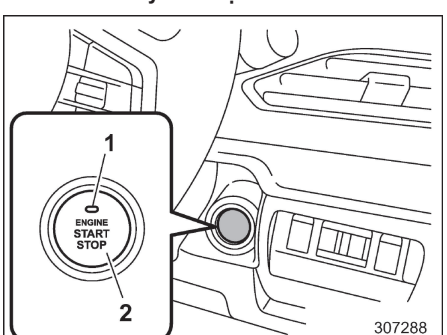

Các mẫu xe tay lái nghịch

1 Đèn báo hoạt động
2 Công tắc khóa điện

Trạng thái nguồn được bật mỗi lần nhấn công tắc khóa điện.

1. Mang theo chìa khóa thông minh và ngồi vào ghế lái.
2. Đảm bảo cần số nằm ở vị trí “P”.
3. Nhấn nút khởi động Start/Stop mà không đạp bàn đạp phanh. Mỗi lần nhấn nút, trạng thái nguồn được bật theo trình tự "OFF", “ACC”, “ON” và "OFF". Khi động cơ dừng và công tắc khóa điện ở vị trí “ACC” hoặc “ON”, đèn báo hoạt động trên công tắc khóa điện sẽ sáng màu cam.

Trạng thái nguồn	Đèn báo	Hoạt động
OFF	Tắt	Nguồn đã được tắt.
ACC	Cam	Các hệ thống sau đây có thể được sử dụng: âm thanh và ổ cắm phụ kiện.
ON	Cam (trong khi động cơ đã dừng)	Tất cả các hệ thống điện có thể được sử dụng.
	Đã tắt (trong khi động cơ đang chạy)	

⚠ THẬN TRỌNG

- **Để ngăn hết ắc quy xe, không để công tắc khóa điện ở vị trí “ON” hoặc “ACC” trong một thời gian dài.**
- **Để tránh sự cố, hãy tuân thủ các lưu ý sau.**

  - Không làm đổ đồ uống hoặc chất lỏng khác trên công tắc khóa điện

  - Không chạm vào công tắc khóa điện bằng tay dính dầu hoặc các chất bẩn khác.
- **Nếu công tắc khóa điện không hoạt động trơn tru, hãy dừng hoạt động. Chúng tôi khuyên bạn nên liên hệ ngay với đại lý SUBARU của bạn.**
- **Nếu đèn báo hoạt động trên công tắc khóa điện không sáng ngay cả khi đèn bảng táp-lô đã bật, đưa xe đến đại lý SUBARU để kiểm tra.**
- **Nếu xe bị để dưới trời nắng nóng trong một thời gian dài, bề mặt của công tắc khóa điện có thể bị nóng. Hãy cẩn thận dễ bị phỏng.**

LƯU Ý

- **Khi vận hành công tắc khóa điện, hãy nhấn mạnh và dứt khoát.**
- **Nếu nhấn nhanh công tắc khóa điện, nguồn điện có thể không bật hoặc tắt.**
- **Nếu đèn báo trên công tắc khóa điện nhấp nháy màu xanh khi bạn nhấn công tắc này, tức là tay lái đã bị khóa. Khi việc này xảy ra, nhấn công tắc khóa điện đồng thời đánh tay lái sang trái và phải.**

▼ Chức năng hạn chế cạn ắc quy

Khi công tắc khóa điện nằm ở vị trí “ACC” trong khoảng 20 phút hoặc vị trí “ON” (động cơ không hoạt động) trong khoảng 1 giờ, công tắc này sẽ tự động chuyển sang “OFF” để giảm khả năng hết ắc quy. (Chức năng này được kích hoạt khi cần số ở vị trí “P”.)

- CÒN TIẾP -

■ Khi chìa khóa thông minh hoạt động không chuẩn xác

Tham khảo mục “Chìa khóa thông minh – Nếu chìa khóa không hoạt động chuẩn xác” ☞Tr. 438.

3-2. Đèn báo nguy hiểm

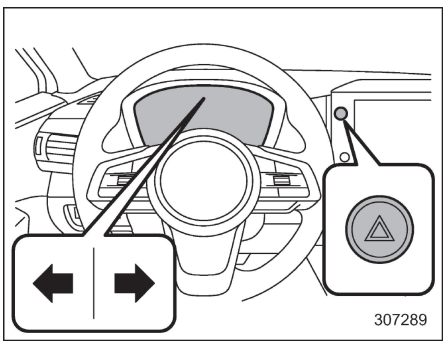

Đèn nhấp nháy cảnh báo nguy hiểm được sử dụng để cảnh báo những người lái xe khác khi bạn phải đỗ xe trong điều kiện khẩn cấp. Đèn nhấp nháy cảnh báo nguy hiểm hoạt động khi công tắc khóa điện ở bất kỳ vị trí nào.

Để bật đèn nhấp nháy cảnh báo nguy hiểm, nhấn công tắc Đèn nhấp nháy cảnh báo nguy hiểm trên bảng điều khiển. Tất cả các đèn báo và chỉ báo rẽ sẽ nhấp nháy. Để tắt Đèn nhấp nháy, nhấn công tắc một lần nữa.

LƯU Ý

- **Khi bật Đèn nhấp nháy cảnh báo nguy hiểm, đèn báo rẽ không hoạt động.**
- **Nếu bạn đạp bàn đạp phanh đột ngột, đèn nhấp nháy cảnh báo nguy hiểm có thể nhấp nháy. Để biết thêm chi tiết, tham khảo mục “Tín hiệu dừng khẩn cấp” ☞Tr. 312.**

3-3. Đồng hồ đo và máy đo

LƯU Ý

Màn hình tinh thể lỏng được sử dụng trong một số đồng hồ đo và máy đo trên cụm đồng hồ. Bạn sẽ khó nhận ra các chỉ báo trên màn hình nếu đeo kính phân cực.

■ Đồng hồ đo tốc độ

Đồng hồ tốc độ cho thấy tốc độ xe.

LƯU Ý

Chuyển động ban đầu của kim đồng hồ đo và kim máy đo xảy ra khi công tắc khóa điện chuyển sang bị trí "ON" có thể được kích hoạt hoặc vô hiệu hóa.

Để biết thêm chi tiết, tham khảo mục "Cài đặt chung" ☞Tr. 193 (mẫu xe trang bị màn hình 11,6 inch) hoặc "Cài đặt chung" ☞Tr. 208 (mẫu xe trang bị màn hình kép 7,0 inch).

▼ Chuông cảnh báo tốc độ (nếu trang bị)

Khi tốc độ trên khoảng 120km/h (75 mph), một âm báo vang lên và đèn cảnh báo tốc độ xe trên đồng hồ nhấp nháy.

■ Đồng hồ đo tốc độ động cơ

Đồng hồ đo tốc độ động cơ cho thấy tốc độ động cơ trong hàng ngàn vòng quay mỗi phút.

⚠ THẬN TRỌNG

Không vận hành động cơ khi kim của máy đo tốc độ ở trong vùng màu đỏ. Trong vùng này, việc bơm nhiên liệu sẽ được mô-đun điều khiển động cơ cắt giảm để bảo vệ động cơ khỏi bị quá tải. Động cơ sẽ tiếp tục chạy bình thường sau khi giảm tốc độ động cơ dưới vùng màu đỏ.

LƯU Ý

Chuyển động ban đầu của kim đồng hồ đo và kim máy đo xảy ra khi công tắc khóa điện chuyển sang bị trí "ON" có thể được kích hoạt hoặc vô hiệu hóa.

Để biết thêm chi tiết, tham khảo mục "Cài đặt chung" ☞Tr. 193 (mẫu xe trang bị màn hình 11,6 inch) hoặc "Cài đặt chung" ☞Tr. 208 (mẫu xe trang bị màn hình kép 7,0 inch).

■ Đồng hồ công tơ mét

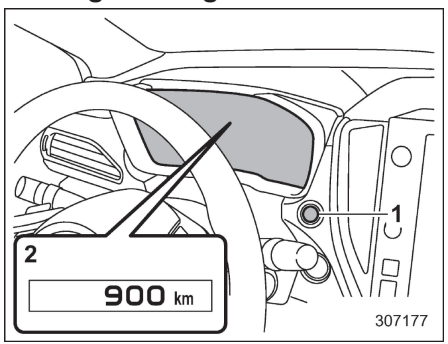

1 Công tắc TRIP RESET (cài đặt lại hành trình)
2 Đồng hồ công tơ mét

Đồng hồ này hiển thị đồng hồ công tơ mét khi công tắc khóa điện ở vị trí "ON". Đồng hồ công tơ mét cho thấy tổng khoảng cách mà chiếc xe đã được lái.

LƯU Ý

Nếu bạn nhấn công tắc TRIP RESET khi công tắc khóa điện ở vị trí "OFF" hoặc "ACC", Đồng hồ công tơ mét/hành trình sẽ sáng lên. Đèn báo sẽ tắt khi công tắc TRIP RESET không hoạt động trong khoảng 10 giây.

- CÒN TIẾP -

■ Đồng hồ đo hai hành trình

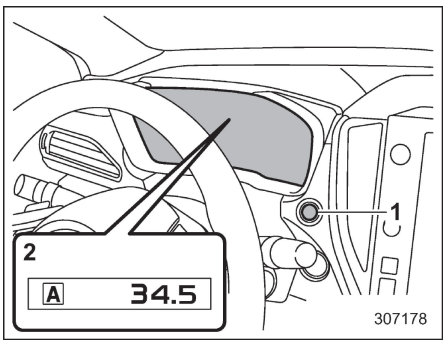

1 Công tắc TRIP RESET (cài đặt lại hành trình)
2 Đồng hồ đo hành trình

Đồng hồ này hiển thị hai đồng hồ đo hành trình khi khóa điện ở vị trí "ON"

Đồng hồ đo hành trình cho thấy khoảng cách mà chiếc xe đã được lái kể từ lần cuối bạn đặt nó về 0.

Màn hình có thể được chuyển đổi như trong hình minh họa sau bằng cách nhấn công tắc TRIP RESET.

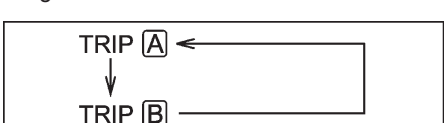

Để cài đặt lại đồng hồ hành trình, chọn đồng hồ hành trình A hoặc B, sau đó nhấn và giữ công tắc TRIP RESET.

⚠ THẬN TRỌNG

Để đảm bảo an toàn, không cố gắng thay đổi chức năng của đèn báo trong khi lái xe, vì có thể dẫn đến tai nạn.

LƯU Ý

- **Nếu kết nối giữa cụm đồng hồ và ắc quy phụ 12V bị hỏng vì bất kỳ lý do nào như bảo dưỡng xe hoặc thay cầu chì, dữ liệu được ghi trên đồng hồ đo hành trình sẽ bị mất.**
- **Có thể chuyển đổi giữa đèn báo đồng hồ đo hành trình A và đồng hồ đo hành trình B trong khi đồng hồ công tơ mét/hành trình sáng. Và có thể cài đặt lại đồng hồ hành trình bằng cách nhấn và giữ công tắc TRIP RESET.**
- **Nếu bạn nhấn công tắc TRIP RESET khi công tắc khóa điện ở vị trí "OFF" hoặc "ACC", Đồng hồ công tơ mét/hành trình sẽ sáng lên. Đèn báo sẽ tắt khi công tắc TRIP RESET không hoạt động trong khoảng 10 giây.**

■ Đồng hồ nhiên liệu

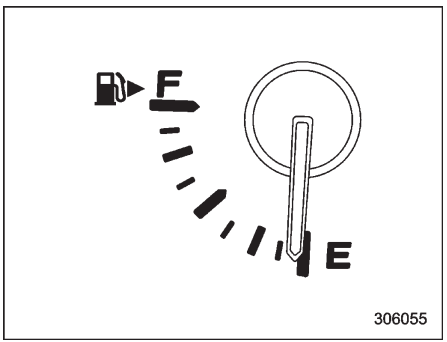

Đồng hồ nhiên liệu cho thấy lượng nhiên liệu gần đúng còn lại trong bình.

Khi công tắc khóa điện ở vị trí "OFF" hoặc "ACC", đồng hồ nhiên liệu hiển thị "E" ngay cả khi trong bình còn nhiên liệu.

Kim đồng hồ có thể di chuyển nhẹ do dao động mức nhiên liệu trong xe (ví dụ: trong khi phanh, rẽ hoặc tăng tốc).

LƯU Ý

- **Bạn sẽ thấy dấu hiệu "⛽▶" trong đồng hồ đo nhiên liệu. Điều này chỉ ra rằng nắp đậy nhiên liệu được đặt ở bên phải của xe.**
- **Nếu bạn nhấn công tắc TRIP RESET khi công tắc khóa điện đang ở vị trí "OFF" hoặc "ACC", đồng hồ nhiên liệu sẽ sáng lên và cho biết lượng**

nhiên liệu còn lại trong thùng. Đồng hồ sẽ tắt khi công tắc TRIP RESET không hoạt động trong khoảng 10 giây.

■ Đồng hồ đo nhiệt độ nước làm mát động cơ

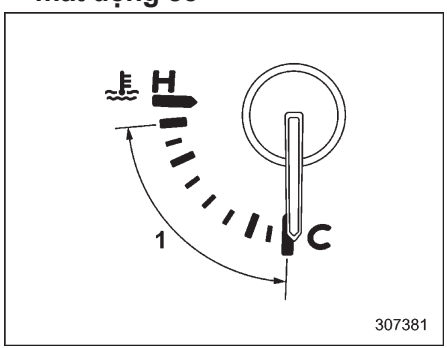

1 Phạm vi hoạt động bình thường

Đồng hồ nhiệt độ cho thấy nhiệt độ nước làm mát động cơ khi công tắc khóa điện ở vị trí "ON".

Nhiệt độ nước làm mát sẽ thay đổi phù hợp với nhiệt độ bên ngoài và điều kiện lái xe.

Chúng tôi khuyên bạn nên lái xe vừa phải cho đến khi kim của máy đo nhiệt độ đạt gần giữa phạm vi. Động cơ vận hành đạt tối ưu khi nước làm mát động cơ trong phạm vi nhiệt độ này và tránh làm động cơ vận hành ở tốc độ cao khi chưa được làm đủ nóng.

⚠ THẬN TRỌNG

Nếu kim máy đo vượt quá phạm vi hoạt động bình thường, dừng xe một cách an toàn càng sớm càng tốt. Tham khảo mục "Động cơ quá nhiệt" ☞Tr. 432.

LƯU Ý

Nếu bạn nhấn công tắc TRIP RESET khi công tắc khóa điện đang ở vị trí "OFF" hoặc "ACC", đồng hồ đo nhiệt độ nước làm mát động cơ sẽ sáng lên và cho biết nhiệt độ nước làm mát. Đồng hồ sẽ tắt khi công tắc TRIP RESET không hoạt động trong khoảng 10 giây.

■ Cài đặt cụm đồng hồ

Cài đặt đồng hồ có thể thực hiện trên màn hình thông tin trung tâm. Để biết thêm chi tiết, thực hiện quy trình được mô tả trong "Cài đặt chung" ☞Tr. 193 (mẫu xe trang bị màn hình 11,6 inch) hoặc mục "Cài đặt chung" ☞Tr. 208 (mẫu xe trang bị màn hình kép 7,0 inch).

3-4. Điều chỉnh độ chiếu sáng

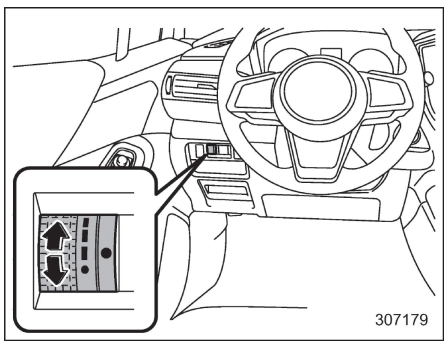

Các mẫu xe tay lái thuận

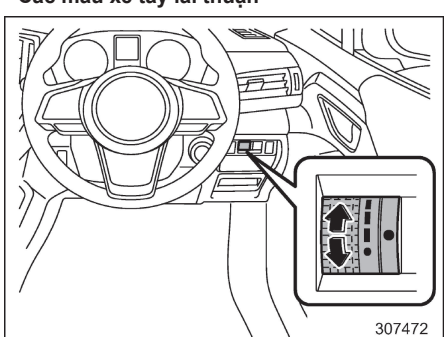

Các mẫu xe tay lái nghịch

- CÒN TIẾP -

Độ chiếu sáng của bảng táp-lô sẽ giảm trong những điều kiện sau.

- Công tắc đèn ở vị trí "≡DOG≡" hoặc "≡D" khi không gian xung quanh tối.
- Công tắc đèn ở vị trí "AUTO" và đèn chiếu sáng tự động sáng.

Bạn có thể điều chỉnh độ sáng để có tầm nhìn tốt hơn.

Để tăng độ sáng, đẩy nút điều chỉnh về phía trước.

Để giảm độ sáng, đẩy nút điều chỉnh về phía sau.

LƯU Ý

- **Khi nút điều chỉnh hướng hoàn toàn lên trên, độ sáng ở mức tối đa và chức năng làm giảm độ sáng tự động không hoạt động.**
- **Cài đặt độ sáng không bị hủy bỏ ngay cả khi công tắc khóa điện chuyển về vị trí "OFF".**
- **Cách thức hoạt động của chức năng điều chỉnh độ sáng sẽ khác nhau tùy thuộc vào việc "Nút điều chỉnh độ sáng" ở màn hình thông tin trung tâm có bật hay không. Tham khảo cách thức hoạt động trong bảng dưới đây.**

"Nút điều chỉnh độ sáng" bật.

Bộ phận hoạt động	Cụm đồng hồ	Màn hình thông tin trung tâm
Nút điều chỉnh	Khả dụng	Khả dụng
"Độ sáng" trên màn hình thông tin trung tâm	Không khả dụng	Không khả dụng

"Nút điều chỉnh độ sáng" tắt.

Bộ phận hoạt động	Cụm đồng hồ	Màn hình thông tin trung tâm
Nút điều chỉnh	Khả dụng	Không khả dụng
"Độ sáng" trên màn hình thông tin trung tâm	Không khả dụng	Khả dụng

Để biết thêm chi tiết về cài đặt bật/tắt "Nút điều chỉnh độ sáng", tham khảo mục "Cài đặt chung" ☞Tr. 193 (mẫu xe trang bị màn hình 11,6 inch) hoặc mục "Cài đặt chung" ☞Tr. 208 (mẫu xe trang bị màn hình kép 7.0 inch).

■ Chức năng hủy làm giảm độ sáng tự động

Khi không gian xung quanh sáng, độ sáng được cài đặt ở mức tối đa bất kể vị trí của nút điều chỉnh. Trong trường hợp này, bạn không thể điều chỉnh độ sáng bằng nút điều chỉnh. Khi không gian xung quanh tối, bạn có thể giảm bớt độ sáng như cách mô tả phía trên.

Việc cài đặt trạng thái hoạt động/không hoạt động và độ nhạy của chức năng hủy làm giảm độ sáng tự động có thể được thay đổi bởi đại lý SUBARU. Chúng tôi khuyên bạn nên liên hệ với đại lý SUBARU của bạn để biết thêm chi tiết.

3-5. Đèn báo hiệu và cảnh báo

Một số đèn báo và đèn cảnh báo sẽ sáng trong giây lát rồi tắt khi công tắc khóa điện lần đầu chuyển sang vị trí “ON”. Điều này cho phép kiểm tra hoạt động của bóng đèn.

Cài phanh đỗ và chuyển công tắc khóa điện sang vị trí “ON”. Để kiểm tra hệ thống, các đèn sau sẽ sáng và tắt sau vài giây hoặc sau khi hệ thống e-BOXER đã khởi động.

: Đèn cảnh báo thắt đai an toàn (Đèn cảnh báo thắt dây đai an toàn chỉ tắt khi người lái thắt dây đai an toàn.)

: Đèn cảnh báo tắt dây đai an toàn ở ghế hành khách phía trước (Đèn cảnh báo thắt dây đai an toàn chỉ tắt đi khi hành khách ngồi ghế trước thắt dây đai an toàn).

: Đèn cảnh báo hệ thống túi khí

: Đèn cảnh báo thắt đai an toàn ở ghế sau (nếu trang bị)

: Đèn báo túi khí trước ghế hành khách trước đang ON (nếu trang bị)

: Đèn báo túi khí trước ghế hành khách trước đang OFF (nếu trang bị)

: Đèn cảnh báo lỗi động cơ

: Đèn báo sạc ắc quy

: Đèn cảnh báo áp suất dầu bôi trơn

: Đèn cảnh báo ABS

: Đèn báo hệ thống VDC và báo hệ thống VDC đang hoạt động

: Đèn cảnh báo VDC OFF

: Đèn cảnh báo hệ thống phanh (đỏ)

: Đèn cảnh báo phanh tay điện tử/Đèn cảnh báo hệ thống phanh (vàng)

: Đèn báo phanh tay điện tử

: Đèn cảnh báo tay lái trợ lực

: Đèn cảnh báo áp suất lốp thấp (nếu trang bị)

: Đèn cảnh báo mức nhiên liệu thấp

Nếu bất kỳ đèn nào không sáng, điều này biểu thị việc bóng đèn bị cháy hoặc hệ thống tương ứng bị trục trặc.

Chúng tôi khuyên bạn nên tham khảo ý kiến đại lý ủy quyền của SUBARU để sửa chữa.

■ Chuông và đèn cảnh báo dây đai an toàn

LƯU Ý

Nếu thiết bị cảnh báo thắt dây đai an toàn không hoạt động theo như mô tả dưới đây, thiết bị có thể đang gặp trục trặc. Bạn nên đến đại lý SUBARU gần nhất để kiểm tra thiết bị, hoặc sửa chữa nếu cần thiết.

▼ Cảnh báo thắt dây đai an toàn cho ghế người lái

Xe của bạn được trang bị thiết bị cảnh báo thắt dây đai an toàn cho ghế người lái.

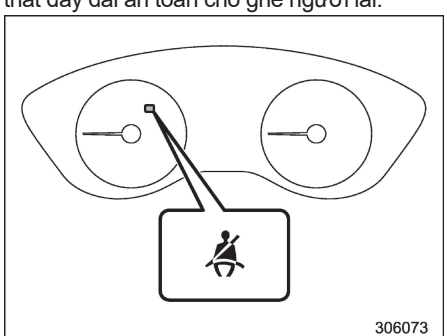

Đèn cảnh báo cho người lái

Với công tắc khóa điện chuyển sang vị trí “ON”, thiết bị nhắc người lái thắt dây đai an toàn bằng cách bật sáng đèn cảnh báo thắt dây đai an toàn trên cụm đồng hồ.

- CÒN TIẾP -

Nếu xe đang đi với tốc độ không quá khoảng 20 km/h (13 mph) và người lái chưa thắt dây an toàn, đèn cảnh báo sẽ liên tục sáng.

Nếu xe đạt tới tốc độ xấp xỉ 20 km/h (13 mph) và người lái chưa thắt dây an toàn, đèn cảnh báo sẽ nhấp nháy và có tiếng chuông vang lên. Nếu thắt dây an toàn vào thời điểm này, đèn cảnh báo sẽ tắt và tiếng chuông sẽ dừng ngay lập tức.

Việc này sẽ tiếp diễn trong khoảng 2 phút. Nếu người lái vẫn chưa thắt dây an toàn khi thời gian 2 phút trôi qua, đèn cảnh báo sẽ ngừng nhấp nháy và tiếng chuông sẽ ngừng kêu. Tuy nhiên, đèn cảnh báo vẫn sẽ sáng liên tục cho tới khi dây an toàn được thắt vào.

▼ Cảnh báo thắt dây đai an toàn cho ghế hành khách phía trước

Xe của bạn được trang bị thiết bị cảnh báo thắt dây đai an toàn cho ghế hành khách phía trước.

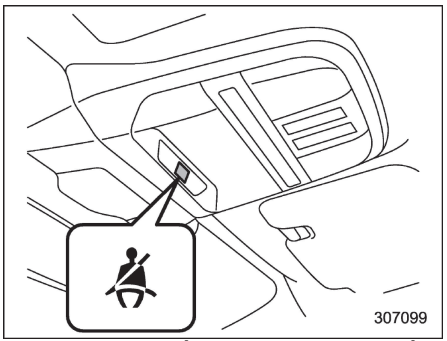

Đèn cảnh báo thắt dây đai an toàn ở ghế hành khách phía trước

Khi công tắc khóa điện chuyển sang vị trí "ON", thiết bị này sẽ nhắc nhở hành khách phía trước thắt dây đai an toàn bằng cách chiếu sáng đèn cảnh báo như trong hình minh họa.

Nếu xe đang đi với tốc độ không quá khoảng 20 km/h (12,5 mph) và hành khách ghế trước chưa thắt dây an toàn, (các) đèn cảnh báo tương ứng với (các) dây đai an toàn chưa thắt sẽ liên tục sáng.

Nếu xe đạt tới tốc độ xấp xỉ 20 km/h (13 mph) và hành khách ghế trước chưa thắt dây an toàn, đèn cảnh báo sẽ nhấp nháy và có tiếng chuông vang lên.

Nếu thắt dây an toàn vào thời điểm này, đèn cảnh báo sẽ tắt và tiếng chuông sẽ dừng ngay lập tức.

⚠ CẢNH BÁO

- **Người lái phải chắc chắn rằng tất cả hành khách đã thắt dây an toàn đúng cách, vì hệ thống cảnh báo thắt dây đai an toàn có thể không phát hiện được hành khách trong các trường hợp sau.**

  - Khi đệm hoặc ghế an toàn trẻ em, v.v....được sử dụng.

  - Khi trẻ em hoặc người nhỏ đang ngồi trên ghế.
- **Tuân thủ các lưu ý sau. Nếu không có thể cản trở việc hệ thống cảnh báo thắt dây đai an toàn hoạt động chuẩn xác hoặc khiến hệ thống bị hỏng.**

  - Không tác động mạnh vào ghế hành khách phía trước.

  - Không được để hành khách phía sau gác chân lên vị trí giữa ghế trước và đệm ghế.

  - Không chèn đồ vật vào giữa lưng ghế trước và đệm ghế.

  - Không gỡ bỏ hoặc tháo rời ghế hành khách phía trước.

  - Không được đặt bất cứ thứ gì

(giày, ô,...) dưới ghế hành khách phía trước.

⚠ THẬN TRỌNG

- **Không lắp đặt bất kỳ phụ kiện nào (như bàn hoặc TV) vào lưng ghế.**
- **Không cất giữ đồ vật có trọng tải nặng trong túi trên lưng ghế.**
- **Không chèn đồ vật vào giữa lưng ghế trước và đệm ghế.**
- **Không sử dụng ghế trước khi ghế không cố định và lưng ghế không được khóa an toàn. Nếu bất kỳ ghế nào không được khóa an toàn, hãy điều chỉnh lại. Để biết quy trình điều chỉnh, tham khảo "Ghế chỉnh tay" ☞Tr. 32.**

LƯU Ý

- **Nếu dây đai an toàn ghế người lái và ghế hành khách phía trước không được thắt cùng một lúc (nếu một dây an toàn được thắt sớm hoặc muộn hơn nhiều so với chiếc kia), tiếng chuông có thể phát ra lâu hơn (tối đa 10 giây).**
- **Hệ thống cảnh báo thắt dây đai an toàn của ghế hành khách phía trước sẽ phát hiện có người ngồi trên ghế hay không. Tuy nhiên, nếu có một đồ vật ở trên ghế, hệ thống cảnh báo thắt dây đai an toàn có thể kích hoạt ngay cả khi ghế không có người ngồi.**

Nếu hành khách phía trước vẫn chưa thắt dây an toàn khi thời gian 2 phút trôi qua, đèn cảnh báo sẽ ngừng nhấp nháy và tiếng chuông sẽ ngừng kêu. Tuy nhiên, đèn cảnh báo vẫn sẽ sáng liên tục cho tới khi dây an toàn tương ứng được thắt vào.

Nếu hệ thống cảnh báo thắt dây đai an toàn cho ghế hành khách phía trước không hoạt động chuẩn xác (ví dụ: hệ thống được kích hoạt ngay cả khi ghế hành khách phía trước không có người ngồi hoặc bị vô hiệu hóa ngay cả khi hành khách phía trước đã thắt dây an toàn), hãy thực hiện các hành động sau. Đảm bảo không có vật dụng nào được đặt trên ghế ngoài ghế an toàn trẻ em và trẻ em ngồi trên ghế, mặc dù chúng tôi đặc biệt khuyến nghị rằng tất cả trẻ em nên ngồi ở hàng ghế sau và phải được thắt dây an toàn đúng cách. Đảm bảo rằng không có vật dụng còn lại trong túi trên lưng ghế. Đảm bảo rằng ghế được cố định và lưng ghế của ghế hành khách phía trước được khóa an toàn bằng cách di chuyển ghế qua lại. Nếu hệ thống cảnh báo thắt dây đai an toàn cho ghế hành khách phía trước vẫn không hoạt động bình thường sau khi bạn đã thực hiện các hành động khắc phục liên quan như mô tả ở trên, hãy liên hệ ngay với đại lý SUBARU để kiểm tra.

■ Chuông và đèn cảnh báo dây đai an toàn ghế sau (nếu trang bị)

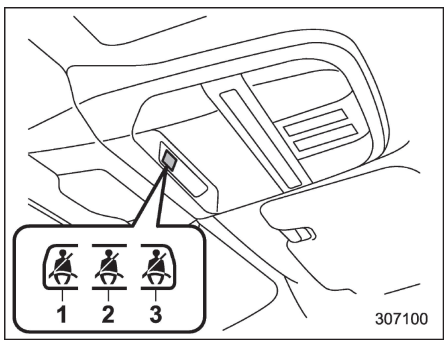

Đèn cảnh báo thắt đai an toàn ở ghế sau
1 Ghế sau (bên trái)
2 Ghế sau (ở giữa)
3 Ghế sau (bên phải)

Đèn cảnh báo nằm ở vị trí như trong hình minh họa. Đèn sáng lên chỉ để báo vị trí ghế đang ngồi có dây an toàn chưa được thắt lại.

⚠ CẢNH BÁO

- **Người lái phải chắc chắn rằng tất cả hành khách đã thắt dây đai an**

- CÒN TIẾP -

toàn đúng cách, vì hệ thống cảnh báo thắt dây đai an toàn có thể không phát hiện được hành khách trong các trường hợp sau.

- Khi đệm hoặc ghế an toàn trẻ em,... được sử dụng
- Khi trẻ em hoặc người lớn nhỏ con đang ngồi trên ghế

• Tuân thủ các lưu ý sau.

- Không tác động mạnh tới ghế sau.
- Không gập ghế về phía trước khi có đồ vật ở trên ghế.
- Không làm đổ chất lỏng lên ghế sau. Nếu chất lỏng bị đổ, lau sạch ngay lập tức.
- Không gỡ bỏ hoặc tháo rời ghế sau.

LƯU Ý

- Hệ thống cảnh báo thắt dây đai an toàn của ghế sau phát hiện ghế có người ngồi hay không. Tuy nhiên, nếu có một đồ vật ở trên ghế, hệ thống cảnh báo thắt dây đai an toàn có thể kích hoạt ngay cả khi ghế không có người ngồi.
- Nếu dây đai an toàn không được thắt khi xe đang chuyển động, còi báo động có thể kêu trong một khoảng thời gian nhất định.

  Ví dụ:

  Nếu bạn vô tình nhét chốt dây đai an toàn vào khóa thắt của ghế ngồi bên cạnh rồi rút chốt dây đai an toàn ra khi xe đang chuyển động, còi báo động sẽ kêu.

■ Đèn cảnh báo hệ thống túi khí

⚠ CẢNH BÁO

Nếu đèn cảnh báo hiển thị bất kỳ tình trạng nào sau đây, hãy dừng xe ngay ở nơi an toàn và tham khảo ý kiến của đại lý SUBARU. Nếu không có kỹ thuật viên kiểm tra và sửa chữa hệ thống khi cần, bộ cơ cấu căng dây và/hoặc túi khí sẽ không hoạt động bình thường trong trường hợp va chạm, điều này có thể dẫn đến thương tích.

- Đèn cảnh báo chớp hoặc nhấp nháy
- Không bật đèn cảnh báo khi công tắc khóa điện lần đầu tiên được chuyển sang vị trí "ON"
- Đèn cảnh báo chiếu sáng liên tục
- Đèn cảnh báo sáng lên khi xe đang chạy

Để biết chi tiết về đèn cảnh báo hệ thống túi khí, tham khảo mục "Theo dõi hệ thống túi khí" ☞Tr. 101.

■ Đèn báo túi khí trước BẬT và TẮT của ghế hành khách phía trước (nếu trang bị)

LƯU Ý

Để biết thêm chi tiết về điều kiện hoạt động của túi khí đệm ghế, tham khảo mục "Hệ thống túi khí" ☞Tr. 86.



OFF: Đèn báo túi khí trước TẮT của ghế hành khách phía trước

ON: Đèn báo túi khí trước BẬT của ghế hành khách phía trước

Các đèn báo túi khí trước BẬT và TẮT của ghế hành khách phía trước cho bạn biết trạng thái túi khí trước của ghế hành khách phía trước.

Các đèn báo này nằm ở vị trí như trong hình minh họa.

Khi công tắc khóa điện được chuyển sang vị trí "ON", cả đèn báo BẬT và TẮT sẽ sáng lên trong 6 giây, trong khoảng thời gian đó, hệ thống sẽ được kiểm tra. Sau khi kiểm tra hệ thống, cả hai đèn báo tắt trong 2 giây. Sau đó, một trong các đèn báo sẽ sáng lên, tùy thuộc và trạng thái túi khí trước của ghế hành khách phía trước, được xác định nhờ hoạt động theo dõi hệ thống túi khí.

Nếu túi khí trước của ghế hành khách phía trước kích hoạt, đèn báo túi khí trước BẬT của ghế hành khách phía trước sẽ sáng lên, còn đèn báo TẮT vẫn sẽ tắt.

Nếu túi khí trước của ghế hành khách phía trước không được kích hoạt, đèn báo túi khí trước TẮT của ghế hành khách phía trước sẽ vẫn tắt, còn đèn báo OFF vẫn sẽ sáng lên.

Với công tắc khóa điện chuyển sang vị trí "ON", nếu cả hai đèn báo BẬT và TẮT cùng đều sáng hoặc không sáng cùng một lúc, ngay cả sau thời gian kiểm tra hệ thống, thì hệ thống đang gặp trục trặc. Bạn nên liên hệ ngay với đại lý SUBARU để kiểm tra.

■ Đèn báo sự cố (Đèn báo kiểm tra động cơ)



▼ Mẫu xe có trang bị hệ thống OBD

Các xe bán tại thị trường châu Âu được trang bị một hệ thống chẩn đoán nâng cao trên xe gọi là OBD nhằm theo dõi hoạt động của hệ thống kiểm soát khí thải của xe. Các xe bán tại một số quốc gia ngoài Châu Âu có thể được trang bị hệ thống OBD. Bạn nên hỏi đại lý SUBARU để chắc chắn xem xe của mình có hệ thống OBD hay không.

Hệ thống OBD giúp bảo vệ môi trường bằng cách đảm bảo lượng khí thải từ xe ở mức chấp nhận được trong suốt quá trình sử dụng xe.

Nếu đèn báo sự cố sáng lên liên tục hoặc nhấp nháy khi động cơ đang chạy, điều này có thể cho thấy có ít nhất một sự cố hoặc có khả năng xảy ra sự cố ở đâu đó trong hệ thống kiểm soát khí thải và cần được bảo dưỡng. Hệ thống OBD cũng hỗ trợ kỹ thuật viên bảo trì trong việc chẩn đoán chính xác trục trặc.

⚠THẬN TRỌNG

Nếu đèn báo sự cố sáng lên khi bạn đang lái xe, bạn nên mang xe tới đại lý SUBARU để kiểm tra/sửa chữa càng sớm càng tốt. Việc tiếp tục vận hành xe mà không kiểm tra, sửa chữa hệ thống kiểm soát khí thải, nếu cần thiết, có thể dẫn đến hư hỏng nghiêm trọng, điều này có thể không bao gồm trong bảo hành xe.

▽ Nếu đèn sáng liên tục

Nếu đèn sáng liên tục khi đang lái xe, hay không tắt sau khi động cơ khởi động, thì tức là đã có trục trặc trong hệ thống kiểm soát khí thải.

Bạn nên ngay lập tức mang xe đến đại lý SUBARU được ủy quyền để kiểm tra.

▽ Xe tại thị trường Singapore

LƯU Ý

Đèn này cũng sáng khi nắp thùng nhiên liệu chưa được vặn chặt cho đến khi nghe thấy tiếng kêu tách.

Nếu bạn mới đổ xăng cho xe gần đây, nguyên nhân khiến đèn báo sự cố sáng lên có thể là do nắp thùng xăng bị lỏng hoặc bị rơi ra. Tháo nắp và vặn chặt lại cho đến khi nghe thấy tiếng kêu tách. Đảm bảo không có gì cản trở việc đóng kín nắp. Việc vặn chặt nắp sẽ không làm đèn báo sự cố tắt ngay lập tức. Có thể mất nhiều lần lái xe. Nếu đèn không tắt, hãy đưa xe đến đại

- CÒN TIẾP -

lý SUBARU được ủy quyền ngay lập tức.

▽ **Nếu đèn nhấp nháy**

Nếu đèn nhấp nháy khi đang lái xe, hệ thống có thể phát hiện động cơ nổ không đúng cách, điều này có thể làm hư hại hệ thống kiểm soát khí thải.

Để ngăn hệ thống kiểm soát khí thải bị hư hại nghiêm trọng, bạn nên thực hiện những việc sau.

- Giảm tốc độ xe.
- Tránh tăng tốc quá nhanh.
- Tránh lên đường quá dốc.
- Giảm khối lượng hàng hóa, nếu có thể.
- Ngừng kéo xe mooc ngay lập tức.
- Đèn báo sự cố có thể ngừng nhấp nháy và sáng liên tục sau một vài chuyến đi. Bạn nên ngay lập tức mang xe đến đại lý SUBARU được ủy quyền để kiểm tra.

▼ **Mẫu xe KHÔNG trang bị hệ thống OBD**

Nếu đèn báo sự cố sáng lên khi động cơ đang chạy, tức là có vấn đề trong hệ thống điều khiển động cơ.

Nếu đèn sáng lên khi đang lái xe hoặc không tắt sau khi động cơ khởi động, bạn nên ngay lập tức liên hệ với đại lý SUBARU gần nhất.

■ Đèn báo sạc ắc quy



Nếu đèn này sáng lên khi động cơ đang chạy, điều này cho thấy hệ thống sạc đang không hoạt động chuẩn xác.

Nếu đèn sáng lên khi đang lái xe hoặc không tắt sau khi động cơ khởi động, hãy dừng động cơ ngay khi điều kiện đảm bảo an toàn và kiểm tra dây cu-roa. Nếu dây cu-roa bị lỏng, hỏng hoặc nếu dây cu-roa vẫn tốt mà đèn vẫn sáng, bạn nên ngay lập tức liên hệ với đại lý SUBARU gần nhất.

■ Đèn cảnh báo áp suất dầu



⚠ THẬN TRỌNG

Không được chạy động cơ khi đèn cảnh báo áp suất dầu đang sáng. Điều này có thể làm động cơ bị hư hại nghiêm trọng.

Nếu đèn này sáng lên khi động cơ đang chạy, điều này cho thấy áp suất dầu bôi trơn động cơ đang ở mức thấp và hệ thống bôi trơn đang không hoạt động chuẩn xác.

Nếu đèn sáng lên khi đang lái xe hoặc không tắt sau khi động cơ khởi động, hãy dừng động cơ ngay khi điều kiện đảm bảo an toàn và bạn nên liên hệ với đại lý SUBARU gần nhất ngay lập tức.

■ Đèn cảnh báo mức dầu động cơ thấp



Đèn này sáng lên khi mức dầu bôi trơn động cơ giảm xuống chạm tới giới hạn dưới.

Nếu đèn cảnh báo sáng lên, hãy kiểm tra mức dầu bôi trơn động cơ trong khi dừng xe trên bề mặt bằng phẳng. Khi mức dầu bôi trơn động cơ không nằm trong phạm vi bình thường, đổ thêm dầu bôi trơn động cơ. Tham khảo mục “Dầu bôi trơn động cơ” ☞ Tr. 466. Sau khi thêm hoặc thay dầu bôi trơn động cơ, làm nóng động cơ và dừng lại ở trên bề mặt phẳng, sau đó khởi động động cơ sau khoảng thời gian từ 1 phút trở lên. Hãy chắc chắn đèn cảnh báo đã tắt sau khi động cơ khởi động. Nếu đèn cảnh báo không tắt sau khi đổ thêm dầu bôi trơn động cơ, hoặc đèn sáng lên ngay cả khi dầu bôi trơn động cơ ở mức bình thường, bạn nên mang xe đến đại lý SUBARU để kiểm tra.

LƯU Ý

- **Mức dầu sẽ được xác định bởi hệ thống ngay sau khi chuyển công tắc khóa điện về vị trí “ON”, đèn cảnh báo mức dầu thấp sẽ bật khi mức**

dầu thấp hơn giới hạn dưới. Đèn cảnh báo sẽ tắt khi công tắc khóa điện chuyển sang vị trí "OFF".

- **Trong trường hợp xe đỗ trên dốc cao, đèn cảnh báo mức dầu thấp có thể không sáng ngay cả khi mức dầu thấp hơn giới hạn dưới để tránh đèn báo sai.**

■ Đèn cảnh báo nhiệt độ dầu hộp số AT OIL TEMP

Nếu đèn này sáng lên khi động cơ đang chạy, điều này cho thấy nhiệt độ dầu hộp số đang quá nóng.

Nếu đèn sáng lên khi đang lái xe, ngay lập tức đỗ xe ở một nơi an toàn và để động cơ chạy không tải cho đến khi đèn cảnh báo tắt.

▼ Cảnh báo hệ thống điều khiển hộp số

Nếu đèn cảnh báo nhiệt độ dầu hộp số nhấp nháy sau khi động cơ khởi động, hệ thống điều khiển hộp số có thể đang hoạt động không chuẩn xác. Bạn nên liên hệ với đại lý SUBARU gần nhất để bảo dưỡng ngay.

■ Đèn cảnh báo áp suất lốp thấp (nếu trang bị)

Nếu công tắc khóa điện được chuyển sang vị trí "ON", đèn cảnh báo áp suất lốp thấp sẽ sáng lên trong khoảng 2 giây để kiểm tra xem hệ thống cảm biến áp suất lốp (TPMS) có hoạt động chuẩn xác hay không. Nếu hệ thống hoạt động bình thường và áp suất lốp của cả bốn bánh xe đều phù hợp với chế độ TPMS được chọn, đèn cảnh báo sẽ tắt. Chế độ TPMS cần được thay đổi theo áp suất được chỉ định trên tem thông tin lốp. Để biết cách thay đổi chế độ và thông tin về chế độ được chọn, tham khảo mục "Hệ thống cảm biến áp suất lốp (TPMS)" ☞Tr. 321.

Từng lốp xe nên được kiểm tra hàng tháng khi trời lạnh và bơm ở áp suất được khuyến nghị bởi nhà sản xuất xe, được chỉ định trên tem thông tin lốp. (Nếu lốp xe của bạn có kích thước khác với kích thước chỉ định trên tem dán thông số lốp xe hoặc tem thông tin lốp, bạn nên xác định áp suất thích hợp cho những lốp đó.

Xe của bạn được trang bị hệ thống cảm biến áp suất lốp (TPMS) như một tính năng an toàn bổ sung, đèn báo hiệu áp suất lốp thấp sẽ sáng lên khi một hoặc nhiều lốp xe không được bơm căng đủ. Theo đó, khi đèn báo hiệu áp suất lốp thấp sáng lên, bạn nên dừng xe và kiểm tra lốp càng sớm càng tốt, và bơm lốp xe đến áp suất phù hợp. Lái xe khi lốp bị xẹp có thể làm lốp bị nóng quá mức và có thể dẫn đến hỏng lốp. Lốp bị xẹp có thể làm giảm hiệu suất nhiên liệu và tuổi thọ của lốp, và có thể ảnh hưởng đến khả năng xử lý và dừng của xe.

Hãy lưu ý rằng hệ thống TPMS không thay thế cho việc bảo dưỡng lốp đúng cách và người lái có trách nhiệm duy trì áp suất lốp thích hợp ngay cả khi mức độ xẹp lốp chưa đến mức làm đèn báo hiệu áp suất lốp thấp của hệ thống TPMS sáng lên.

Xe cũng được trang bị đèn báo hệ thống TPMS gặp trục trặc để báo khi nào hệ thống đang hoạt động không chuẩn xác. Đèn báo hệ thống TPMS gặp trục trặc được kết hợp với đèn báo hiệu áp suất lốp thấp. Khi hệ thống phát hiện có trục trặc, đèn báo hiệu sẽ nhấp nháy trong khoảng một phút và sau đó sáng liên tục. Trình tự này sẽ tiếp tục khi xe được khởi động sau đó, nếu vẫn còn sự cố trục trặc. Khi đèn báo sự cố sáng lên, hệ thống có thể không phát hiện hoặc báo hiệu được áp suất lốp thấp như dự kiến. Hệ thống

- CÒN TIẾP -

TPMS có thể gặp trục trặc vì nhiều lý do, bao gồm việc lắp đặt lốp hoặc bánh xe thay thế, làm cho hệ thống TPMS hoạt động không chuẩn xác. Luôn kiểm tra đèn báo hiệu hệ thống TPMS gặp trục trặc khi thay một hoặc nhiều lốp xe, bánh xe để đảm bảo lốp xe, bánh xe thay thế không ảnh hưởng đến khả năng hoạt động chuẩn xác của hệ thống TPMS.

Nếu đèn cảnh báo sáng liên tục sau khi nhấp nháy trong khoảng 1 phút, bạn nên mang xe đến đại lý SUBARU gần nhất để kiểm tra càng sớm càng tốt.

⚠ CẢNH BÁO

Nếu đèn này không sáng chớp sáng sau khi công tắc khóa điện được bật hoặc đèn sáng liên tục sau khi nhấp nháy trong khoảng một phút, bạn nên mang xe tới đại lý SUBARU để kiểm tra Hệ thống cảm biến áp suất lốp càng sớm càng tốt.

Nếu đèn này sáng trong khi lái xe, không phanh đột ngột và lái xe thẳng về phía trước, đồng thời giảm dần tốc độ. Sau đó từ từ đưa ra khỏi đường đến nơi an toàn. Nếu không, một tai nạn liên quan đến thiệt hại xe nghiêm trọng và thương tích cá nhân nghiêm trọng có thể xảy ra.

Nếu đèn này vẫn sáng trong khi lái xe sau khi điều chỉnh áp suất lốp, lốp có thể bị hư hại đáng kể và rò rỉ nhanh khiến lốp bị mất hơi nhanh chóng. Nếu bạn có một lốp thủng, tham khảo mục "Lốp thủng" ☞Tr. 415.

Khi lắp lốp dự phòng hoặc thay vành bánh xe mà không chuyển cảm biến/thiết bị truyền tín hiệu cũ sang, đèn cảnh báo áp suất lốp sẽ sáng liên tục sau khi nhấp nháy khoảng một phút. Điều này cho thấy TPMS không thể theo dõi cả bốn bánh xe trên đường. Chúng tôi khuyên bạn nên liên hệ với đại lý SUBARU của mình càng sớm càng tốt để thay thế lốp và cảm biến và/hoặc đặt lại hệ thống. Nếu đèn sáng liên tục sau khi nhấp nháy khoảng một phút, chúng tôi khuyên bạn nên nhanh chóng liên hệ với đại lý SUBARU để kiểm tra hệ thống.

Khi lốp được sửa chữa bằng keo vá, van cảnh báo áp suất lốp và máy phát có thể không hoạt động đúng. Nếu sử dụng keo tự vá, chúng tôi khuyên bạn nên liên hệ với đại lý SUBARU gần nhất hoặc cửa hàng dịch vụ đủ điều kiện khác càng sớm càng tốt. Đảm bảo thay thế van cảnh báo áp suất lốp và bộ phát khi thay lốp. Bạn có thể tái sử dụng bánh xe nếu nó không có thiệt hại đáng kể nào và nếu cặn keo được làm sạch đúng cách. Nếu đèn sáng liên tục sau khi nhấp nháy khoảng một phút, chúng tôi khuyên bạn nên nhanh chóng liên hệ với đại lý SUBARU để kiểm tra hệ thống.

⚠ THẬN TRỌNG

Hệ thống cảm biến áp suất lốp KHÔNG có chức năng thay thế việc kiểm tra áp suất lốp một cách thủ công. Nên kiểm tra áp suất lốp định kỳ (ít nhất là hàng tháng) bằng thiết bị đo lốp. Thay đổi chế độ TPMS theo áp suất được chỉ định trên nhãn áp suất bơm hơi của lốp xe. Sau khi thay đổi áp suất lốp, hệ thống cảm biến áp suất lốp sẽ không kiểm tra độ căng của lốp xe cho đến khi tốc độ xe đạt trên 40 km/h (25 mph) lần đầu tiên. Sau khi điều chỉnh áp suất lốp, tăng tốc độ xe lên ít nhất 40 km/h (25

dặm/giờ) để bắt đầu kiểm tra lại TPMS về áp suất bơm hơi của lốp xe. Nếu áp suất lốp hiện ở trên ngưỡng áp suất thấp cảnh báo, đèn cảnh báo áp suất lốp sẽ tắt một vài phút sau đó. Vì vậy, hãy chắc chắn lắp đặt lốp có kích thước được chỉ định ở bánh trước và bánh sau.

■ Đèn cảnh báo ABS

⚠ THẬN TRỌNG

- **Nếu bất kỳ tình huống nào sau đây xảy ra, bạn nên mang xe đến đại lý SUBARU để sửa hệ thống ABS ngay khi có điều kiện.**

  - Đèn cảnh báo không sáng khi công tắc khóa điện chuyển sang vị trí "ON".

  - Đèn cảnh báo sáng lên khi công tắc khóa điện ở vị trí "ON", nhưng không tắt đi ngay cả sau khi khởi động xe.

  - Đèn cảnh báo sáng lên khi đang lái xe.
- **Khi đèn cảnh báo bật (và đèn cảnh báo hệ thống phanh (màu đỏ) tắt), chức năng hệ thống ABS sẽ tắt đi; tuy nhiên hệ thống phanh thông thường vẫn hoạt động bình thường.**

Đèn cảnh báo hệ thống ABS sáng cùng với đèn cảnh báo hệ thống phanh (màu đỏ) nếu hệ thống EBD gặp trục trặc. Để biết thêm chi tiết về cảnh báo hệ thống EBD gặp trục trặc, tham khảo mục "Đèn cảnh báo hệ thống phanh (màu đỏ)" ☞ Tr. 157.

LƯU Ý

Nếu đèn cảnh báo hoạt động giống như mô tả trong các điều kiện dưới đây, hệ thống ABS được coi là hoạt động bình thường.

- **Đèn cảnh báo sáng ngay sau khi động cơ được khởi động nhưng tắt ngay lập tức, và ở nguyên trạng thái tắt.**
- **Đèn cảnh báo vẫn sẽ sáng sau khi động cơ được khởi động, nhưng sẽ tắt đi khi xe chạy.**
- **Đèn cảnh báo sáng trong suốt quá trình lái xe, nhưng tắt đi và ở nguyên trạng thái tắt.**

Khi lái xe với điện áp ắc quy không đủ, như khi động cơ được khởi động quá nhanh, đèn cảnh báo ABS có thể sáng. Điều này là do điện áp ắc quy không đủ và không báo hiệu sự cố. Khi ắc quy được nạp đầy, đèn báo sẽ tắt.

■ Đèn cảnh báo hệ thống phanh (màu đỏ)

⚠ CẢNH BÁO

- **Lái xe trong khi đèn cảnh báo hệ thống phanh (màu đỏ) đang sáng rất nguy hiểm. Đèn này cảnh báo rằng hệ thống phanh có thể đang hoạt động không chuẩn xác. Nếu đèn vẫn sáng, bạn nên mang xe tới đại lý SUBARU để kiểm tra phanh ngay lập tức.**
- **Nếu bạn nghi ngại liệu phanh có hoạt động chuẩn xác hay không, xin hãy không lái xe. Bạn nên gọi dịch vụ kéo xe đến đại lý SUBARU gần nhất để sửa chữa.**

Đèn cảnh báo hệ thống phanh (màu đỏ) có các chức năng sau đây.

▼ Cảnh báo mức dầu phanh

Đèn sáng lên khi mức dầu phanh giảm xuống gần mức "MIN" của bình chứa dầu phanh, với công tắc khóa điện ở vị trí "ON" và phanh tay được nhả hoàn toàn.

- CÒN TIẾP -

Nếu đèn sáng khi đang lái xe (với phanh tay được nhả hoàn toàn và công tắc khóa điện ở vị trí "ON"), đây có thể là dấu hiệu báo dầu phanh bị rò rỉ hoặc má phanh bị mòn. Nếu điều này xảy ra, ngay lập tức dừng xe ở địa điểm an toàn gần nhất và kiểm tra mức dầu phanh. Để biết thêm chi tiết, tham khảo mục "Dầu phanh" ☞Tr. 474 Không lái xe nếu dầu phanh ở dưới mức "MIN" của bình chứa. Chúng tôi khuyên bạn nên gọi dịch vụ kéo xe tới đại lý SUBARU gần nhất để sửa chữa. Để biết thêm chi tiết, tham khảo mục "Kéo xe" ☞Tr. 433.

▼ Cảnh báo hệ thống phân bổ lực phanh điện tử (EBD)

Hệ thống EBD có thể gặp trục trặc nếu đèn cảnh báo hệ thống phanh (đỏ) và đèn cảnh báo hệ thống ABS sáng đồng thời khi đang lái xe.

Ngay cả khi hệ thống EBD gặp sự cố, hệ thống phanh thông thường vẫn hoạt động. Tuy nhiên, bánh sau có xu hướng bị khóa khi nhấn phanh mạnh hơn bình thường và do đó, chuyển động của xe có thể khó kiểm soát hơn.

Nếu đèn cảnh báo hệ thống phanh (màu đỏ), đèn cảnh báo hệ thống VDC và ABS sáng đồng thời, thực hiện các bước sau.

1. Dừng xe ở địa điểm an toàn và bằng phẳng gần nhất.
2. Tắt động cơ, sử dụng phanh tay, sau đó khởi động lại.
3. Nhả phanh tay hoàn toàn.
4. Ngay cả khi tất cả đèn cảnh báo không bật lại, hệ thống EBD có thể gặp trục trặc. Lái xe cẩn thận tới đại lý SUBARU gần nhất để kiểm tra hệ thống.
5. Nếu tất cả các đèn cảnh báo vẫn sáng hoặc sáng lên trong khoảng 2 giây, tắt động cơ, sử dụng phanh tay và kiểm tra mức dầu phanh. Để biết thêm chi tiết, tham khảo mục "Dầu phanh" ☞ Tr. 474.

- Nếu dầu phanh không ở dưới mức "MIN", hệ thống EBD có thể gặp trục trặc. Bạn nên lái xe cẩn thận tới đại lý SUBARU gần nhất để kiểm tra hệ thống.
- Nếu dầu phanh ở dưới mức "MIN", KHÔNG lái xe. Chúng tôi khuyên bạn nên gọi dịch vụ kéo xe tới đại lý SUBARU gần nhất để sửa chữa. Để biết thêm chi tiết, tham khảo mục "Kéo xe" ☞Tr. 433.

▼ Cảnh báo bộ trợ lực phanh điện tử

Đèn cảnh báo hệ thống phanh (màu đỏ) sáng lên khi bộ trợ lực phanh điện tử gặp trục trặc. Ngoài ra, các thông báo cảnh báo "Hệ thống phanh" và "Xem Hướng dẫn sử dụng" được hiển thị luân phiên trên màn hình cụm đồng hồ (màn hình màu LCD). Nếu đèn cảnh báo sáng lên, nhanh chóng đỗ xe ở một nơi an toàn càng sớm càng tốt và bạn nên liên hệ với đại lý SUBARU.

■ Đèn cảnh báo hệ thống phanh tay điện tử / Đèn cảnh báo hệ thống phanh (màu vàng)

Đèn này sáng lên khi hệ thống phanh tay điện tử hoặc hệ thống phanh gặp trục trặc.

⚠ CẢNH BÁO

Khi đèn cảnh báo phanh tay điện tử sáng lên, hãy dừng xe ngay lập tức ở nơi an toàn và liên hệ với đại lý SUBARU của mình.

LƯU Ý

- **Nếu đèn cảnh báo hoạt động giống như mô tả dưới đây, hệ thống phanh tay điện tử đang hoạt động bình thường.**

- Đèn cảnh báo vẫn sáng sau khi khởi động động cơ, nhưng tắt sau khi nhả phanh tay điện tử, và đèn cảnh báo ở nguyên trạng thái tắt.

- Đèn cảnh báo sáng trong khi lái xe, nhưng tắt đi và ở nguyên trạng thái tắt.

- **Nếu bạn khởi động động cơ khi sử dụng công tắc phanh tay điện tử, đèn cảnh báo phanh tay điện tử có thể sáng lên. Trong trường hợp này, khởi động lại động cơ, sau đó sử dụng công tắc phanh tay điện tử. Nếu đèn cảnh báo tắt, hệ thống hoạt động bình thường.**

■ Đèn báo phanh tay điện tử



▼ Đèn báo phanh tay

Đèn sáng lên khi sử dụng phanh tay trong lúc công tắc khóa điện ở vị trí "ACC" hoặc "ON". Đèn tắt khi phanh tay được nhả hoàn toàn.

▼ Cảnh báo hệ thống phanh tay điện tử

⚠ CẢNH BÁO

- **Khi bạn nhả phanh tay điện tử trong lúc động cơ đang chạy, đèn báo phanh tay điện tử sẽ tắt. Tuy nhiên, nếu đèn vẫn sáng, ngay lập tức dừng xe ở một địa điểm an toàn và bạn nên mang xe đến đại lý SUBARU để kiểm tra hệ thống.**
- **Nếu bạn nghi ngại liệu phanh có hoạt động chuẩn xác hay không, đừng lái xe. Bạn nên gọi dịch vụ kéo xe đến đại lý SUBARU gần nhất để sửa chữa.**
- **Nếu đèn báo phanh tay điện tử nhấp nháy, hệ thống phanh tay điện tử có thể gặp trục trặc. Ngay lập tức dừng xe ở một nơi an toàn, sử dụng khối chặn lốp xe để ngăn xe di chuyển và bạn nên liên hệ với đại lý SUBARU. Để biết thêm chi tiết, tham khảo mục "Phanh tay điện tử" ☞Tr. 323.**

LƯU Ý

- **Khi công tắc khóa điện được chuyển sang vị trí "OFF" và phanh tay điện tử được sử dụng, đèn báo phanh tay điện tử vẫn sáng khoảng 30 giây và sau đó tắt đi.**
- **Khi bạn kéo công tắc phanh tay điện tử để dùng phanh tay điện tử khi công tắc khóa điện ở vị trí "OFF", đèn báo phanh tay điện tử sẽ sáng lên và ở trạng thái như vậy trong khoảng 30 giây rồi mới tắt.**
- **Ngay cả khi đèn báo phanh tay điện tử nhấp nháy, nếu đèn cảnh báo hoạt động như mô tả trong ví dụ dưới đây, thì hệ thống phanh tay điện tử không bị trục trặc.**

  - Đèn báo này tắt đi khi bạn thả phanh tay điện tử.
- **Đèn báo phanh tay điện tử có thể nhấp nháy ngay sau khi động cơ khởi động. Tuy nhiên, đây không phải là sự cố nếu đèn tắt sau khi nhả phanh tay điện tử.**
- **Đèn báo phanh tay điện tử có thể nhấp nháy sau khi phanh tay điện tử thường xuyên được sử dụng và nhả. Tuy nhiên, hệ thống phanh tay điện tử không gặp trục trặc nếu đèn tắt sau một thời gian ngắn.**

Đèn báo phanh tay điện tử nhấp nháy khi hệ thống phanh tay điện tử gặp trục trặc. Nếu đèn báo nhấp nháy, nhanh chóng đỗ xe ở một nơi an toàn càng sớm càng tốt

- CÒN TIẾP -

và bạn nên liên hệ với đại lý SUBARU.

Đèn báo phanh tay điện tử vẫn sáng khi không thể nhả phanh ngay cả khi bạn đã nhấn công tắc phanh tay điện tử Để biết thêm chi tiết, tham khảo mục “Phanh tay điện tử” ☞Tr. 323.

▽ **Cảnh báo hạn chế sử dụng phanh tay**

Đèn báo phanh tay điện tử nhấp nháy 10 giây và một tiếng bíp sẽ phát ra nếu sử dụng công tắc phanh tay điện tử khi không thể sử dụng phanh tay.

▽ **Cảnh báo sử dụng thường xuyên**

Đèn cảnh báo phanh tay điện tử nhấp nháy 10 giây và một tiếng bíp sẽ phát ra nếu công tắc phanh tay điện tử được sử dụng quá thường xuyên. Trong trường hợp này, công tắc phanh tay điện tử bị giới hạn sử dụng để bảo vệ hệ thống phanh tay điện tử.

LƯU Ý

Chờ cho đến khi đèn báo tắt.

■ Đèn báo chức năng giữ phanh tự động



⚠THẬN TRỌNG

Nếu đèn báo Chức năng giữ phanh tự động không sáng ngay cả khi chạm vào nút “Giữ phanh tự động (AVH)” để kích hoạt chức năng này, hệ thống phanh tay điện tử có thể đang hoạt động không bình thường.

Đèn báo này sẽ sáng lên khi kích hoạt chức năng Giữ phanh tự động. Đèn báo sẽ nhấp nháy khi xe được dừng bằng chức năng Giữ phanh tự động. Để biết thêm chi tiết, tham khảo mục “Chức năng giữ phanh tự động” ☞Tr. 326.

■ Đèn cảnh báo mức nhiên liệu thấp



Đèn cảnh báo hết xăng sẽ sáng lên khi bình gần cạn xăng, còn khoảng 7.8 lít (2,1 gallon Mỹ, 1,7 gallon Anh). Đèn chỉ hoạt động khi công tắc khóa điện ở vị trí “ON”. Khi đèn sáng, hãy đổ đầy bình xăng ngay lập tức.

⚠THẬN TRỌNG

- **Bơm nhiên liệu vào trong bình ngay khi đèn cảnh báo hết xăng sáng. Động cơ nổ không đúng cách do cạn bình nhiên liệu có thể gây hư hại cho động cơ.**
- **Đối với xe có bộ lọc khí thải động cơ**

  - Nếu xe tiếp tục chạy khi đèn cảnh báo hết xăng sáng lên, nguồn động cơ có thể được kiểm soát để bảo vệ động cơ và bộ lọc khí thải động cơ xăng. Trong trường hợp này, tốc độ xe sẽ bị hạn chế và hiệu suất tăng tốc và lên dốc cũng sẽ giảm. Lái xe cẩn thận để duy trì hiệu suất của xe.

  - Không sử dụng chức năng kiểm soát hành trình hoặc giới hạn tốc độ (nếu trang bị) khi đèn cảnh báo hết xăng đang sáng. Hiệu suất sau đây của chức năng kiểm soát hành trình sẽ giảm.

■ Đèn cảnh báo tốc độ xe (nếu trang bị)

Khi tốc độ trên khoảng 120km/h (75 mph), một âm báo vang lên và đèn cảnh báo tốc độ xe trên đồng hồ nhấp nháy.

■ Đèn báo mở cửa

Khi có bất kỳ cửa nào hay cửa cốp sau không được đóng hoàn toàn, đèn báo mở cửa sẽ xuất hiện. Chức năng này hoạt động hiệu quả ngay cả khi công tắc khóa điện ở vị trí “OFF” hay “ACC”.

Cửa mở được báo hiệu bằng phần tương ứng của đèn báo cửa mở.

Luôn đảm bảo đèn báo không xuất hiện trước khi bắt đầu lái xe.

■ Đèn cảnh báo nắp capo mở

Đèn cảnh báo sẽ sáng lên khi nắp capo không đóng hoàn toàn. Chức năng này hoạt động hiệu quả ngay cả khi công tắc khóa điện ở vị trí “OFF” hay “ACC”.

Luôn đảm bảo đèn này không sáng lên trước khi bắt đầu lái xe.

■ Đèn cảnh báo nước rửa kính

Đèn này xuất hiện khi mực nước trong bình nước rửa kính chắn gió giảm xuống mức giới hạn dưới (khoảng 0,6 lít (0,6 qt Mỹ, 0,5 qt Anh)).

■ Đèn cảnh báo hệ thống dẫn động tất cả các bánh

CẢNH BÁO

Việc tiếp tục lái xe khi đèn cảnh báo hệ thống AWD đang nhấp nháy có thể dẫn tới hỏng hệ thống truyền lực. Nếu đèn cảnh báo hệ thống AWD nhấp nháy, hãy ngay lập tức đỗ xe ở một địa điểm an toàn, sau đó kiểm tra xem cả bốn lốp xe có đường kính như nhau không, và lốp xe có bị thủng hay xì hơi vì lý do nào khác hay không.

LƯU Ý

Nếu sử dụng lốp dự phòng tạm thời được sử dụng, đèn cảnh báo hệ thống AWD có thể nhấp nháy. Vì thế, việc sử dụng lốp dự phòng tạm thời nên được hạn chế trong thời gian tối thiểu cần thiết. Thay lốp dự phòng tạm thời bằng lốp xe thông thường càng sớm càng tốt.

Đèn này sẽ nhấp nháy nếu xe đang đi với các lốp xe có đường kính khác nhau được lắp vào bánh, hoặc khi bất kỳ lốp xe nào có áp suất không khí quá thấp.

■ Đèn cảnh báo tay lái trợ lực

Khi động cơ đang chạy, đèn cảnh báo này sẽ sáng lên khi phát hiện ra trục trặc trong hệ thống tay lái trợ lực điện.

THẬN TRỌNG

Khi đèn cảnh báo hệ thống lái trợ lực điện sáng, bạn có thể cảm thấy nặng hơn khi điều khiển tay lái. Bạn nên lái xe cẩn thận tới đại lý SUBARU gần nhất để kiểm tra xe ngay lập tức.

LƯU Ý

Nếu bạn điều khiển tay lái theo các cách sau, hệ thống kiểm soát lái trợ lực điện có thể tạm thời hạn chế trợ lực điện để tránh các cấu phần của hệ thống, ví dụ như máy tính điều khiển và mô-tơ lái bị quá nhiệt.

- CÒN TIẾP -

- **Liên tục vận hành tay lái và quay tay lái gấp trong khi đang điều khiển xe với tốc độ rất chậm, ví dụ như thường xuyên quay tay lái trong khi đỗ xe song song.**
- **Tay lái vẫn ở vị trí quay hoàn toàn trong một thời gian dài.**

Lúc này, bạn sẽ cảm thấy nhiều lực cản hơn khi quay tay lái. Tuy nhiên, đây không phải là sự cố. Chuyển động của tay lái sẽ trở lại bình thường sau khi không điều khiển tay lái trong một thời gian để hệ thống lái trợ lực điện nghỉ ngơi. Tuy nhiên, nếu hệ thống lái trợ lực được vận hành theo cách không chuẩn khiến tình trạng hạn chế trợ lực xảy ra quá thường xuyên thì có thể dẫn đến trục trặc hệ thống điều khiển trợ lực lái.

■ Đèn cảnh báo Hệ thống kiểm soát cân bằng thân xe/ Đèn báo Hệ thống kiểm soát cân bằng thân xe đang hoạt động



▼ Đèn cảnh báo Hệ thống kiểm soát cân bằng thân xe

⚠ THẬN TRỌNG

Hệ thống kiểm soát cân bằng thân xe (VDC) kiểm soát ABS thông qua mạch điện của ABS. Theo đó, nếu hệ thống ABS không hoạt động, hệ thống VDC không thể điều khiển ABS. Do đó, hệ thống VDC sẽ không hoạt động, làm cho đèn cảnh báo sáng lên. Mặc dù cả hệ thống VDC và ABS đều không hoạt động trong trường hợp này, các chức năng thông thường của hệ thống phanh vẫn hoạt động. Bạn vẫn sẽ an toàn khi lái xe trong điều kiện này, nhưng hãy lái xe cẩn thận và bạn nên mang xe tới đại lý SUBARU để kiểm tra càng sớm càng tốt.

LƯU Ý

- **Nếu mạch điện của hệ thống VDC gặp trục trặc, chỉ có đèn cảnh báo sáng lên. Vào lúc này, hệ thống chống bó cứng phanh (ABS) vẫn hoạt động bình thường.**
- **Đèn cảnh báo sáng lên khi hệ thống kiểm soát điện của hệ thống ABS/VDC gặp trục trặc.**
- **Đèn cảnh báo VDC, đèn cảnh báo ABS và đèn cảnh báo hệ thống phanh (màu đỏ) sẽ sáng đồng thời nếu hệ thống EBD gặp trục trặc. Để biết thêm chi tiết về cảnh báo hệ thống EBD gặp trục trặc, tham khảo mục "Cảnh báo Hệ thống phân bổ lực phanh điện tử (EBD) gặp trục trặc" ☞Tr. 158.**

Hệ thống VDC có thể không hoạt động trong các trường hợp sau đây. Bạn nên mang xe đến đại lý SUBARU để kiểm tra ngay lập tức.

- Đèn cảnh báo không sáng khi công tắc khóa điện chuyển sang vị trí "ON".
- Đèn cảnh báo sáng lên khi xe đang chạy

LƯU Ý

Nếu đèn cảnh báo hoạt động giống như mô tả trong ví dụ dưới đây, hệ thống VDC được coi là bình thường.

- **Đèn cảnh báo sáng ngay sau khi động cơ được khởi động nhưng tắt ngay lập tức, và ở nguyên trạng thái tắt.**
- **Đèn cảnh báo sáng lên sau khi động cơ khởi động nhưng sau đó tắt khi xe được lái đi.**
- **Đèn cảnh báo sáng trong suốt quá trình lái xe, nhưng tắt đi và ở nguyên trạng thái tắt.**

▼ Đèn báo hệ thống VDC hoạt động

Đèn báo nhấp nháy trong khi kích hoạt chức năng chống trượt bánh xe và chức năng kiểm soát lực kéo.

LƯU Ý

- **Đèn có thể vẫn sáng trong một khoảng thời gian ngắn sau khi động cơ khởi động, đặc biệt là trong thời tiết lạnh. Điều này không có nghĩa là có sự cố. Đèn sẽ tắt ngay khi động cơ nóng lên.**
- **Đèn báo sáng lên khi động cơ gặp sự cố và đèn báo sự cố (đèn báo kiểm tra động cơ) bật lên.**

Hệ thống VDC có thể gặp trục trặc trong các trường hợp sau. Bạn nên kiểm tra xe tại đại lý SUBARU trong thời gian sớm nhất.

- Đèn không tắt ngay cả khi vài phút đã trôi qua (động cơ đã nóng lên) từ khi khởi động động cơ.

■ Đèn báo hệ thống VDC đang tắt

Đèn sáng lên khi chọn “Hệ thống kiểm soát cân bằng thân xe System” (Hệ thống kiểm soát cân bằng thân xe) để tắt hệ thống VDC.

Hệ thống VDC có thể gặp trục trặc trong các trường hợp sau đây. Bạn nên mang xe đến đại lý SUBARU để kiểm tra ngay lập tức.

- Đèn không sáng khi hệ thống kiểm tra.
- Đèn không tắt ngay cả đã qua 2 giây từ khi công tắc khóa điện chuyển sang vị trí “ON”.

■ Chuông cảnh báo và đèn cảnh báo của chìa khóa thông minh với hệ thống khởi động bằng nút nhấn

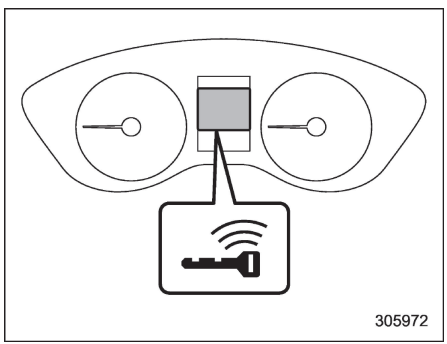

Đèn cảnh báo chìa khóa thông minh

Chức năng mở cửa với hệ thống khởi động bằng nút nhấn được trang bị chuông cảnh báo và đèn cảnh báo chìa khóa thông minh để giảm thiểu các thao tác sai và giúp bảo vệ xe khỏi trộm cắp.

Khi âm thanh cảnh báo vang lên và/hoặc đèn cảnh báo xuất hiện, thực hiện các hành động phù hợp.

Bạn không thể tắt âm thanh cảnh báo. Tuy nhiên, đại lý SUBARU có thể thay đổi cài đặt âm lượng của âm thanh cảnh báo bên ngoài. Bạn nên tham khảo ý kiến với đại lý

- CÒN TIẾP -

SUBARU để biết thêm chi tiết.

⚠ CẢNH BÁO

Không lái xe khi đèn báo trên công tắc khóa điện nhấp nháy màu xanh trong lúc khởi động động cơ. Điều này cho biết tay lái ở trạng thái chưa được nhả ra và có thể dẫn đến tai nạn có chấn thương nghiêm trọng hoặc tử vong.

⚠ THẬN TRỌNG

- **Khi khởi động lại động cơ sau đèn báo hoạt động trên công tắc khóa điện nhấp nháy màu xanh lá cây, nếu đèn báo hoạt động vẫn nhấp nháy màu xanh, khóa vô lăng có thể gặp trục trặc. Bạn nên liên hệ với đại lý SUBARU càng sớm càng tốt.**
- **Khi đèn báo hoạt động trên nút nhấn khởi động nhấp nháy màu cam, bạn nên liên hệ với đại lý SUBARU ngay lập tức.**

LƯU Ý

- **Ngay cả khi chìa khóa thông minh ở trong phạm vi hoạt động bên trong xe, cảnh báo chìa khòa thông minh khi khởi động động cơ có thể hoạt động tùy thuộc vào trạng thái của chìa khóa thông minh và điều kiện môi trường.**
- **Khi chìa khóa thông minh được cầm ra khỏi xe qua cửa sổ đang mở, sẽ không có cảnh báo chìa khóa được lấy ra hay cảnh báo hành khách lấy chìa khóa ra.**

▼ Danh sách các cảnh báo

⚠ THẬN TRỌNG

Khi bất kỳ cảnh báo nào sau đây xuất hiện, ngay cả khi đèn cảnh báo chìa khóa thông minh cảnh báo không xuất hiện, thực hiện các hành động phù hợp.

Âm thanh cảnh báo bên trong	Âm thanh cảnh báo bên ngoài	Đèn báo hoạt động trên công tắc khóa điện	Trạng thái	Hành động
Đinh, đinh ... (ngắt quãng)	—	—	Cửa người lái mở trong khi công tắc khóa điện ở vị trí “ACC” và cần số nằm ở vị trí P.	Chuyển công tắc khóa điện về vị trí “OFF”, hoặc đóng cửa người lái. Khi ra khỏi xe, hãy đảm bảo chuyển công tắc khóa điện về vị trí “OFF”.
			Công tắc khóa điện chuyển về vị trí “OFF”khi cửa người lái đang mở.	Đóng cửa người lái.
Đinh	Tiếng bíp ngắn (2 giây)	—	**Cảnh báo khóa ngoài:** Cửa khóa lại bằng những cách sau khi chìa khóa thông minh để ở trong xe. • Cửa đóng lại khi cần khóa của cửa ở vị trí khóa. • Cửa đóng lại khi công tắc khóa cửa điện ở vị trí khóa.	Lấy chìa khóa thông minh ở trong xe ra và khóa các cửa lại. Các cửa không thể khóa khi chìa khóa thông minh ở trong xe. Một tiếng bíp sẽ vang lên và tất cả các cửa sẽ được mở khóa.
—	Tiếng bíp ngắn (2 giây)	—	**Cảnh báo chìa khóa thông minh khóa trong:** Cảm biến khóa cửa bị chạm vào khi công tắc khóa điện ở vị trí “OFF” và chìa khóa thông minh ở trong xe.	Lấy chìa khóa thông minh ở trong xe ra và khóa các cửa lại. Nếu chìa khóa thông minh ở trong xe, các cửa không thể được khóa lại.
—	Bíp, bíp, bíp, bíp, bíp (5 lần)	—	**Cảnh báo cửa khép hờ:** Cảm biến khóa cửa được chạm vào khi công tắc khóa điện ở vị trí “OFF” và một trong số các cửa, bao gồm cả cửa cốp sau, bị mở.	Đóng chắc chắn cửa và khóa lại. Nếu một trong số các cửa, bao gồm cả cửa cốp sau, để mở, các cửa không thể được khóa lại.
Đinh	Tiếng bíp dài (tối đa 60 giây.)	—	**Cảnh báo nguồn:** Cảm biến khóa cửa bị chạm vào khi bạn mang theo chìa khóa thông minh, công tắc khóa điện không ở vị trí “OFF” và cần số ở vị trí “P”.	Để chìa khóa thông minh lại trong xe, hoặc chuyển công tắc khóa điện về vị trí “OFF”. Nếu công tắc khóa điện không được chuyển về vị trí “OFF”, các cửa không thể được khóa lại.
Đinh, đinh ... (7 giây)	—	—	**Cảnh báo chìa khóa thông minh:** Lái xe khi chìa khóa thông minh không ở trong xe.	Mang theo chìa khóa thông minh và lái xe.

- CÒN TIẾP -

Âm thanh cảnh báo bên trong	Âm thanh cảnh báo bên ngoài	Đèn báo hoạt động trên công tắc khóa điện	Trạng thái	Hành động
Đinh	—	—	**Cảnh báo chìa khóa thông minh cho khởi động động cơ:** Nút khởi động bị nhấn vào khi chìa khóa thông minh không ở trong xe.	Mang theo chìa khóa thông minh và nhấn nút khởi động.
Đinh	Bíp, bíp, bíp (3 lần)	—	**Cảnh báo mang chìa khóa thông minh ra ngoài:** Tài xế ra khỏi xe mang theo chìa khóa thông minh và đóng cửa người lái khi công tắc khóa điện không ở vị "OFF" và cần số ở vị trí "P".	Chuyển công tắc khóa điện về vị trí "OFF" và ra khỏi xe.
Đinh	Bíp, bíp, bíp (3 lần)	—	**Cảnh báo hành khách mang theo chìa khóa thông minh ra ngoài:** Một hành khách ra khỏi xe mang theo chìa khóa thông minh và đóng cửa, ngoại trừ cửa người lái khi công tắc khóa điện không ở vị trí "OFF".	Để chìa khóa thông minh lại trong xe, hoặc chuyển công tắc khóa điện về vị trí "OFF".
Tiếng bíp dài (liên tục)	Tiếng bíp dài (liên tục)	—	**Cảnh báo mang chìa khóa ra khỏi xe mà cần số không ở vị trí "P":** Tài xế ra khỏi xe mang theo chìa khóa thông minh và đóng cửa người lái khi công tắc khóa điện không ở vị trí "OFF" và cần số không ở vị trí "P".	Chuyển cần số về vị trí "P", chuyển công tắc khóa điện về vị trí "OFF" và ra khỏi xe.
Tiếng bíp dài (liên tục)	—	—	**Cảnh báo vị trí cần số:** • Trường hợp 1: Động cơ bị tắt đi bằng cách nhấn vào công tắc khóa điện khi cần số không ở vị trí "P". • Trường hợp 2: Cửa người lái đang mở khi công tắc khóa điện không ở vị trí "OFF" và cần số không ở vị trí "P".	• Trường hợp 1: Khởi động động cơ, chuyển cần số về vị trí "P", chuyển công tắc khóa điện về vị trí "OFF" và rời khỏi xe. • Trường hợp 2: Chuyển cần số về vị trí "P", chuyển công tắc khóa điện về vị trí "OFF" và ra khỏi xe.

Âm thanh cảnh báo bên trong	Âm thanh cảnh báo bên ngoài	Đèn báo hoạt động trên công tắc khóa điện	Trạng thái	Hành động
Đinh	—	—	Khi pin của chìa khoá thông minh ở mức thấp.	Thay pin của chìa khóa thông minh.
Đinh	—	Nhấp nháy màu xanh lá cây	**Cảnh báo khóa tay lái:** Thực hiện quy trình khởi động động cơ, nhưng tay lái vẫn khóa.	Khi đánh nhẹ tay lái sang bên phải và trái, nhấn bàn đạp phanh và ấn công tắc khóa điện.
Đinh	—	Nhấp nháy màu cam	**Cảnh báo sự cố hệ thống:** Phát hiện ra sự cố trong hệ thống nguồn hoặc khóa vô lăng.	Bạn nên liên hệ với đại lý SUBARU để kiểm tra xe.

- CÒN TIẾP -

■ Đèn báo Hệ thống mã hóa động cơ

Đèn báo này cho biết hoạt động của hệ thống mã hóa động cơ

Đèn báo Hệ thống mã hóa động cơ bắt đầu nhấp nháy trong các trường hợp sau.

- Ngay sau khi công tắc khóa điện được chuyển sang vị trí “OFF”.
- Ngay sau khi cửa người lái mở hoặc đóng khi các điều kiện dưới đây được thỏa mãn.

  - Công tắc khóa điện ở vị trí “ON” hoặc “ACC”.

  - Động cơ không chạy.

Trong trường hợp sử dụng một chìa khóa không thích hợp (ví dụ: chìa khóa chưa đăng ký hoặc mã ID không khớp), nguồn chưa được bật và đèn báo Hệ thống mã hóa động cơ tiếp tục nhấp nháy.

LƯU Ý

- **Đèn báo Hệ thống mã hóa động cơ vẫn sẽ tắt trong các trường hợp sau đây. Điều đó có nghĩa là mã ID đã khớp và hệ thống mã hóa động cơ được hủy kích hoạt, không phải do trục trặc.**

  - Trong khi động cơ đang chạy

  - Công tắc khóa điện đã được chuyển sang vị trí “ON” hoặc “ACC” và cửa phía người lái chưa được mở hoặc đóng

- **Ngay cả khi xảy ra trục trặc, ví dụ như đèn báo Hệ thống mã hóa động cơ nhấp nháy bất thường, điều đó cũng không ảnh hưởng tới hoạt động của hệ thống mã hóa động cơ**

■ Đèn báo SI-DRIVE

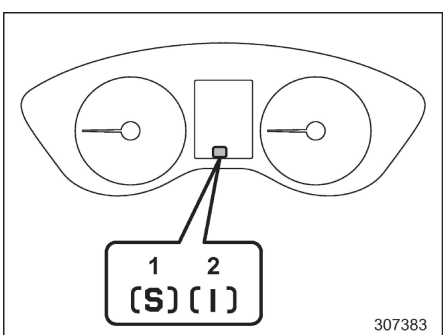

Đèn báo SI-DRIVE
1 Chế độ Sport (S)
2 Chế độ Intelligent (I)

Đèn báo này cho biết chế độ SI-DRIVE.

Để biết thêm chi tiết về chế độ SI-DRIVE, tham khảo mục “SI-DRIVE” ☞Tr. 308.

■ Đèn báo vị trí cần số/vị trí tay số

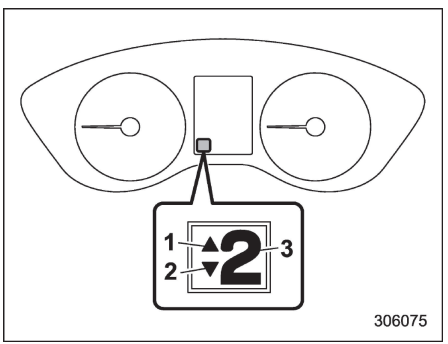

1 Báo hiệu lên số
2 Báo hiệu về số
3 Đèn báo vị trí cần số

Vị trí cần số được thể hiện trên chỉ báo.

Khi chọn chế độ số tay, đèn báo vị trí tay số (thể hiện lựa chọn số hiện tại) và đèn báo lên số/về số sẽ sáng. Tham khảo “Chọn chế độ số tay” ☞ Tr. 306.

■ Đèn báo kiểm soát hành trình (nếu trang bị)



Đèn này sẽ sáng màu trắng khi công tắc chính của kiểm soát hành trình được nhấn để kích hoạt chức năng kiểm soát hành trình.

Khi tốc độ xe đã được cài đặt để sử dụng kiểm soát hành trình, đèn báo này sẽ sáng màu xanh lá cây.

Để biết thêm thông tin chi tiết, tham khảo mục “Kiểm soát hành trình” ☞Tr. 331.

Nếu đèn báo này nhấp nháy, không được sử dụng kiểm soát hành trình. Ngoài ra, nếu đèn nhấp nháy thường xuyên, bạn nên liên hệ đại lý SUBARU để kiểm tra.

⚠ THẬN TRỌNG

Nếu đèn báo sự cố (đèn báo kiểm tra động cơ) bật sáng, đèn báo kiểm soát hành trình sẽ nhấp nháy cùng lúc. Vào lúc này, tránh lái xe ở tốc độ cao và bạn nên mang xe đến đại lý SUBARU để kiểm tra càng sớm càng tốt.

LƯU Ý

Nếu đèn báo này không sáng ngay cả khi bạn nhấn công tắc chính của kiểm soát hành trình, hệ thống kiểm soát hành trình có thể hoạt động không chuẩn xác. Bạn nên mang xe đến đại lý SUBARU gần nhất để kiểm tra.

■ Đèn báo rẽ



Các đèn này thể hiện hoạt động của tín hiệu báo rẽ hoặc chuyển làn.

Nếu các đèn báo không nhấp nháy hoặc nhấp nháy nhanh, bóng đèn báo rẽ có thể bị cháy. Thay bóng đèn càng sớm càng tốt. Tham khảo mục “Thay bóng đèn”☞Tr. 494.

■ Đèn báo chiếu xa



Đèn báo này cho biết đèn chiếu sáng đang ở chế độ chiếu xa.

Đèn báo này cũng sáng khi sử dụng chức năng nhấp nháy đèn chiếu sáng.

■ Đèn báo chức năng hỗ trợ đèn pha thông minh (nếu trang bị)



Đèn báo này xuất hiện khi chức năng hỗ trợ đèn pha thông minh được kích hoạt. Để biết chi tiết về chức năng hỗ trợ đèn pha thông minh, hãy tham khảo “Chức năng hỗ trợ đèn pha thông minh” ☞Tr. 228.

■ Đèn cảnh báo hệ thống tự động điều chỉnh góc chiếu đèn pha (nếu trang bị)



Đèn này sẽ sáng khi hệ thống tự động điều chỉnh góc chiếu đèn pha không hoạt động bình thường.

Nếu đèn này sáng trong khi lái xe, bạn nên mang xe đến đại lý SUBARU để kiểm tra.

■ Đèn cảnh báo đèn pha LED (nếu trang bị)



Đèn này sẽ sáng lên khi đèn chiếu sáng LED gặp trục trặc. Chúng tôi khuyên bạn nên kiểm tra xe của mình tại đại lý SUBARU càng sớm càng tốt.

■ Đèn báo đèn chiếu sáng SRH điều chỉnh theo góc lái TẮT (nếu trang bị)

SRH OFF

Đèn này sẽ sáng lên khi chức năng Đèn chiếu sáng chiếu sáng theo góc lái tắt. Để biết thêm chi tiết về cài đặt bật/tắt, tham khảo mục “Cài đặt xe” ☞Tr. 197.

■ Đèn cảnh báo đèn chiếu sáng SRH điều chỉnh theo góc lái

SRH

Đèn này sẽ sáng lên khi xảy ra trục trặc với Đèn chiếu sáng điều chỉnh theo góc lái.

- CÒN TIẾP -

Tham khảo mục “Đèn chiếu sáng tự điều chỉnh theo góc lái (SRH)” ☞Tr. 231.

■ Đèn báo đèn chiếu sáng

Đèn báo này sẽ sáng lên trong các trường hợp sau.

- Công tắc đèn được chuyển sang vị trí “ ” hoặc “ ”.
- Mẫu xe có đèn pha tự động bật/tắt: Công tắc đèn ở vị trí “AUTO” và đèn pha tự động sáng.

■ Đèn báo đèn sương mù phía trước (nếu trang bị)

Đèn báo này sáng lên khi đèn sương mù phía trước được bật.

■ Đèn sương mù sau đèn báo (nếu trang bị)

Đèn báo này sáng lên khi đèn sương mù phía sau được bật.

■ Đèn cảnh báo chức năng tự động dừng/khởi động (màu vàng)

⚠ THẬN TRỌNG

Nếu đèn cảnh báo hệ thống tự động dừng/khởi động sáng màu vàng, có thể có trục trặc trong hệ thống này. Khi khởi động lại động cơ sau khi hệ thống tự động dừng/khởi động sáng lên, nếu đèn vẫn sáng, bạn nên đưa xe đến đại lý SUBARU để kiểm tra càng sớm càng tốt.

Đèn báo cảnh báo hệ thống tự động dừng/khởi động sẽ sáng màu vàng nếu bạn mở nắp capo khi động cơ vừa được dừng tạm thời bởi hệ thống tự động dừng/khởi động. Trong trường hợp này, để đảm bảo an toàn, động cơ sẽ không tự động khởi động lại, ngay cả khi bạn nhả bàn đạp phanh. Sử dụng thao tác bình thường để khởi động lại động cơ.

■ Đèn báo hệ thống tự động dừng/khởi động TẮT

Đèn này sẽ sáng khi chạm vào “Tự động dừng/ khởi động” (tự động từng/khởi động) để ngăn hệ thống tự động dừng/khởi động hoạt động. Đèn sẽ tắt khi chạm vào “Tự động dừng/ khởi động” một lần nữa để kích hoạt hệ thống tự động dừng/khởi động. Để biết thêm chi tiết về cài đặt, tham khảo mục “Cài đặt xe” ☞Tr. 197 (mẫu xe trang bị màn hình 11,6 inch) hoặc mục “Cài đặt màn hình dưới” ☞Tr. 211 (mẫu xe trang bị màn hình kép 7,0 inch).

⚠ THẬN TRỌNG

Nếu đèn báo hệ thống tự động dừng/khởi động TẮT không sáng khi chạm vào “Tự động dừng/ khởi động”, bạn nên liên hệ với đại lý SUBARU để kiểm tra càng sớm càng tốt.

■ Đèn báo chức năng tự động dừng/khởi động (xanh lá cây)

Đèn báo này sáng lên khi động cơ vừa được tạm dừng bởi hệ thống tự động dừng/khởi động. Đèn sẽ tắt khi động cơ được khởi động lại.

■ Đèn báo không phát hiện hoạt động của Hệ thống tự động dừng/khởi động

Khi xe dừng lại, đèn báo này bật sáng khi không đạt điều kiện vận hành Hệ thống tự động dừng/khởi động. Đèn báo sẽ sáng lên khi xe bắt đầu di chuyển. Tham khảo mục “Điều kiện không

■ Đèn báo chế độ X-MODE

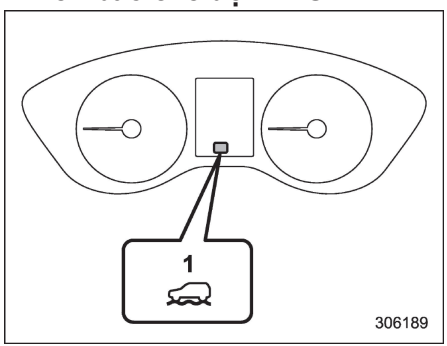

Đèn báo chế độ X-MODE (đối với các mẫu xe có 1 chế độ)
1 Đèn báo chế độ X-MODE

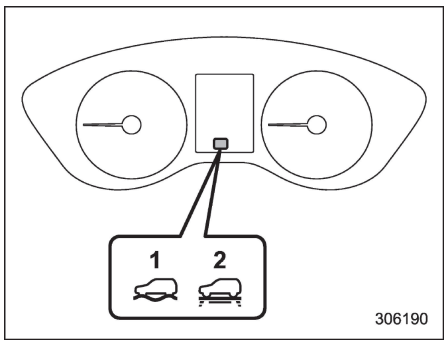

Đèn báo chế độ X-MODE (đối với các mẫu xe có 2 chế độ)
1 Đèn báo chế độ TUYẾT/BÙN SÂU
2 Đèn báo chế độ TUYẾT/ĐẤT

Đèn báo này sẽ sáng khi bật chế độ X-MODE. Đèn báo sẽ biến mất khi tắt chế độ X-MODE. Tham khảo mục " Bật/tắt chế độ X-MODE" ☞Tr. 318.

■ Đèn báo chức năng hỗ trợ đổ đèo

Đèn báo này xuất hiện khi chức năng hỗ trợ đổ đèo đang ở chế độ chờ. Đèn sẽ nhấp nháy khi chức năng hỗ trợ đổ đèo đang hoạt động. Đèn sẽ biến mất khi chức năng hỗ trợ đổ đèo không khả dụng. Tham khảo mục "Chức năng hỗ trợ đổ đèo" ☞Tr. 320.

■ Đèn cảnh báo Hệ thống phát hiện phương tiện phía sau (nếu trang bị)

Đèn cảnh báo sẽ xuất hiện trên màn hình cụm đồng hồ (màn hình màu LCD) khi Hệ thống phát hiện phương tiện phía sau (SRVD) gặp trục trặc vì bất kỳ lý do gì. Để biết thêm chi tiết, tham khảo mục "Đèn cảnh báo SRVD" ☞Tr. 361. Nếu đèn báo này vẫn hiện, bạn nên mang xe tới đại lý SUBARU để kiểm tra càng sớm càng tốt.

■ Đèn báo TẮT chức năng cảnh báo phương tiện phía sau (nếu trang bị)

Đèn báo này xuất hiện trên màn hình cụm đồng hồ (màn hình màu LCD) khi chạm vào "Rear Vehicle Detection" (SRVD) để tắt hệ thống phát hiện phương tiện phía sau, hoặc khi hệ thống SRVD ngừng tạm thời. Để biết thêm chi tiết, tham khảo mục "Đèn báo hệ thống SRVD TẮT" ☞Tr. 360.

■ Đèn cảnh báo đường trơn trượt

Khi nhiệt độ bên ngoài từ 3°C (37°F) trở xuống, đèn cảnh báo đường trơn trượt sẽ sáng lên để báo với tài xế rằng mặt đường có thể đóng băng.

- CÒN TIẾP -

LƯU Ý

- **Chỉ báo nhiệt độ bên ngoài thể hiện nhiệt độ ở khu vực xung quanh cảm biến. Tuy nhiên, nhiệt độ có thể hiển thị không chính xác, hoặc cập nhật bị chậm trễ trong các trường hợp sau.**

  - Khi đỗ xe hoặc lái xe ở tốc độ thấp

  - Khi nhiệt độ bên ngoài đột ngột thay đổi (ví dụ: khi vào và ra khỏi hầm đỗ xe hoặc khi đi qua đường hầm)

  - Khi khởi động động cơ sau khi đỗ xe trong một thời gian nhất định
- **Chỉ nên coi đèn cảnh báo đường trơn trượt như một chỉ dẫn. Hãy kiểm tra tình trạng của mặt đường trước khi lái xe.**
- **Một khi đèn cảnh báo đường trơn trượt sáng lên, đèn sẽ không tắt đi trừ khi nhiệt độ ngoài trời tăng lên 5°C (41°F) trở lên.**

■ Đèn cảnh báo hệ thống Phanh tự động khi lùi (RAB) (nếu trang bị) RAB

Đèn báo này sáng lên khi Hệ thống phanh tự động khi lùi (RAB) gặp trục trặc. Tham khảo mục “Hệ thống phanh tự động khi lùi (RAB)” ☞Tr. 363.

■ Đèn báo hệ thống Phanh tự động khi lùi (RAB) TẮT (nếu trang bị) RAB OFF

Đèn báo này sáng lên khi hệ thống Phanh tự động khi lùi (RAB) tắt, hoặc hệ thống Phanh tự động khi lùi (RAB) dừng tạm thời. Tham khảo mục “Hệ thống phanh tự động khi lùi (RAB)” ☞Tr. 363.

■ Đèn cảnh báo bộ lọc khí thải động cơ xăng (nếu trang bị)

▼ Khi đèn cảnh báo của bộ lọc khí thải động cơ xăng sáng

Đèn cảnh báo bộ lọc khí thải động cơ xăng sẽ sáng khi lượng vật chất tích tụ vượt quá giới hạn cụ thể. Lái xe trong điều kiện cụ thể để loại bỏ bụi bẩn Đèn cảnh báo bộ lọc khí thải động cơ xăng sẽ tắt khi loại bỏ hết bụi bẩn. Tham khảo mục “Khi đèn cảnh báo của bộ lọc khí thải động cơ xăng sáng” ☞Tr. 390 để biết về điều kiện lái xe cụ thể.

▼ Khi đèn cảnh báo của bộ lọc khí thải động cơ xăng nhấp nháy.

Khi đèn cảnh báo của bộ lọc khí thải động cơ xăng nhấp nháy, bạn nên tham khảo đại lý SUBARU gần nhất để kiểm tra ngay lập tức.

⚠ THẬN TRỌNG

Nếu xe tiếp tục chạy khi đèn cảnh báo bộ lọc khí thải động cơ xăng nhấp nháy, công suất động cơ có thể được kiểm soát để bảo vệ động cơ và bộ lọc khí thải động cơ xăng. Trong trường hợp này, tốc độ xe sẽ bị hạn chế và hiệu suất tăng tốc và lên dốc cũng sẽ giảm.

LƯU Ý

Không thể sử dụng kiểm soát hành trình khi đèn cảnh báo bộ lọc khí thải động cơ xăng đang nhấp nháy.

■ Đèn báo hệ thống giám sát người lái xe đang hoạt động (xanh lá cây) (nếu trang bị)

Đèn báo này sáng khi hệ thống giám sát người lái xe đang hoạt động. Tham khảo mục “Đèn báo Hệ thống giám sát người lái đang hoạt động (màu xanh lá cây)” ☞Tr. 382.

■ Đèn cảnh báo đối với Hệ thống giám sát người lái xe (nếu trang bị) (màu vàng)



Đèn cảnh báo này sáng lên khi Hệ thống giám sát người lái xe gặp trục trặc. Chúng tôi khuyên bạn nên kiểm tra xe của mình tại đại lý SUBARU càng sớm càng tốt. Tham khảo mục "Đèn cảnh báo đối với Hệ thống giám sát người lái xe (màu vàng)" ☞Tr. 382.

■ Đèn báo hệ thống giám sát người lái xe TẮT (nếu trang bị)



Đèn báo này sáng khi chạm vào "Driver Monitoring System" để hủy kích hoạt hệ thống giám sát người lái xe. Tham khảo mục "Đèn chỉ báo hoạt động của hệ thống giám sát người lái đang tắt" ☞Tr. 382.

■ Đèn báo Hệ thống giám sát người lái xe tạm dừng hoạt động (nếu trang bị)



Đèn báo này sáng khi Hệ thống giám sát người lái xe tạm dừng hoạt động. Tham khảo mục "Đèn chỉ báo hoạt động của hệ thống giám sát người lái đang tắt tạm dừng hoạt động" ☞Tr. 382.

LƯU Ý

Hệ thống giám sát người lái xe tạm dừng hoạt động trong những tình huống sau.

- **Nhiệt độ của hộp điều khiển Hệ thống giám sát người lái xe cao.**

■ Đèn báo âm thanh cảnh báo radar TẮT (nếu trang bị)



Đèn báo này sáng lên khi cảnh báo âm thanh radar tắt. Để biết thêm về quy trình cài đặt, tham khảo mục "Cài đặt xe" ☞Tr. 197.

■ Đèn báo cảnh báo Phanh do có xe cắt ngang phía trước (nếu trang bị)



Đèn báo cảnh báo Phanh do có xe cắt ngang phía trước sáng lên nếu có trục trặc về Thông tin về xe cắt ngang phía trước và Phanh do có xe cắt ngang phía trước. Chúng tôi khuyên bạn nên kiểm tra xe của mình tại đại lý SUBARU càng sớm càng tốt. Tham khảo mục "Thông tin về xe cắt ngang phía trước" ☞Tr. 347.

■ Đèn báo Phanh do có xe cắt ngang phía trước TẮT (nếu trang bị)



Đèn báo này sáng lên khi bạn chạm vào "Pre-Collision Braking" (Hệ thống phanh tránh va chạm) trên màn hình để tắt chức năng Thông tin về xe cắt ngang phía trước và Phanh do có xe cắt ngang phía trước. Tham khảo "Cài đặt xe" ☞Tr. 197.

3-6. Màn hình cụm đồng hồ (màn hình màu LCD)

⚠ CẢNH BÁO

Luôn chú ý tới việc lái xe an toàn khi sử dụng màn hình cụm đồng hồ (màn hình màu LCD) khi xe đang di chuyển. Khi việc sử dụng màn hình cụm đồng hồ (màn hình màu LCD) ảnh hưởng đến khả năng tập trung của bạn khi lái xe, hãy dừng xe trước khi thực hiện thao tác trên màn hình. Ngoài ra, không nên tập trung vào màn hình khi đang lái xe. Làm như vậy khiến cho bạn không nhìn đường và có thể dẫn đến tai nạn.

Có rất nhiều thông tin sẽ hiển thị trên màn hình cụm đồng hồ (màn hình màu LCD). Ngoài ra, thông báo cảnh báo cũng sẽ xuất hiện trên màn hình nếu phát hiện ra sự cố. Bên cạnh đó, bạn cũng có thể thực hiện một số cài đặt nội dung hiển thị trên màn hình.

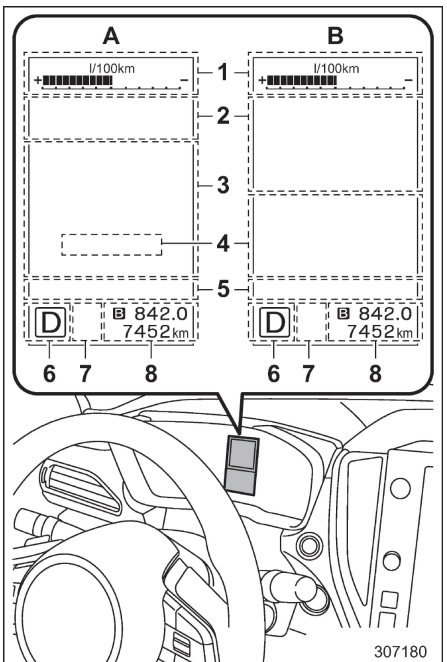

Màn hình cụm đồng hồ (màn hình màu LCD)

1 Màn hình thông tin đồng hồ (Tham khảo mục “Màn hình thông tin đồng hồ” ☞Tr. 176.)

2 Màn hình cảnh báo (Tham khảo mục “Màn hình cảnh báo” ☞Tr. 176.)/Màn hình cơ bản (Tham khảo mục “Các màn hình cơ bản” ☞Tr. 179.)

3 Màn hình EyeSight*

4 Màn hình tốc độ số (Tham khảo mục “Màn hình tốc độ số” ☞Tr. 182.)

5 Màn hình báo hiệu (Tham khảo mục “Màn hình báo hiệu” ☞Tr. 177.)

6 Đèn báo vị trí cần số/vị trí tay số (Tham khảo mục “Đèn báo vị trí cần số/vị trí tay số” ☞Tr. 168.)

7 Đèn báo chế độ X-MODE (Tham khảo mục “Đèn báo chế độ X-MODE” ☞Tr. 171.)/Đèn báo hệ thống SI-DRIVE (Tham khảo mục “Đèn báo hệ thống SI-DRIVE” ☞Tr. 168.)

8 Đồng hồ công tơ mét (Tham khảo mục “Đồng hồ công tơ mét” ☞Tr. 145.)/Đồng hồ đo 2 hành trình (Tham khảo mục “Đồng hồ đo 2 hành trình” ☞Tr. 146.)

A: Kích hoạt hệ thống Eyesight

B: Vô hiệu hóa hệ thống Eyesight

*: Để biết thêm chi tiết, tham khảo tài liệu riêng về Hướng dẫn sử dụng hệ thống EyeSight.

■ Thao tác cơ bản

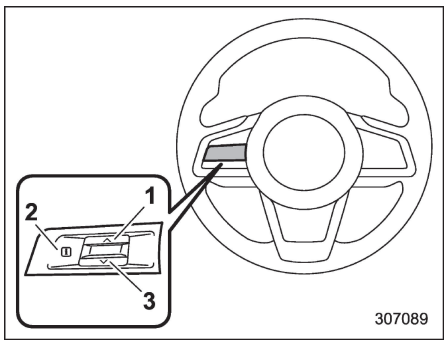

Các công tắc điều khiển

1 ∧
2 i
3 ∨

Màn hình có thể thay đổi bằng cách sử dụng ∧ hoặc ∨ trên công tắc điều khiển.

Nếu có một số thông tin hữu ích, ví dụ như thông tin xe, thông tin cảnh báo,..., thông tin sẽ chen ngang và xuất hiện màn hình hiện tại, kèm theo một tiếng bíp. Nếu có màn hình như vậy hiển thị, thực hiện hành động phù hợp với thông tin hiển thị trên màn hình.

Màn hình cảnh báo sẽ trở về như ban đầu sau một vài giây. Khi thông tin nhắc nhở i hiển thị trên màn hình, màn hình cảnh báo có thể xuất hiện lần nữa. Để hiển thị lại thông báo được đánh dấu " i " trên màn hình, hãy nhấn công tắc " i " trên tay lái.

■ Màn hình chào mừng (hoạt ảnh mở đầu) và màn hình tạm biệt (hoạt ảnh kết thúc)

Khi cửa người lái mở và đóng sau khi mở khóa cửa, màn hình chào mừng (hoạt ảnh mở đầu) sẽ xuất hiện trên màn hình cụm đồng hồ (màn hình LCD màu) trong khoảng 20 giây. Khi công tắc khóa điện được chuyển sang vị trí "OFF", màn hình cụm đồng hồ (màn hình LCD màu) sẽ từ từ tắt bằng cách hiển thị màn hình tạm biệt (hoạt ảnh kết thúc).

LƯU Ý

- **Màn hình chào mừng và tạm biệt có thể khác nhau về nội dung và hình thức.**
- **Màn hình cơ bản sẽ xuất hiện khi công tắc khóa điện chuyển sang vị trí "ON" trong lúc màn hình chào mừng đang hiển thị.**
- **Sau khi màn hình chào mừng xuất hiện, phải mất một khoảng thời gian nhất định để màn hình này hiển thị lại.**
- **Nếu công tắc khóa điện hoạt động sau khi mở khóa cửa người lái, màn hình chào mừng sẽ không xuất hiện ngay cả khi cửa người lái được mở và đóng.**
- **Màn hình chào mừng sẽ mất đi khi bạn khóa cửa người lái bằng hệ thống mở khóa từ xa (với tất cả các mẫu xe) hoặc chức năng mở cửa không cần chìa khóa (nếu trang bị) khi màn hình chào mừng hiển thị.**
- **Màn hình chào mừng với bộ phận âm thanh/điều hướng có thể được bật hoặc tắt.**
- **Màn hình chào mừng có thể được cài đặt bật hoặc tắt. Để biết thêm chi tiết, tham khảo mục "Cài đặt chung" ☞Tr. 193 (mẫu xe trang bị màn hình 11,6 inch) hoặc mục "Cài đặt chung" ☞Tr. 208 (mẫu xe trang bị màn hình kép 7,0 inch).**
- **Màn hình tạm biệt có thể được cài đặt bật hoặc tắt. Để biết thêm chi tiết, tham khảo mục "Cài đặt chung" ☞Tr. 193 (mẫu xe trang bị màn hình 11,6 inch) hoặc "Cài đặt chung" ☞Tr. 208 (mẫu xe trang bị màn hình kép 7,0 inch).**

- CÒN TIẾP -

■ Màn hình cảnh báo

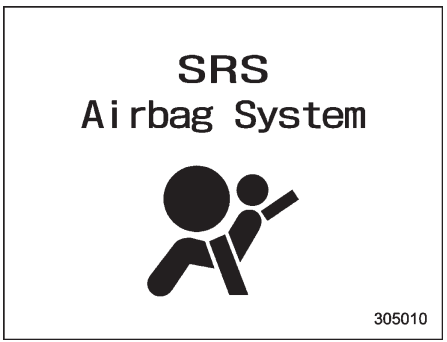

Ví dụ về cảnh báo

Nếu có thông báo cảnh báo hoặc thông báo bảo trì, thông tin sẽ xuất hiện trên màn hình cụm đồng hồ (màn hình LCD màu). Hãy thực hiện hành động phù hợp với nội dung thông báo.

■ Màn hình thông tin đồng hồ

Màn hình thông tin đồng hồ có thể thay đổi. Để biết thêm chi tiết, tham khảo mục “Cài đặt chung” ☞Tr. 193 (mẫu xe trang bị màn hình 11,6 inch) hoặc mục “Cài đặt chung” ☞Tr. 208 (mẫu xe trang bị màn hình kép 7,0 inch).

▼ Đồng hồ ECO

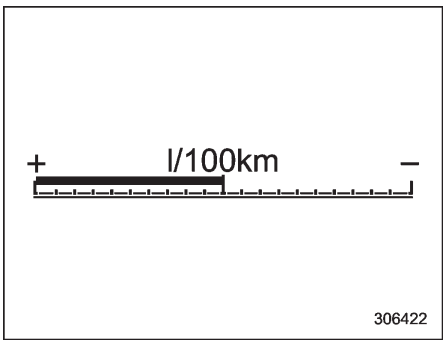

Đồng hồ ECO cho biết chênh lệch giữa mức tiêu thụ nhiên liệu trung bình từ thời điểm gần nhất cài đặt lại đồng hồ đo hành trình và mức tiêu thụ nhiên liệu hiện tại.

Đồng hồ ECO cho biết hiệu quả nhiên liệu hiện tại như được hiển thị trong biểu đồ sau.

Đơn vị hiển thị	Vị trí kim đo	
	Bên “+”	Bên “-”
l/100km	Kém hơn	Tốt hơn
km/l	Tốt hơn	Kém hơn

LƯU Ý

- **Đồng hồ ECO chỉ hiển thị một dấu hiệu gần đúng.**
- **Sau khi đặt lại đồng hồ đo hành trình, tốc độ tiêu thụ nhiên liệu trung bình không được hiển thị cho đến khi lái xe 1 km (0,6 dặm). Trước thời điểm đó, đồng hồ ECO không hoạt động.**

▼ Đồng hồ và nhiệt độ

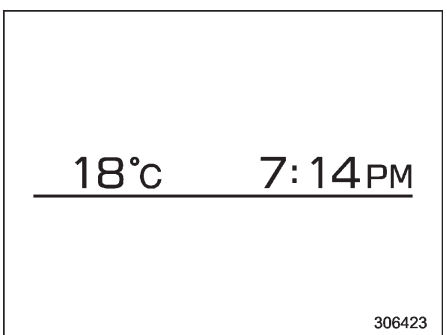

Màn hình này hiển thị đồng hồ và nhiệt độ bên ngoài.

Để biết thêm chi tiết về cài đặt đồng hồ, tham khảo mục “Đồng hồ” ☞Tr. 220.

LƯU Ý

Chỉ báo nhiệt độ bên ngoài thể hiện nhiệt độ ở khu vực xung quanh cảm

biến. Tuy nhiên, nhiệt độ có thể hiển thị không chính xác, hoặc cập nhật bị chậm trễ trong các trường hợp sau.

- **Khi đỗ xe hoặc lái xe ở tốc độ thấp**
- **Khi nhiệt độ bên ngoài đột ngột thay đổi (ví dụ: khi vào và ra khỏi hầm đỗ xe hoặc khi đi qua đường hầm)**
- **Khi khởi động động cơ sau khi đỗ xe trong một thời gian nhất định**

▼ La bàn (nếu trang bị)

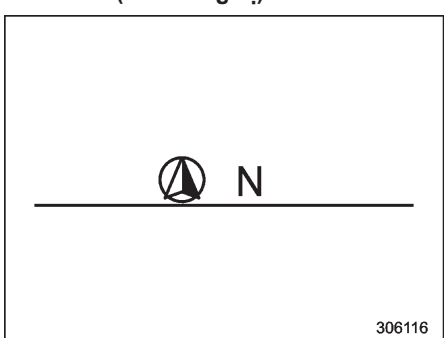

Hướng đi của xe được hiển thị.

▼ Phạm vi lái xe đối với lượng nhiên liệu còn lại

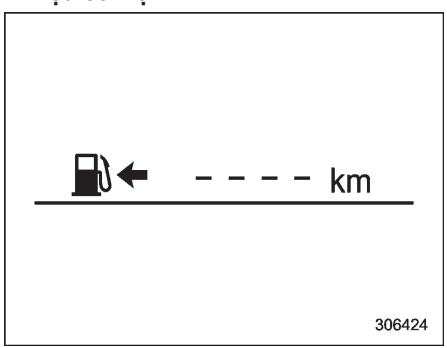

LƯU Ý

Phạm vi lái xe đối với lượng nhiên liệu còn lại chỉ mang tính hướng dẫn. Giá trị hiển thị có thể khác so với phạm vi lái xe thực tế đối với lượng nhiên liệu còn lại, vì vậy, bạn phải ngay lập tức đổ đầy bình khi Đèn cảnh báo mức nhiên liệu thấp sáng lên.

■ Màn hình báo hiệu

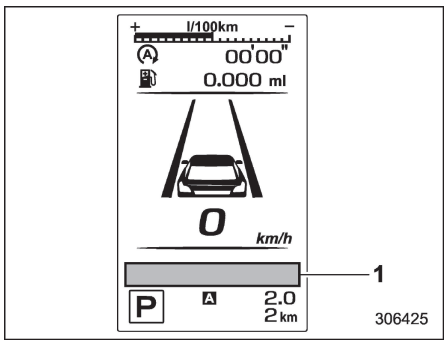

1 Màn hình báo hiệu

Khi các tình huống sau đây xảy ra, các thông tin sau sẽ được hiển thị trên màn hình báo hiệu.

LƯU Ý

- **Khi có thông tin cảnh báo cần hiển thị, thông tin sẽ hiển thị năm cảnh báo, bắt đầu từ bên trái theo thứ tự tăng dần mức độ nghiêm trọng.**
- **Nếu có từ 6 thông báo cảnh báo trở lên được hiển thị, các đèn báo sẽ hiển thị tuần tự.**

- CÒN TIẾP -

Biểu tượng	Tên gọi	Trang
	Đèn báo mở cửa	161
	Đèn cảnh báo mở nắp capo	161
	Đèn cảnh báo đèn chiếu sáng LED	169
	Đèn báo chức năng hỗ trợ đèn pha thông minh (nếu trang bị)	169
	Đèn báo đèn chiếu sáng tự điều chỉnh theo góc lái TẮT (nếu trang bị)	169
	Đèn cảnh báo đèn chiếu sáng điều chỉnh theo góc lái (nếu trang bị)	169
	Đèn cảnh báo dầu bôi trơn động cơ ở mức thấp	154
	Đèn báo dầu hộp số AT	155
	Đèn cảnh báo AWD	161
	Đèn cảnh báo hệ thống Phanh tự động khi lùi (RAB) (nếu trang bị)	172
	Đèn báo hệ thống Phanh tự động khi lùi (RAB) TẮT (nếu trang bị)	172

Biểu tượng	Tên gọi	Trang
	Đèn cảnh báo Hệ thống phát hiện phương tiện phía sau (nếu trang bị)	171
	Đèn báo Hệ thống phát hiện phương tiện phía sau (nếu trang bị) đang TẮT	171
	Đèn cảnh báo Tự động dừng/khởi động (vàng)	170
	Đèn báo Hệ thống tự động dừng/khởi động TẮT	170
	Đèn báo Hệ thống tự động dừng/khởi động (xanh lá cây)	170
	Đèn báo không phát hiện hoạt động của Hệ thống tự động dừng/khởi động	170
	Đèn cảnh báo hệ thống điều chỉnh góc chiếu đèn pha	169
	Đèn cảnh báo nước rửa kính chắn gió	161
	Đèn cảnh báo bộ lọc khí thải động cơ xăng (nếu có)	172
	Đèn báo Hệ thống giám sát người lái đang hoạt động (xanh lá cây) (nếu trang bị)	172
	Đèn cảnh báo Hệ thống giám sát người lái (vàng) (nếu trang bị)	173

Biểu tượng	Tên gọi	Trang
	Đèn báo Hệ thống giám sát người lái đang TẮT (nếu trang bị)	173
	Đèn báo Hệ thống giám sát người lái tạm dừng hoạt động (nếu trang bị)	173
	Đèn cảnh báo đường trơn trượt	171
	Đèn báo Chức năng cảnh báo âm thanh sonar đang TẮT (nếu trang bị)	173
	Đèn cảnh báo tốc độ xe (nếu trang bị)	161
	Đèn báo cảnh báo Phanh do có xe cắt ngang phía trước (nếu trang bị)	173
	Đèn báo Phanh do có xe cắt ngang phía trước đang TẮT (nếu trang bị)	173
	Đèn báo chức năng hỗ trợ đổ đèo	171

■ Các màn hình cơ bản

Bạn có thể thay đổi màn hình hiển thị mặc định bằng cách sử dụng công tắc ∧ hoặc ∨ trên tay lái.

Màn hình hiển thị lượng tiêu thụ nhiên liệu trung bình:

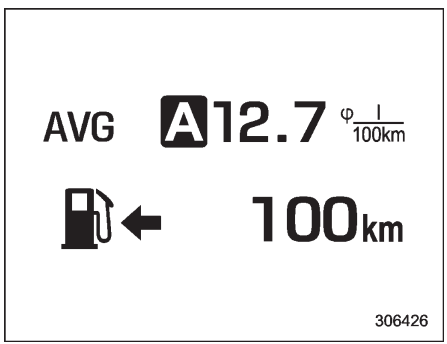

AVG: Lượng tiêu thụ nhiên liệu trung bình

: Phạm vi lái xe đối với lượng nhiên liệu còn lại

Màn hình này hiển thị mức tiêu thụ nhiên liệu trung bình kể từ lần gần nhất cài đặt lại đồng hồ đo hành trình.

LƯU Ý

- **Phạm vi lái xe đối với lượng nhiên liệu còn lại chỉ mang tính hướng dẫn. Giá trị hiển thị có thể khác so với phạm vi lái xe thực tế đối với lượng nhiên liệu còn lại, vì vậy, bạn phải ngay lập tức đổ đầy bình khi Đèn cảnh báo mức nhiên liệu thấp sáng lên.**

Màn hình tiêu thụ nhiên liệu hiện tại:

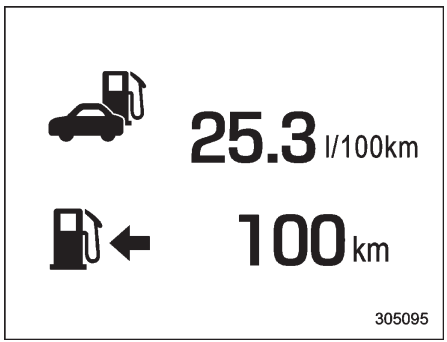

: Mức tiêu thụ nhiên liệu hiện tại B*:

: Phạm vi lái xe đối với lượng nhiên liệu còn lại

LƯU Ý

Phạm vi lái xe đối với lượng nhiên liệu còn lại chỉ mang tính hướng dẫn. Giá trị hiển thị có thể khác so với phạm vi lái xe thực tế đối với lượng nhiên liệu còn lại, vì vậy, bạn phải ngay lập tức đổ đầy bình khi Đèn cảnh báo mức nhiên liệu thấp sáng lên.

Màn hình thông tin lái xe:

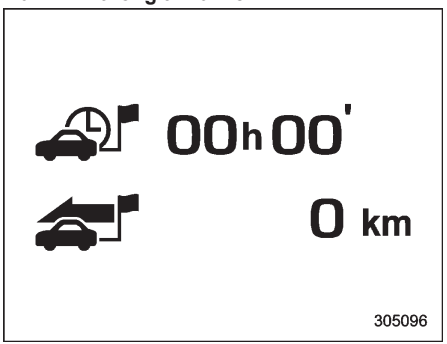

: Thời gian hành trình

: Khoảng cách hành trình

Màn hình hiển thị thời gian hành trình (thời gian đã trôi qua từ khi bật công tắc khóa điện) và khoảng cách hành trình (khoảng cách xe đã đi từ khi bật công tắc khóa điện).

- CÒN TIẾP -

Màn hình Hệ thống tự động dừng/khởi động:

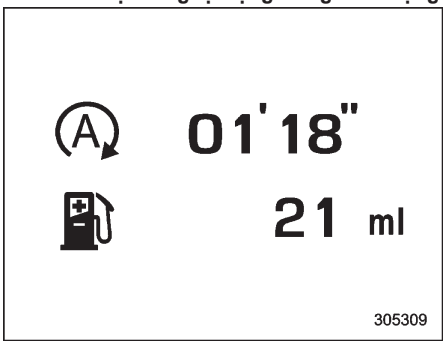

Ⓐ: Tổng thời gian mà động cơ dừng bằng Hệ thống tự động dừng/khởi động

: Tổng lượng nhiên liệu được tiết kiệm do động cơ dừng bằng Hệ thống tự động dừng/khởi động

Giá trị hiển thị được tính từ lần cài đặt lại gần nhất của đồng hồ đo hành trình đang hiển thị cho đến thời điểm hiện tại. Phạm vi giá trị chỉ báo như sau:

- Tổng thời gian: từ 00'00'' đến 9999h59'59''
- Tổng lượng nhiên liệu tiết kiệm: từ 0 ml đến 9999,999 L

LƯU Ý

- **Khi đồng hồ đo hành trình được cài đặt lại, thời gian tích lũy và lượng nhiên liệu tiết kiệm tương ứng cũng được đặt lại.**
- **Thời gian dừng động cơ bởi Hệ thống tự động dừng/khởi động cũng được cộng vào thời gian hành trình.**

Màn hình hệ thống TPMS (nếu trang bị):

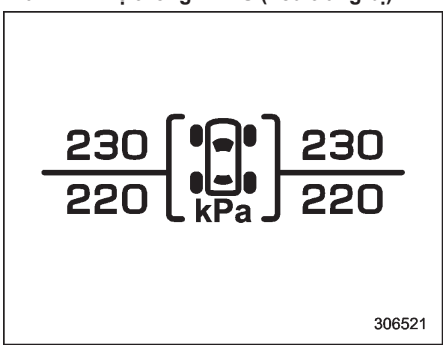

Màn hình này hiển thị áp suất mỗi lốp.
Khi có một lốp bị xẹp, lốp đó và áp suất lốp sẽ được hiển thị với màu vàng trên màn hình.

LƯU Ý

- **Giá trị áp suất lốp được hiển thị vài phút sau khi lái xe.**
- **Khi hệ thống cảm biến áp suất lốp phát hiện áp suất lốp thấp, giá trị áp suất lốp sẽ có màu vàng cho đến khi hệ thống xác định thấy áp suất lốp bình thường trở lại.**
- **Ngay lập tức điều chỉnh áp suất lốp khi đèn cảnh báo sáng. Khi hệ thống cảm biến áp suất lốp phát hiện áp suất lốp được điều chỉnh, đèn cảnh báo sẽ tắt và giá trị áp suất lốp sẽ chuyển sang màu trắng.**
- **Để biết áp suất lốp tiêu chuẩn, xem nhãn áp suất lốp nằm trên trụ cửa ở phía người lái.**

Màn hình la bàn (nếu trang bị):

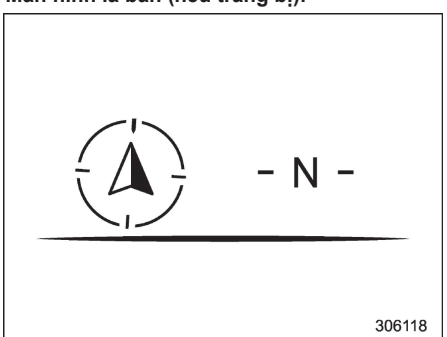

Hướng đi của xe được hiển thị.

Màn hình điều hướng (nếu trang bị):

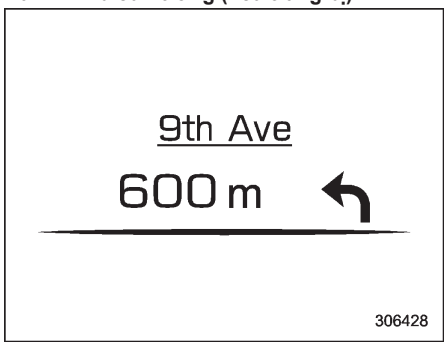

Khi hướng dẫn chỉ đường được cài đặt trong hệ thống điều hướng, mục này sẽ hiển thị thông tin điều hướng. Để biết thêm chi tiết về hệ thống điều hướng, tham khảo phần điều hướng/âm thanh riêng trong Hướng dẫn sử dụng xe.

Màn hình âm thanh

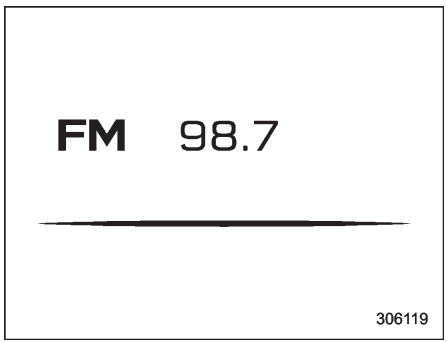

Màn hình âm thanh hiển thị trạng thái của thông tin về âm thanh. Để biết thêm chi tiết về hệ thống âm thanh, tham khảo phần điều hướng/âm thanh riêng trong Hướng dẫn sử dụng xe.

Màn hình đồng hồ và nhiệt độ bên ngoài:

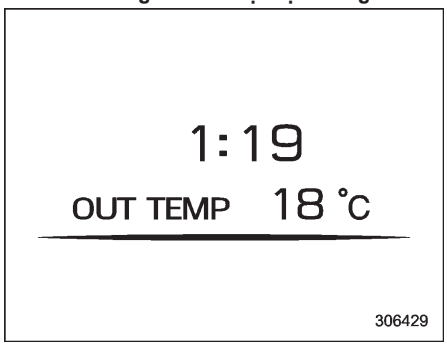

Màn hình này hiển thị đồng hồ và nhiệt độ bên ngoài. Để biết thêm chi tiết về cài đặt đồng hồ, tham khảo mục “Đồng hồ” ☞Tr. 220.

LƯU Ý

Chỉ báo nhiệt độ bên ngoài thể hiện nhiệt độ ở khu vực xung quanh cảm biến. Tuy nhiên, nhiệt độ có thể hiển thị không chính xác, hoặc cập nhật bị chậm trễ trong các trường hợp sau.

- **Khi đỗ xe hoặc lái xe ở tốc độ thấp**
- **Khi nhiệt độ bên ngoài đột ngột thay đổi (ví dụ: khi vào và ra khỏi hầm đỗ xe hoặc khi đi qua đường hầm)**

- CÒN TIẾP -

- **Khi khởi động động cơ sau khi đỗ xe trong một thời gian nhất định**

■ Màn hình tốc độ số

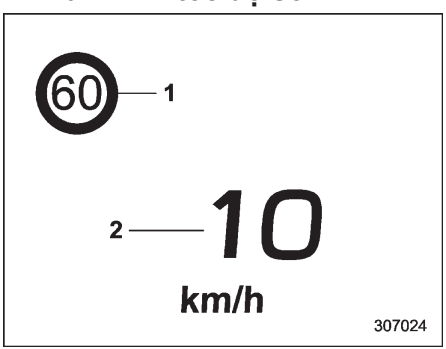

1 Đèn báo giới hạn tốc độ (nếu trang bị)

2 Tốc độ xe

Màn hình này hiển thị tốc độ hiện tại của xe.

3-7. Màn hình thông tin trung tâm (CID)

⚠ CẢNH BÁO

Luôn chú ý lái xe an toàn khi thao tác trên màn hình thông tin trung tâm trong lúc lái xe. Khi việc sử dụng màn hình thông tin trung tâm làm ảnh hưởng đến nhận thức và khả năng tập trung lái xe, hãy dừng xe ở một nơi an toàn trước khi thao tác trên màn hình. Ngoài ra, không nên tập trung vào màn hình khi đang lái xe. Làm như vậy có thể dẫn đến tai nạn.

■ Các tính năng

Tất cả các thông tin được hiển thị trên màn hình thông tin trung tâm, bao gồm cả cài đặt xe, trạng thái xe, hoạt động của hệ thống điều hướng (nếu trang bị), âm thanh và điều hòa nhiệt độ.

Mục	Trang dành cho mẫu xe trang bị màn hình 11,6 inch	Trang dành cho mẫu xe trang bị màn hình kép 7,0 inch
Màn hình nhắc nhở	183	
Trạng thái xe và thông tin về bảo dưỡng	185	214
Cài đặt xe	192	208/211
Hoạt động điều hòa không khí	192	208
Màn hình quan sát nhiều phía (nếu trang bị) /Camera quan sát phía sau	340/349	
Hệ thống điều hướng	Tham khảo phần điều hướng/âm thanh của Hướng dẫn sử dụng xe.	
Âm thanh/điện thoại	Tham khảo phần điều hướng/âm thanh của Hướng dẫn sử dụng xe.	
EyeSight	Tham khảo phần bổ sung của Hướng dẫn sử dụng xe về hệ thống EyeSight.	

Màn hình thông tin trung tâm cũng có thể được sử dụng để cài đặt và thiết lập lại chính màn hình trung tâm.

LƯU Ý

- **Khi xe đang đi, một số chức năng và tùy chọn nhất định sẽ không khả dụng**
- **Có thể thay đổi ngôn ngữ và đơn vị cho cả màn hình hiển thị thông tin trung tâm và màn hình cụm đồng hồ (màn hình màu LCD).**

Để biết chi tiết cách cài đặt ngôn ngữ, tham khảo mục "Cài đặt chung" ☞Tr. 193 (mẫu xe trang bị màn hình 11,6 inch) hoặc mục "Cài đặt chung" ☞Tr. 208 (mẫu xe trang bị màn hình kép 7,0 inch).

Để biết chi tiết cách cài đặt đơn vị, tham khảo mục "Cài đặt xe" ☞Tr. 197 (mẫu xe trang bị màn hình 11,6 inch) hoặc "Biểu tượng cài đặt xe" ☞Tr. 214 (mẫu xe trang bị màn hình kép 7,0 inch).

- **Khi ngôn ngữ được thay đổi, tùy thuộc vào loại ngôn ngữ, trong một số trường hợp hiếm gặp, dòng chữ có thể không được hiển thị chuẩn xác.**
- **Hình ảnh có trong Hướng dẫn sử dụng này chỉ là hình ảnh mẫu. Hình ảnh thực tế có thể khác tùy vào thông số kỹ thuật của khu vực và của xe.**

■ Màn hình chào mừng

Khi cửa người lái mở và đóng, màn hình chào mừng sẽ xuất hiện trong một khoảng thời gian ngắn.

LƯU Ý

- **Màn hình chào mừng sẽ biến mất khi công tắc khóa điện chuyển sang vị trí "ON" trong lúc màn hình chào mừng đang hiển thị.**
- **Màn hình chào mừng có thể được Để biết thêm chi tiết, tham khảo mục "Cài đặt chung" ☞Tr. 193 (mẫu xe trang bị màn hình 11,6 inch) hoặc "Cài đặt chung" ☞Tr. 208 (mẫu xe trang bị màn hình kép 7,0 inch).**
- **Trong một khoảng thời gian nhất định sau khi màn hình chào mừng xuất hiện, màn hình sẽ không xuất hiện lại ngay cả khi đóng hoặc mở cửa người lái. Đây không phải là dấu hiệu của sự cố.**

■ Màn hình tạm biệt

Màn hình tạm biệt sẽ hiển thị trong các trường hợp sau.

- Cửa người lái được mở sau khi công tắc khóa điện chuyển sang vị trí "OFF".
- 3 phút trôi qua kể từ khi công tắc khóa điện chuyển sang vị trí "OFF" và cửa người lái được đóng lại.
- 10 phút trôi qua từ khi chế độ rảnh tay ở điện thoại được sử dụng và sau khi công tắc khóa điện chuyển sang vị trí "OFF".
- Điện áp ắc quy thấp khi công tắc khóa điện chuyển sang vị trí "OFF".

■ Màn hình nhắc nhở

Các thông báo hữu ích, chẳng hạn như lời nhắc, có thể chen ngang màn hình hiện tại kèm theo một tiếng bíp. Thực hiện hành động phù hợp dựa theo thông báo.

■ Hoạt động của màn hình cảm ứng

Màn hình thông tin trung tâm có trang bị màn hình cảm ứng, Sử dụng bằng cách chạm trực tiếp vào màn hình cảm ứng.

▼ Chạm

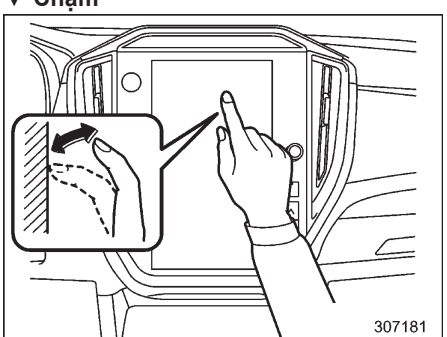

Nhanh chóng chạm và thả ra một lần.

- CÒN TIẾP -

▼ Kéo

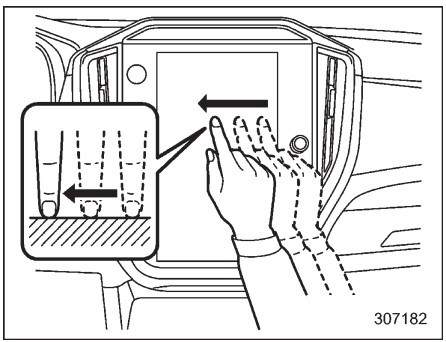

Chạm vào màn hình và di chuyển màn hình đến vị trí mong muốn.

▼ Trượt

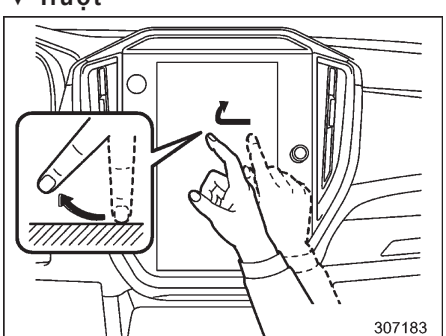

Nhanh chóng di chuyển màn hình bằng cách trượt ngón tay của bạn.

LƯU Ý

Thao tác trượt có thể không được trơn tru ở độ cao lớn.

■ Mẫu xe trang bị màn hình 11,6 inch (nếu trang bị)

LƯU Ý

Đối với mẫu xe trang bị màn hình kép 7,0 inch, tham khảo mục "Mẫu xe trang bị màn hình kép 7,0 inch" ☞Tr. 207

▼ Màn hình cảm ứng

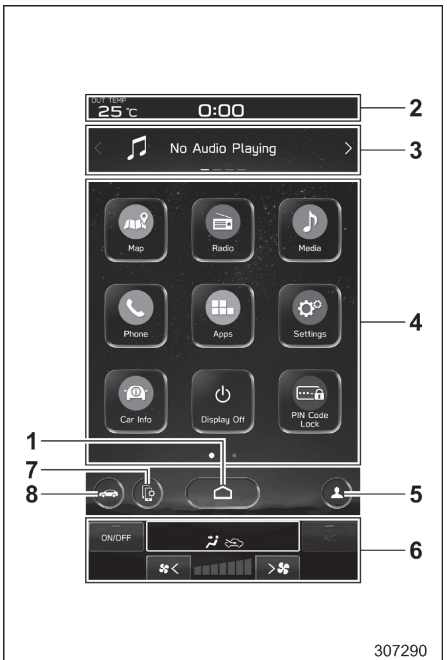

1 Biểu tượng HOME (Tham khảo mục "Biểu tượng HOME" ☞Tr. 192.)

2 Thanh trạng thái (Tham khảo mục "Thanh trạng thái" ☞Tr. 185.)

3 Thanh thông tin (Tham khảo mục “Thanh thông tin” ☞Tr. 185.)
4 Màn hình chính (Tham khảo mục “Màn hình chính” ☞Tr. 192.)
5 Biểu tượng hồ sơ người lái (Tham khảo mục “Biểu tượng hồ sơ người lái” ☞Tr. 192.)
6 Màn hình điều hòa không khí (Tham khảo mục “Màn hình điều hòa không khí” ☞Tr. 192.)
7 Biểu tượng quản lý thiết bị (Tham khảo mục “Biểu tượng quản lý thiết bị” ☞Tr. 192.)
8 Biểu tượng cài đặt xe (Tham khảo mục “Biểu tượng cài đặt xe” ☞Tr. 189.)

Khi công tắc khóa điện ở vị trí “ACC” hoặc “ON”, màn hình cảm ứng sẽ được kích hoạt.

▽ **Thanh trạng thái**

Nhiệt độ bên ngoài và đồng hồ được hiển thị trên thanh trạng thái.

LƯU Ý

- **Chỉ báo nhiệt độ bên ngoài thể hiện nhiệt độ ở khu vực xung quanh cảm biến. Tuy nhiên, nhiệt độ có thể hiển thị không chính xác, hoặc cập nhật bị chậm trễ trong các trường hợp sau.**
  - Khi đỗ xe hoặc lái xe ở tốc độ thấp
  - Khi nhiệt độ bên ngoài đột ngột thay đổi (ví dụ: khi vào và ra khỏi hầm đỗ xe hoặc khi đi qua đường hầm)
  - Khi khởi động động cơ sau khi đỗ xe trong một thời gian nhất định
- **Không thể thay đổi đơn vị nhiệt độ.**
- **Đồng hồ có thể hiển thị ở định dạng 12 giờ hoặc 24 giờ. Để biết thêm chi tiết, tham khảo mục “Cài đặt chung” ☞Tr. 193.**
- **Chạm vào đồng hồ trên thanh trạng thái để hiển thị màn hình cài đặt đồng hồ. Tham khảo mục “Đồng hồ” ☞Tr. 220.**
- **Để biết thêm chi tiết về thông tin thiết bị Bluetooth, tham khảo phần điều hướng/âm thanh riêng của Hướng dẫn sử dụng xe.**

▽ **Thanh thông tin**

Trượt thanh thông tin hoặc chạm vào biểu tượng < hoặc > trên thanh thông tin để chuyển đổi mục hiển thị.

Màn hình âm thanh:

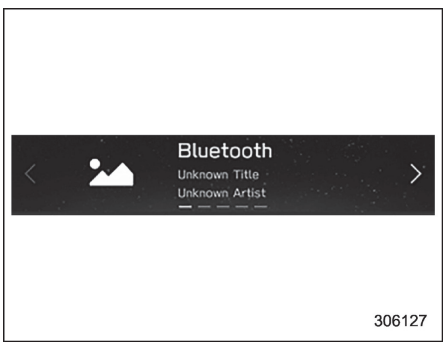

Màn hình của nguồn âm thanh được chọn hiện tại sẽ xuất hiện.

Để biết thêm chi tiết về cách sử dụng bộ âm thanh, tham khảo phần điều hướng/âm thanh của Hướng dẫn sử dụng xe.

- CÒN TIẾP -

Màn hình điều hướng (mẫu xe có hệ thống điều hướng):



Chỉ dẫn đường tới điểm đến được hiển thị trên màn hình.

LƯU Ý

Khi một điểm đến không được cài đặt trên hệ thống điều hướng, hướng la bàn, tên phố và giới hạn tốc độ vẫn hiển thị trên màn hình.

Màn hình yêu thích:

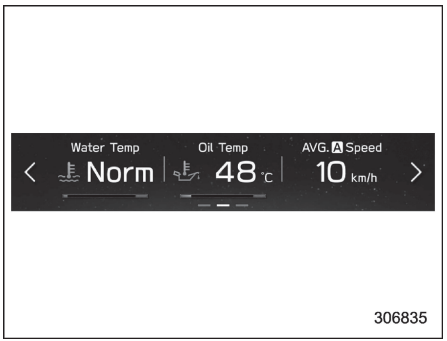

Màn hình yêu thích:

Màn hình này hiển thị tối đa ba thông tin có thể tùy chọn từ các mục dưới đây.

Mục	Chi tiết
Water Temp Norm	Nhiệt độ nước làm mát động cơ
Oil Temp 48 °C	Nhiệt độ dầu bôi trơn động cơ
AVG. A Speed 0 MPH	Tốc độ xe trung bình
Accel 49 %	Độ nhấn chân ga
Angle 0°	Tư thế xe
Compass N	Hướng của xe*1
Speed Limit LIMIT 25	Giới hạn tốc độ của con đường mà bạn đang đi*1
Calendar 6 MON	Lịch
Fuel ECO MPG Driver A	Thông tin hệ thống giám sát người lái xe*1 và mức tiêu thụ nhiên liệu trung bình
	Không hiển thị gì.

*1: Nếu có

LƯU Ý

Một số mục có thể không được hiển thị, tùy thuộc vào mẫu xe và thông số kỹ thuật.

Các mục hiển thị trên màn hình yêu thích có thể thay đổi. Để biết thêm chi tiết, tham khảo mục “Công cụ yêu thích” ☞Tr. 202.

Màn hình chế độ X-MODE:

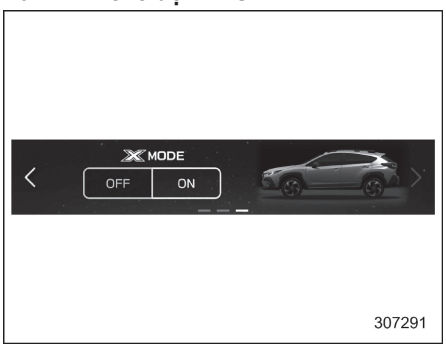

Mẫu xe có 1 chế độ

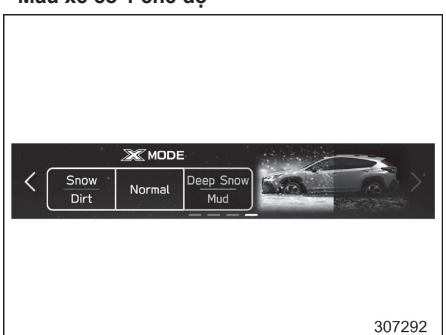

Mẫu xe có 2 chế độ

Thông tin chế độ X-MODE được hiển thị trên màn hình.

Ngoài ra, chế độ X-MODE có thể được chuyển sang chế độ khác trên màn hình.

▽ **Màn hình chính**

Để biết thêm chi tiết về menu sau đây, tham khảo phần điều hướng/âm thanh riêng trong Hướng dẫn sử dụng xe.

- Radio
- Truyền thông
- Điện thoại
- Bản đồ
- Ứng dụng
- Thêm Shortcut

▽ **Đèn báo tự động dừng/ khởi động BẬT/TẮT**

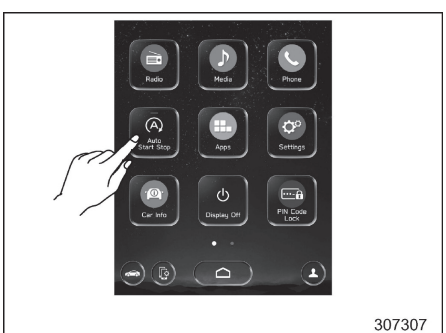

Chạm vào biểu tượng “Tự động dừng/ khởi động” để tắt hệ thống tự động dừng/khởi động và tắt đèn báo hệ thống tự động dừng/khởi động (màu xanh lá cây) trên màn hình. Chạm vào biểu tượng “Tự động dừng/ khởi động” lần nữa để bật lại hệ thống tự động dừng/khởi động và bật đèn báo hệ thống tự động dừng/khởi động (màu xanh lá cây).

Tham khảo mục “Bật/tắt hệ thống tự động dừng/khởi động” ☞Tr. 338.

▽ **Biểu tượng Giữ phanh tự động**



Để tắt và bật Chức năng giữ phanh tự động, hãy chạm vào biểu tượng “Auto Vehicle Hold”. Khi Chức năng giữ phanh tự động tắt, đèn báo chức năng này sẽ tắt.

Tham khảo mục “Bật/tắt Chức năng giữ phanh tự động” ☞Tr. 327.

- CÒN TIẾP -

▽ Biểu tượng Hệ thống kiểm soát cân bằng thân xe



307294

Để tắt và bật Hệ thống kiểm soát cân bằng thân xe, hãy chạm vào biểu tượng “Vehicle Dynamics Control”.

Khi Hệ thống kiểm soát cân bằng thân xe tắt trong khi động cơ đang chạy, đèn báo Hệ thống kiểm soát cân bằng thân xe TẮT trên cụm đồng hồ sẽ sáng lên.

Hệ thống kiểm soát cân bằng thân xe sẽ tắt. Khi bạn chạm vào biểu tượng “Vehicle Dynamics Control” lần nữa để bật lại Hệ thống kiểm soát cân bằng thân xe, đèn báo Hệ thống kiểm soát cân bằng thân xe TẮT sẽ không sáng nữa.

Tham khảo mục “Bật/tắt Hệ thống kiểm soát cân bằng thân xe” ☞Tr. 316.

▽ Tắt màn hình

Bật chế độ tắt màn hình:



307295

1. Chạm vào biểu tượng “Tắt màn hình”.

Tắt chế độ tắt màn hình:

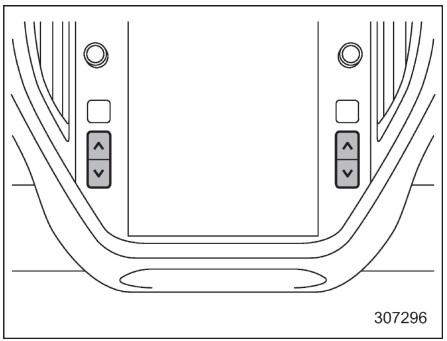

307296

1. Chạm vào màn hình hoặc nhấn nút điều khiển nhiệt độ.

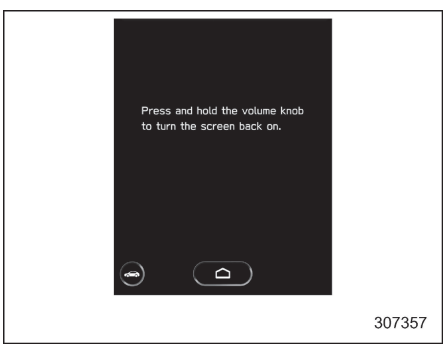

307357

2. Nhấn và giữ núm điều chỉnh âm lượng để bật lại màn hình.

▽ **Biểu tượng cài đặt xe**

Chạm vào để hiển thị các mục có thể thay đổi trong khi lái xe.

- CÒN TIẾP -

Mục		Các cài đặt hiện có	Trang tham khảo về hoạt động hệ thống của xe	Trang tham khảo về quy trình cài đặt
Menu thứ nhất	Menu thứ hai			
Kiểm soát xe	Hệ thống kiểm soát cân bằng thân xe	BẬT/TẮT	316	201
	Chế độ X-MODE	Mẫu xe có 1 chế độ: BẬT/TẮT Mẫu xe có 2 chế độ: Bình thường, Tuyết/bùn sâu, Tuyết/đất	318	201
	Tăng tốc của kiểm soát hành trình*1	Tiết kiệm/Thoải mái/Tiêu chuẩn/Năng động	*2	—
	Giữ phanh tự động (AVH)	BẬT/TẮT	326	201
	Đèn chiếu sáng tự điều chỉnh theo góc lái (SRH)*1	BẬT/TẮT	231	201
	Tự động dừng/ khởi động	BẬT/TẮT	338	201
Hỗ trợ lái xe	Hệ thống phanh tránh va chạm	Thiết lập trạng thái ON/OFF (bật/tắt)	*2	—
	Cảnh báo va chạm phía trước	Xa/Bình thường/Gần		
	Hỗ trợ giữ làn đường khẩn cấp*1	BẬT/TẮT		
	Chệch làn*1	Tất cả các chức năng/Chỉ sử dụng chức năng tránh chệch làn đường/Chỉ cảnh báo bằng âm thanh /TẮT		
	Hệ thống phát hiện phương tiện phía sau (SRVD)*1	BẬT/TẮT	360	201
	Hệ thống giám sát người lái xe*1	BẬT/TẮT	374	201
Hỗ trợ tốc độ*1	Giới hạn tốc độ	Thông thường/Thông minh	*2	—
	Độ lệch tốc độ của Chức năng giới hạn tốc độ thông minh	−10 km/h (−5 MPH) đến +10 km/h (+5 MPH)		

Mục		Các cài đặt hiện có	Trang tham khảo về hoạt động hệ thống của xe	Trang tham khảo về quy trình cài đặt
Menu thứ nhất	Menu thứ hai			
Các cài đặt khác	Âm lượng cảnh báo	Tối thiểu/Trung bình/Tối đa	359, 372 và *2	—
	Đơn vị	km, km/h, lít/dặm, MPH, Gallon	145 và 174	201

*1: Nếu nếu trang bị
*2: Để biết thêm chi tiết về hệ thống EyeSight, hãy tham khảo phần bổ sung trong Hướng dẫn sử dụng dành cho hệ thống EyeSight.

- CÒN TIẾP -

▽ **Biểu tượng hồ sơ người lái**

Chạm vào (biểu tượng hồ sơ người lái) để xác nhận thông tin của người lái xe. Để biết thêm chi tiết, tham khảo Hướng dẫn sử dụng riêng về âm thanh/điều hướng.

▽ **Biểu tượng quản lý thiết bị**

Chạm vào biểu tượng quản lý thiết bị để ghép nối hệ thống trên xe với thiết bị sử dụng Android Auto, Apple CarPlay hoặc ứng dụng tương tự. Để biết thêm chi tiết, tham khảo Hướng dẫn sử dụng riêng về âm thanh/điều hướng.

▽ **Biểu tượng HOME**

Chạm vào biểu tượng (HOME) để hiển thị menu trên cùng.

▽ **Màn hình điều hòa không khí**

Trạng thái điều hòa không khí được hiển thị trên màn hình.

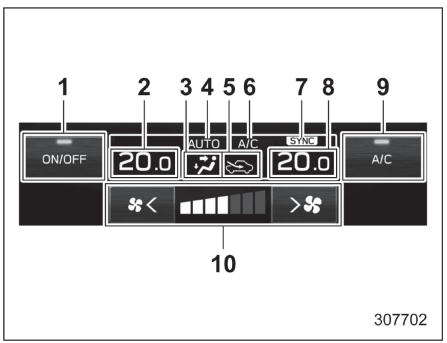

1 Biểu tượng BẬT/TẮT điều hòa không khí
2 Chỉ báo nhiệt độ được cài đặt (bên trái)
3 Chế độ luồng gió
4 Chế độ điều hòa không khí
5 Lựa chọn lấy gió trong/ngoài
6 Đèn báo điều hòa BẬT
7 Đèn báo chế độ SYNC
8 Chỉ báo nhiệt độ được cài đặt (bên phải)
9 Biểu tượng tùy chỉnh
10 Điều chỉnh tốc độ quạt

Khi sử dụng hệ thống điều hòa không khí, màn hình chính chuyển sang màn hình điều hòa không khí. Để biết thêm chi tiết, tham khảo mục “Bảng điều hòa không khí” ☞Tr. 252.

▼ **Màn hình chính**

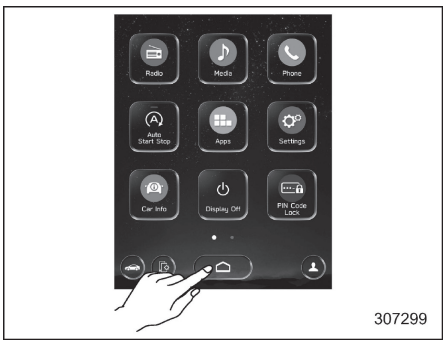

Để hiển thị màn hình chính, chạm vào (HOME).

Trong Hướng dẫn sử dụng này, các cài đặt sau đây sẽ được giải thích. Để biết thêm chi tiết về các mục khác, tham khảo phần điều hướng/âm thanh riêng trong Hướng dẫn sử dụng xe.

- “Cài đặt” → “Chung”
- “Cài đặt” → "Xe"
- “Thông tin xe”

▽ Cài đặt chung

Cài đặt thời gian các mục hiển thị chung.

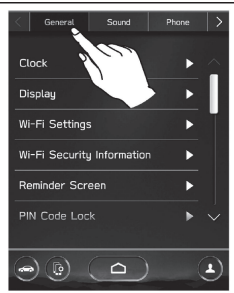

307300

1. Nhấn biểu tượng ⌂ (HOME).
2. → ⚙ (Cài đặt)
3. → “Chung”
4. Chọn mục bạn muốn điều chỉnh.

- CÒN TIẾP -

Có thể điều chỉnh cài đặt cho các mục sau đây bằng tay để đáp ứng các yêu cầu cá nhân của bạn.

Mục			Các cài đặt hiện có	Trang tham khảo về hoạt động hệ thống của xe	Trang tham khảo về quy trình cài đặt
Menu thứ nhất	Menu thứ hai	Menu thứ ba			
Chung	Đồng hồ	Cài đặt thời gian*1	Tự động/Thông thường	220	201
		Cài đặt thời gian*2	Đồng bộ với điện thoại/Thông thường		
		Múi giờ*3	Hiển thị múi giờ tùy thuộc vào thị trường		201
		Thời gian đèn ban ngày*3	Tự động/Bật (+1 giờ)/Tắt		201
		Định dạng giờ	12H/24H		201
	Màn hình	Màn hình tắt	Tắt màn hình đi.	—	201
		Nút điều chỉnh độ sáng	BẬT/TẮT	147	201
		Độ sáng/Tương phản	Cài đặt và điều chỉnh độ sáng và độ tương phản của màn hình.	201	201
	Cài đặt Wi-Fi	Wi-Fi	BẬT/TẮT	*4	—
		Kết nối với:	Chọn thiết bị đã đăng ký.		
		Mạng Wi-Fi có sẵn	Thêm		
		Thiết lập Wi-Fi được bảo vệ	Thiết lập PIN/Thiết lập nút nhấn		
		Mạng Wi-Fi đã đăng ký	—		
	Thông tin bảo mật Wi-Fi	Thông tin bảo mật Wi-Fi (chế độ AP)	—		

Mục			Các cài đặt hiện có	Trang tham khảo về hoạt động hệ thống của xe	Trang tham khảo về quy trình cài đặt
Menu thứ nhất	Menu thứ hai	Menu thứ ba			
Chung	Màn hình nhắc nhở	Bảo dưỡng	BẬT/TẮT	183	201
		Sinh nhật	BẬT/TẮT		201
		Ngày kỷ niệm	BẬT/TẮT		201
	Khóa bằng mã PIN	Cài đặt mật mã*5	Bàn phím: Nhập mật mã mới	223	223
		Bật chức năng khóa bằng mã PIN	Bàn phím: Nhập mật mã mới		
		Đổi mật mã	Bàn phím: Nhập mật mã mới		
	Màn hình đồng hồ	Đo chuyển động ban đầu	BẬT/TẮT	145	201
		Màn hình thông tin đồng hồ	Đồng hồ Eco/NHIỆT ĐỘ ĐẦU RA/La bàn*1/Phạm vi nhiên liệu	176	201
				179	201
		Màn hình nhắc nhở lần lượt*3	BẬT/TẮT	179	201
	Camera	Kiểm soát độ trễ camera sau	BẬT/TẮT	351	201
		Đường góc lái	BẬT/TẮT	352	201
	Điều hòa không khí	Nút tùy chỉnh điều hòa	A/C/Tối đa A/C/Tự động/Tuần hoàn/SYNC	259	201
	Ngôn ngữ*3	—	Hiển thị ngôn ngữ tùy thuộc vào thị trường	183 và 192	201
	Đơn vị áp suất lốp*3	—	kPa/PSi	179	201
	Shortcut màn hình Home	—	BẬT/TẮT	*4	201

- CÒN TIẾP -

Mục			Các cài đặt hiện có	Trang tham khảo về hoạt động hệ thống của xe	Trang tham khảo về quy trình cài đặt
Menu thứ nhất	Menu thứ hai	Menu thứ ba			
Chung	Màn hình chào mừng	—	BẬT/TẮT	175	201
	Màn hình tạm biệt	—	BẬT/TẮT	175	201
	Công cụ yêu thích	—	Cài đặt công cụ yêu thích từ danh sách.	185	202
	Danh sách sinh nhật	—	Đặt sinh nhật.	202	202
	Danh sách ngày kỷ niệm	—	Đặt ngày kỷ niệm.	203	203
	Thông báo nghỉ ngơi định kỳ*3	—	BẬT/TẮT	*4	—
	Cập nhật phần mềm	Cập nhật	Kiểm tra xem có bản cập nhật phần mềm mới không		
		Tự động kiểm tra bản cập nhật	BẬT/TẮT		
		Tự động tải bản cập nhật xuống	BẬT/TẮT		
	Khôi phục dữ liệu cài đặt gốc	—	Cài đặt lại/Hủy bỏ		
	Thông tin hệ thống	—	—		
	Thông tin về phần mềm mã nguồn mở/miễn phí	—	—		

*1: Mẫu xe có hệ thống điều hướng
*2: Mẫu xe không có hệ thống điều hướng
*3: Nếu có
*4: Để biết thêm chi tiết về hệ thống âm thanh và điều hướng, tham khảo phần bổ sung trong Hướng dẫn sử dụng về hệ thống âm thanh và điều hướng.
*5: Hiển thị cho đến khi chức năng khóa bằng mã PIN được thiết lập.

LƯU Ý

Chạm vào ⓘ để hiển thị giải thích về các mục.

▽ Cài đặt xe

Thực hiện cài đặt hệ thống EyeSight và cài đặt xe.

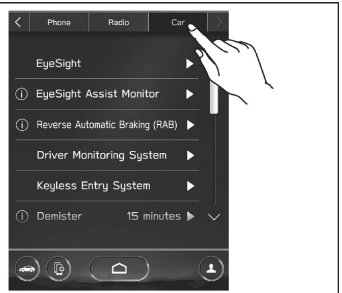

1. Nhấn biểu tượng ⌂ (HOME).
2. → ⚙ (Cài đặt)
3. → “Xe”
4. Chọn mục bạn muốn điều chỉnh.

- CÒN TIẾP -

Có thể điều chỉnh cài đặt cho các mục sau đây bằng tay để đáp ứng các yêu cầu cá nhân của bạn.

Mục			Các cài đặt hiện có	Trang tham khảo về hoạt động hệ thống của xe	Trang tham khảo về quy trình cài đặt
Menu thứ nhất	Menu thứ hai	Menu thứ ba			
Xe	EyeSight*1	Hệ thống phanh tránh va chạm	Thiết lập trạng thái ON/OFF (bật/tắt)	*2	—
		Cảnh báo va chạm phía trước	Xa/Bình thường/Gần		
		Chức năng hỗ trợ giữ làn đường khẩn cấp*1	BẬT/TẮT		
		Chệch làn	Tất cả các chức năng/Chỉ sử dụng chức năng tránh chệch làn đường/ Chỉ cảnh báo bằng âm thanh /TẮT		
		Tăng tốc của kiểm soát hành trình*1	Tiết kiệm/Thoải mái/Tiêu chuẩn/ Năng động		
		Âm báo xe phía trước	BẬT/TẮT		
		Giới hạn tốc độ*1	Thông thường/Thông minh		
		Độ lệch tốc độ của Chức năng giới hạn tốc độ thông minh*1	-10 km/h (-5 MPH) đến +10 km/h (+5 MPH)		
		Theo dõi xe phía trước	BẬT/TẮT		
		Chọn Lái xe bên trái/phải	Làn bên phải/Làn bên trái		
	Dàn đèn hỗ trợ giám sát hệ thống EyeSight*1	Đèn báo màu đỏ	BẬT/TẮT		
		Đèn báo màu vàng	BẬT/TẮT		
		Đèn báo màu xanh lá cây	BẬT/TẮT		
	Phanh tự động khi lùi*1	Âm thanh cảnh báo radar	BẬT/TẮT	363	201
		Phanh tự động	BẬT/TẮT		

Mục			Các cài đặt hiện có	Trang tham khảo về hoạt động hệ thống của xe	Trang tham khảo về quy trình cài đặt
Menu thứ nhất	Menu thứ hai	Menu thứ ba			
Xe	Hệ thống giám sát người lái xe*1	Hệ thống giám sát người lái xe	BẬT/TẮT	374	201
		Lặp lại quá trình quét khuôn mặt	Thực hiện chức năng nhận diện người dùng		203
		Nhận diện người dùng	BẬT/TẮT		201
		Đăng ký người dùng	Đăng ký người dùng.		203
		Xóa người dùng	Xóa người dùng đã đăng ký.		203
		Xóa tất cả người dùng	Xóa tất cả người dùng đã đăng ký.		203
	Hệ thống mở cửa không cần chìa khóa	Đèn báo nguy	BẬT/TẮT	119 và 133	201
		Tự động khóa lại*3	20 giây/30 giây/40 giây/50 giây/60 giây/TẮT	123	201
		Mở khóa cửa người lái*1	Chỉ cửa người lái/Tất cả	112	201
		Mở khóa cửa cốp sau/cốp xe*1	Cửa cốp sau/Chỉ cốp xe/Tất cả	112	201
	Bộ chống đọng sương	—	15 phút/Liên tục	244	201
	Đèn nội thất	—	10 giây/20 giây/30 giây/TẮT	271	201
	Thay đổi làn đường bằng một chạm	—	BẬT/TẮT	237	201
	Khóa/mở khóa cửa tự động	Khóa cửa tự động	Tốc độ xe/Chuyển đổi vào hoặc ra khỏi chỗ ĐẬU XE*1/TẮT	126	201
		Mở khoá cửa tự động	Khóa điện TẮT/Cửa người lái mở/ Chuyển đổi vào hoặc ra khỏi chỗ ĐẬU XE*1/TẮT		201

- CÒN TIẾP -

Mục ⊓			Các cài đặt hiện có	Trang tham khảo về hoạt động hệ thống của xe	Trang tham khảo về quy trình cài đặt
Menu thứ nhất	Menu thứ hai	Menu thứ ba			
Xe	Chức năng nhắc nhở ghế sau	—	BẬT/TẮT	53	201
	Hệ thống kiểm soát cân bằng thân xe	—	BẬT/TẮT	316	201
	Giữ phanh tự động (AVH)	—	BẬT/TẮT	326	201
	Tự động dừng/ khởi động	—	BẬT/TẮT	338	201
	Phát hiện phương tiện phía sau (SRVD)*1	—	BẬT/TẮT	361	201
	Chế độ X-MODE	—	Mẫu xe có 1 chế độ: BẬT/TẮT Mẫu xe có 2 chế độ: Bình thường, Tuyết/bùn sâu, Tuyết/đất	318	201
	Đèn chiếu sáng tự điều chỉnh theo góc lái (SRH)*1	—	BẬT/TẮT	231	201
	Âm lượng cảnh báo	—	Tối thiểu/Trung bình/Tối đa	359, 372 và *2	201
	Đơn vị	—	km, km/h, lít/dặm, MPH, Gallon	145 và 174	201
	Cài đặt chế độ TPMS	—	Chế độ bình thường/Chế độ tải/ Chế độ kéo	322	201

*1: Nếu trang bị
*2: Để biết thêm chi tiết về hệ thống Eyesight, tham khảo phần bổ sung của Hướng dẫn sử dụng cho hệ thống Eyesight.
*3: Mẫu không có hệ thống khóa kép

LƯU Ý

Chạm vào ⓘ để hiển thị giải thích về các mục.

▼ **Cách chọn các mục trên màn hình**

▽ **Cài đặt BẬT/TẮT**



Ví dụ

Chạm vào menu thay đổi và chọn ON (BẬT) hoặc OFF (TẮT)

▽ **Chọn**

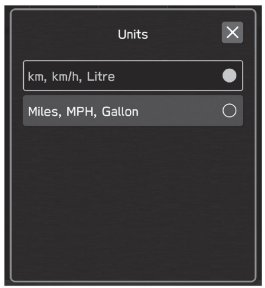

Ví dụ

Chạm vào mục mong muốn.

▼ **Cách chọn các mục trên màn hình**

▽ **Độ sáng/Độ tương phản**

Cài đặt và điều chỉnh độ sáng và độ tương phản của màn hình thông tin trung tâm.

LƯU Ý

"Độ sáng" chỉ có thể được điều chỉnh khi "Nút điều chỉnh độ sáng" tắt. Tham khảo mục "Cài đặt chung" ☞Tr. 193.

1. Nhấn biểu tượng (HOME).
2. → (Cài đặt)
3. → "Chung"
4. → "Màn hình"
5. → "Độ sáng/Độ tương phản"

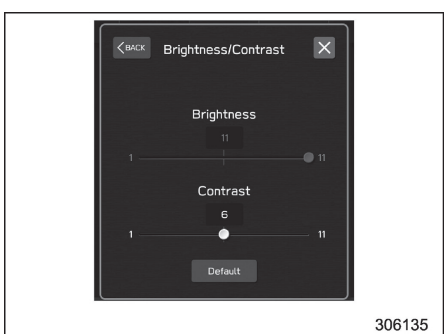

6. Kéo ● để điều chỉnh độ sáng và độ tương phản.

- CÒN TIẾP -

Chạm vào “Default” để chuyển về cài đặt gốc.

▽ Công cụ yêu thích



307057

Menu trên màn hình yêu thích có thể được tùy chỉnh.

1. Nhấn biểu tượng ⌂ (HOME).
2. → ⚙ (Cài đặt)
3. → “Chung”
4. → “Công cụ yêu thích”
5. Chọn biểu tượng của vị trí hiển thị.
6. Chọn mục hiển thị.

▽ Danh sách sinh nhật

Nếu sắp đến một ngày sinh nhật hoặc ngày kỷ niệm, một thông báo sẽ xuất hiện khi công tắc khóa điện được chuyển sang vị trí “ON”. Có thể cài đặt bật hoặc tắt chức năng này thông qua “Màn hình nhắc nhở”. Để biết thêm chi tiết, tham khảo mục “Cài đặt chung” ☞Tr. 193.

1. Nhấn biểu tượng ⌂ (HOME).
2. → ⚙ (Cài đặt)
3. → “Chung”
4. → “Danh sách sinh nhật”

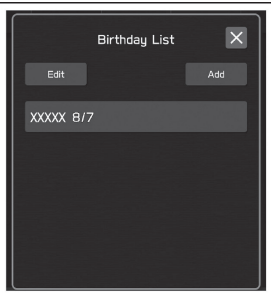

306137

5. → “Thêm”



306138

6. Nhập tên.
7. → “Tiếp theo”

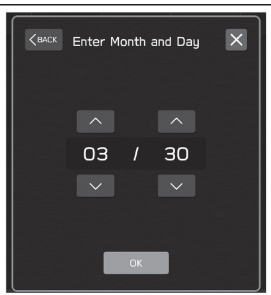

306139

8. Nhập ngày.
9. → “OK”

LƯU Ý

Có thể lưu tối đa 5 ngày sinh nhật.

▽ Danh sách ngày kỷ niệm

Quy trình đặt nhắc nhở ngày kỷ niệm cũng giống như "Danh sách ngày sinh nhật" ☞Tr. 202, ngoại trừ việc chọn "Danh sách ngày kỷ niệm" ở bước 4.

▽ Hệ thống giám sát người lái xe (nếu trang bị)

Cài đặt của Hệ thống giám sát người lái xe có thể thay đổi.

Đối với cách thức cài đặt cho menu sau trên Hệ thống giám sát người lái xe, tham khảo mục "Cài đặt BẬT/TẮT" ☞Tr. 201.

- Hệ thống giám sát người lái xe
- Nhận diện người dùng

Lặp lại quá trình quét khuôn mặt:

1. Nhấn biểu tượng (HOME).
2. → (Cài đặt)
3. → "Xe"
4. → "Hệ thống giám sát người lái xe"
5. → "Lặp lại quá trình quét khuôn mặt"

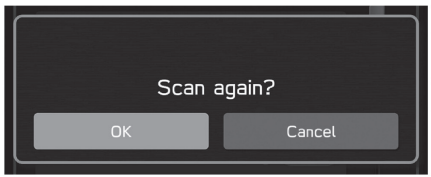

306140

6. → "OK"
7. Khi ngồi ở ghế người lái, hướng mặt về phía trước và đợi một chút. Khi quá trình quét hoàn tất, màn hình hoàn thành sẽ xuất hiện trên màn hình thông tin trung tâm.

Đăng ký người dùng:

1. Nhấn biểu tượng (HOME).
2. → (Cài đặt)
3. → "Xe"
4. → "Hệ thống giám sát người lái xe"
5. → "Đăng ký người dùng"



306141

6. Chọn người dùng mong muốn từ danh sách.

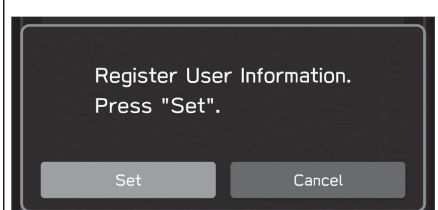

307303

7. → "Thiết lập"
8. Khi ngồi ở ghế người lái, hướng mặt về phía trước và đợi một chút.

- CÒN TIẾP -

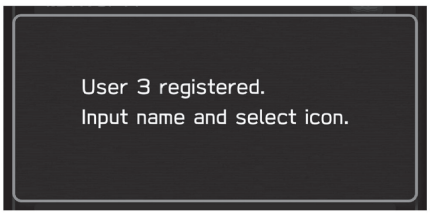

Khi màn hình thay đổi, việc đăng ký quét khuôn mặt đã hoàn tất.

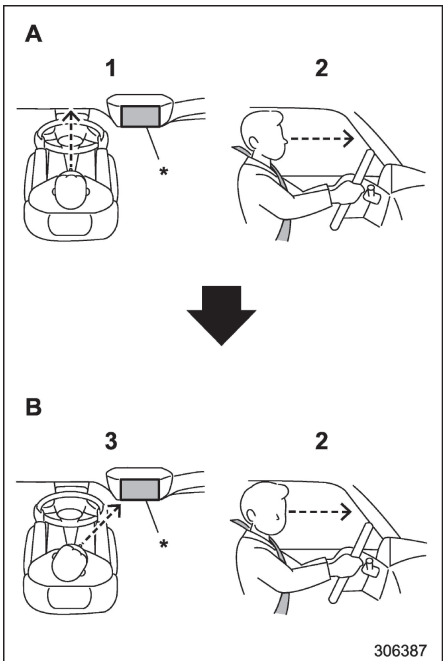

A Hướng về phía trước
B Hướng màn hình
1 Hướng mặt về phía trước.
2 Không hạ cằm xuống.
3 Hướng mặt vào màn hình.
*: Màn hình

LƯU Ý

- **Nếu không thể đăng ký người dùng, quay mặt về phía trước như trong hình minh họa, sau đó quay về phía màn hình.**
- **Trong một số trường hợp, không thể đăng ký người dùng đúng cách. Khi đó, hãy tham khảo mục "Hệ thống giám sát người lái xe" ☞Tr. 374.**
- **Nếu dòng chữ "Unable to register. Try again." xuất hiện, lặp lại quy trình từ bước 5.**



9. Nhập tên.
10.→ "Tiếp theo"



306144

11. Chọn biểu tượng mong muốn.
12. → “Thiết lập”

LƯU Ý

- **Không thể ghi đè lên người dùng hiện có bằng cách chọn một số đã đăng ký. Khi một người dùng được đăng ký bằng cách ghi đè, dữ liệu tiết kiệm nhiên liệu cá nhân sẽ được cài đặt lại.**
- **Khi chức năng “Nhận diện người dùng” được đặt thành TẮT, bạn không thể chọn đăng ký người dùng.**

Xóa người dùng:

1. Nhấn biểu tượng (HOME).
2. → (Cài đặt)
3. → “Xe”
4. → “Hệ thống giám sát người lái xe”
5. → “Xóa người dùng”



306147

6. Chọn người dùng mong muốn từ danh sách.

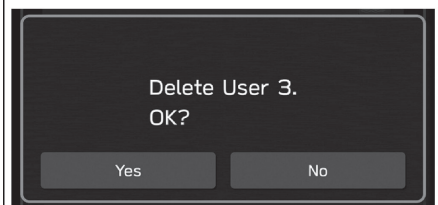

306148

7. →“Có”

Xóa tất cả người dùng:

1. Nhấn biểu tượng (HOME).
2. → (Cài đặt)
3. → “Xe”
4. → “Hệ thống giám sát người lái xe”
5. → “Xóa tất cả người dùng”

- CÒN TIẾP -

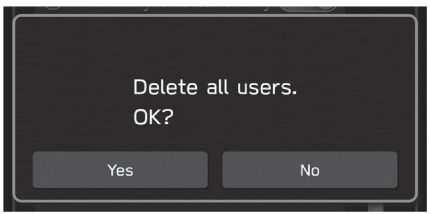

306149

6. → “Có”

▼ Màn hình thông tin xe

1. Chạm vào ⌂ (HOME) để hiển thị menu trên cùng.



307304

2. → (Thông tin xe)

▽ Màn hình thông số lái xe

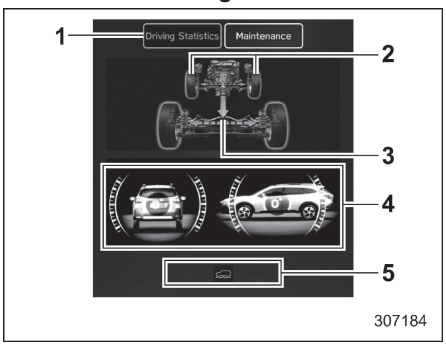

307184

1 Thông số lái xe
2 Góc lái
3 Điều kiện lái
4 Tư thế xe
5 Màn hình báo hiệu

Màn hình này hiển thị trạng thái lái của xe và các chức năng đang trong trạng thái hoạt động. Đối với các chức năng đang hoạt động, đèn báo sẽ sáng lên hoặc nhấp nháy.

LƯU Ý

- **Báo hiệu về tư thế xe có thể khác với tư thế thực sự của xe.**
- **Khi chế độ X-MODE bật, màn hình thông tin trung tâm sẽ chuyển sang màn hình X-MODE.**
- **Góc nghiêng của xe không chỉ thay đổi do góc của mặt đường, mà còn do xe bị nghiêng bởi người ngồi, hàng hóa, xe tăng hoặc giảm tốc**

▽ Màn hình bảo dưỡng

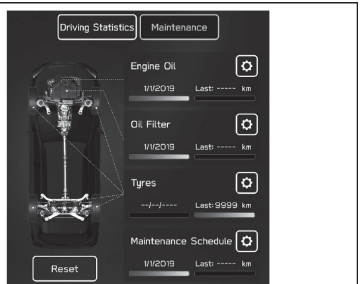

307053

Có thể cài đặt nhắc nhở bảo dưỡng.

Nhắc nhở thay dầu bôi trơn động cơ:

1. Chạm vào “Maintenance” (Bảo dưỡng) ở menu thứ hai trên màn hình thông tin xe.
2. → ⚙ (Dầu bôi trơn động cơ)
3. Chọn “Notification Date” (Ngày thông báo) hoặc “Notification Distance” (Khoảng cách thông báo) đối với tính năng nhắc nhở.
4. → “Cài đặt”
5. → ☒

Nhắc nhở thay bộ lọc dầu:

Quy trình cài đặt cũng tương tự như nhắc nhở thay "Dầu bôi trơn động cơ", nhưng chỉ khác ở điểm là chạm vào mục "Bộ lọc dầu" ở bước 2.

Nhắc nhở đảo lốp:

Quy trình cài đặt này cũng tương tự như nhắc nhở thay "Dầu bôi trơn động cơ", nhưng chỉ khác ở điểm là chạm vào mục "Lốp xe" ở bước 2.

Cài đặt lịch bảo dưỡng:

Quy trình cài đặt cũng tương tự như nhắc nhở thay "Dầu bôi trơn động cơ", nhưng chỉ khác ở điểm là chạm vào mục "Lịch bảo dưỡng" ở bước 2.

LƯU Ý

- **Chạm vào "Reset" để cài đặt lại từ đầu.**
- **Chạm vào "Update" (cập nhật) để quay trở lại giá trị mặc định.**

■ Mẫu xe trang bị màn hình kép 7,0 inch (nếu trang bị)

LƯU Ý

Đối với mẫu xe trang bị màn hình 11,6 inch, tham khảo mục "Mẫu xe trang bị màn hình 11,6 inch" ☞Tr. 184.

▼ Màn hình chính

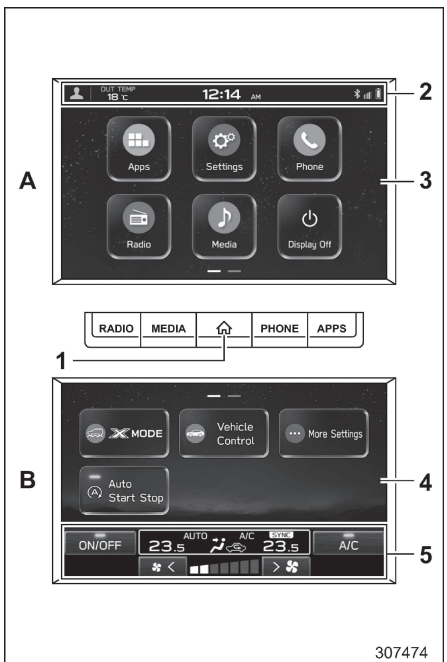

A Màn hình trên
B Màn hình dưới
1 Nút HOME (Tham khảo mục "Nút HOME", Tr. 207)
2 Thanh trạng thái (Tham khảo mục "Thanh trạng thái" ☞Tr. 207.)
3 Màn hình chính phía trên (Tham khảo mục "Cài đặt màn hình chính phía trên" ☞Tr. 208.)
4 Màn hình chính phía dưới (Tham khảo mục "Cài đặt màn hình chính phía dưới" ☞Tr. 211.)
5 Màn hình điều hòa không khí (Tham khảo mục "Màn hình điều hòa không khí" ☞Tr. 208.)

Khi công tắc khóa điện ở vị trí "ACC" hoặc "ON", màn hình chính sẽ được kích hoạt.

▼ Nút HOME

Nhấn ⌂(HOME) để hiển thị menu trên cùng

▽ Thanh trạng thái

Biểu tượng hồ sơ người lái, nhiệt độ bên ngoài và đồng hồ được hiển thị trên màn hình.

LƯU Ý

- **Chỉ báo nhiệt độ bên ngoài thể hiện nhiệt độ ở khu vực xung quanh cảm biến. Tuy nhiên, nhiệt độ có thể hiển thị không chính xác, hoặc cập nhật bị chậm trễ trong các trường hợp sau.**
  - **Khi đỗ xe hoặc lái xe ở tốc độ thấp**
  - **Khi nhiệt độ bên ngoài đột ngột thay đổi (ví dụ: khi vào và ra khỏi hầm đỗ xe hoặc khi đi qua đường hầm)**
  - **Khi khởi động động cơ sau khi đỗ xe trong một thời gian nhất định**
- **Không thể thay đổi đơn vị nhiệt độ.**

- CÒN TIẾP -

- **Đồng hồ có thể hiển thị ở định dạng 12 giờ hoặc 24 giờ. Để biết thêm chi tiết về cài đặt, tham khảo mục "Cài đặt chung" ☞Tr. 208.**
- **Chạm vào đồng hồ trên thanh trạng thái để hiển thị màn hình cài đặt đồng hồ. Tham khảo mục "Đồng hồ" ☞Tr. 220.**

▽ Màn hình trên

Để biết thêm chi tiết về các mục, tham khảo mục "Cài đặt màn hình trên" ☞Tr. 208.

Để biết thêm chi tiết về menu sau đây, tham khảo phần điều hướng/âm thanh riêng trong Hướng dẫn sử dụng xe.

- Radio
- Truyền thông
- Điện thoại
- Ứng dụng
- Thêm phím tắt

▽ Màn hình dưới

Để biết thêm chi tiết về cài đặt các mục, tham khảo mục "Cài đặt màn hình dưới" ☞Tr. 211.

Nếu màn hình này chuyển sang màn hình điều hòa nhiệt độ, tham khảo mục "Mẫu xe trang bị màn hình kép 7,0 inch" ☞Tr. 253.

▽ Màn hình điều hòa không khí

Trạng thái điều hòa không khí được hiển thị trên màn hình.

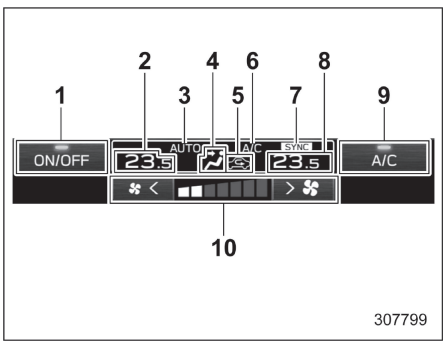

2 Chỉ báo nhiệt độ được cài đặt (bên trái)
3 Chế độ điều hòa không khí
4 Chế độ luồng gió
5 Lựa chọn lấy gió trong/ngoài
6 Đèn báo điều hòa BẬT
7 Đèn báo chế độ SYNC
8 Chỉ báo nhiệt độ được cài đặt (bên phải)
9 Biểu tượng tùy chỉnh
10 Điều chỉnh tốc độ quạt

Khi sử dụng hệ thống điều hòa không khí, màn hình chính chuyển sang màn hình điều hòa không khí. Để biết thêm chi tiết về vận hành chức năng điều hòa không khí, tham khảo mục "Bảng điều hòa không khí" ☞Tr. 252.

▼ Cài đặt màn hình trên

Trong Hướng dẫn sử dụng này, menu "Cài đặt chung" sẽ được giải thích. Để biết thêm chi tiết về các mục khác, tham khảo phần điều hướng/âm thanh riêng trong Hướng dẫn sử dụng xe.

▽ Cài đặt chung

Menu "Cài đặt chung" được sử dụng để cài đặt hiển thị, ngôn ngữ và thời gian.

1. Nhấn nút ⌂ (HOME).

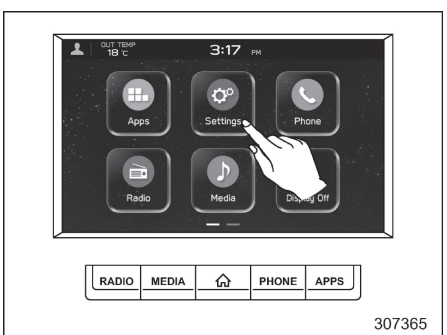

2. Chạm vào ⚙ (Cài đặt).
3. →"Chung"
4. Chọn mục bạn muốn điều chỉnh.

Có thể điều chỉnh cài đặt cho các mục sau đây một cách thủ công để đáp ứng các yêu cầu cá nhân của bạn.

Mục			Các cài đặt hiện có	Trang tham khảo về hoạt động hệ thống của xe	Trang tham khảo về quy trình cài đặt
Menu thứ nhất	Menu thứ hai	Menu thứ ba			
Chung	Đồng hồ	Cài đặt thời gian	Đồng bộ với điện thoại/Thông thường	220	220
		Định dạng giờ	12H/24H		221
	Màn hình	Màn hình tắt	Tắt màn hình đi.	—	217
		Nút điều chỉnh độ sáng	BẬT/TẮT	—	217
		Độ sáng/Tương phản	Cài đặt và điều chỉnh độ sáng và tương phản của màn hình hiển thị và màn hình camera.	—	217
	Màn hình nhắc nhở	Bảo dưỡng	BẬT/TẮT	183	217
		Sinh nhật	BẬT/TẮT		217
		Ngày kỷ niệm	BẬT/TẮT		217
	Khóa bằng mã PIN	Cài đặt mật mã*1	Bàn phím: Nhập mật mã của bạn	223	223
		Bật chức năng khóa bằng mã PIN	Bàn phím: Nhập mật mã của bạn		
		Đổi mật mã	Bàn phím: Đổi mật mã		
	Màn hình đồng hồ	Đo chuyển động ban đầu	BẬT/TẮT	145	217
		Màn hình thông tin đồng hồ	Đồng hồ Eco/OUT TEMP/Đồng hồ/ Phạm vi khí	176	217
	Camera	Kiểm soát độ trễ camera sau	BẬT/TẮT	351	217
		Đường góc lái	BẬT/TẮT	352	217

- CÒN TIẾP -

Mục			Các cài đặt hiện có	Trang tham khảo về hoạt động hệ thống của xe	Trang tham khảo về quy trình cài đặt
Menu thứ nhất	Menu thứ hai	Menu thứ ba			
Chung	Điều hòa không khí	Nút tùy chỉnh điều hòa	A/C/Tối đa A/C/Tự động/Tuần hoàn/SYNC	259	217
	Ngôn ngữ	—	Hiển thị ngôn ngữ tùy thuộc vào thị trường	174 và 182	217
	Đơn vị áp suất lốp*2	—	kPa/PSi	179	217
	Phím tắt màn hình chính	—	BẬT/TẮT	*3	217
	Màn hình chào mừng	—	BẬT/TẮT	175	217
	Màn hình tạm biệt	—	BẬT/TẮT	175	217
	Danh sách sinh nhật	—	Đặt sinh nhật.	218	218
	Danh sách ngày kỷ niệm	—	Đặt ngày kỷ niệm.	218	218
	Khôi phục dữ liệu cài đặt gốc	—	Cài đặt lại/Hủy bỏ	*3	—
	Thông tin hệ thống	—	—		
	Thông tin về phần mềm mã nguồn mở/miễn phí	—	—		

*1: Hiển thị cho đến khi chức năng khóa bằng mã PIN được thiết lập.
*2: Nếu trang bị
*3: Để biết thêm chi tiết về hệ thống âm thanh và điều hướng, tham khảo phần bổ sung trong Hướng dẫn sử dụng về hệ thống âm thanh và điều hướng.

LƯU Ý

Chạm vào ⓘ để hiển thị giải thích về các mục.

▽ Màn hình tắt

Bật chế độ tắt màn hình:



1. Chạm vào biểu tượng “Tắt màn hình”.

Tắt chế độ tắt màn hình:

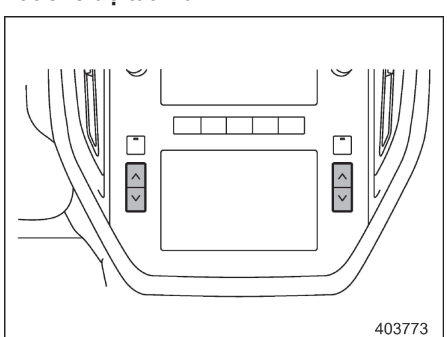

1. Chạm vào màn hình hoặc nhấn nút điều chỉnh nhiệt độ.

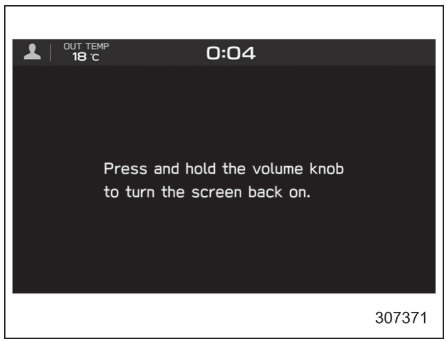

2. Nhấn và giữ núm điều chỉnh âm lượng để bật lại màn hình.

▼ Cài đặt màn hình dưới

Chạm vào (Cài đặt xe). Tham khảo mục “Biểu tượng cài đặt xe” ☞Tr. 214.

Màn hình này hiển thị trạng thái lái của xe và các chức năng đang trong trạng thái hoạt động. Tham khảo mục “Thông số lái xe” ☞Tr. 218.

Cài đặt thời gian bảo dưỡng. Tham khảo mục “Bảo dưỡng” ☞Tr. 219.

▽ Cài đặt xe khi đang lái

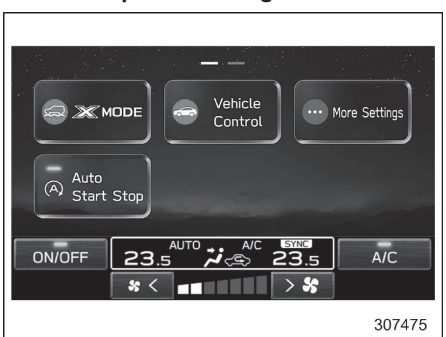

Chạm vào (X-MODE), (Điều khiển xe), (Cài đặt khác) hoặc (Tự động dừng/khởi động) để hiển thị các mục có thể thay đổi khi đang lái xe.

- CÒN TIẾP -

Mục			Các cài đặt hiện có	Trang tham khảo về hoạt động hệ thống của xe	Trang tham khảo về quy trình cài đặt
Menu thứ nhất	Menu thứ hai	Menu thứ ba			
Chế độ X-MODE	—	—	BẬT/TẮT	318	217
Điều khiển xe	Hệ thống kiểm soát cân bằng thân xe	—	BẬT/TẮT	316	217
	Giữ phanh tự động (AVH)	—	BẬT/TẮT	326	217
Tự động dừng/ khởi động	—	—	BẬT/TẮT	338	217
Cài đặt khác	Đơn vị	—	km, km/h, lít/dặm, MPH, Gallon	145 và 174	217
	Tự động dừng/ khởi động	—	BẬT/TẮT	338	217

▽ Đèn báo tự động dừng/khởi động BẬT/TẮT

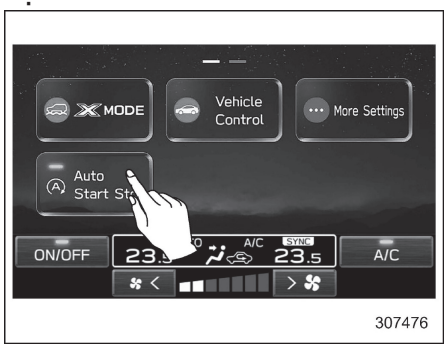

Chạm vào biểu tượng “Tự động dừng/ khởi động” để tắt hệ thống tự động dừng/khởi động và tắt đèn báo hệ thống tự động dừng/khởi động (màu xanh lá cây) trên màn hình. Chạm vào biểu tượng “Tự động dừng/ khởi động” lần nữa để bật lại hệ thống tự động dừng/khởi động và bật đèn báo hệ thống tự động dừng/khởi động (màu xanh lá cây).
Tham khảo mục “Bật/tắt hệ thống tự động dừng/khởi động” ☞Tr. 338.

▽ Biểu tượng Giữ phanh tự động

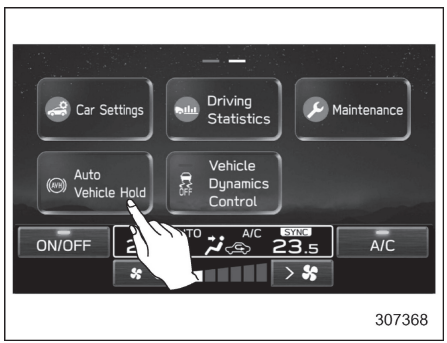

Để tắt và bật Chức năng giữ phanh tự động, hãy chạm vào biểu tượng “Giữ phanh tự động”. Khi Chức năng giữ phanh tự động tắt, đèn báo chức năng này sẽ tắt.
Tham khảo mục “Bật/tắt Chức năng giữ phanh tự động” ☞Tr. 327.

LƯU Ý

- **Khi Chức năng giữ phanh tự động ở trạng thái bật, đèn báo Chức năng giữ phanh tự động trên cụm đồng hồ sẽ sáng. Chỉ báo “Chức năng giữ phanh tự động” cũng sẽ sáng cùng lúc.**
- **Khi Chức năng giữ phanh tự động ở trạng thái tắt, đèn báo Chức năng giữ phanh tự động trên cụm đồng hồ sẽ tắt. Chỉ báo “Chức năng giữ phanh tự động” cũng sẽ tắt cùng lúc.**

▽ Biểu tượng Hệ thống kiểm soát cân bằng xe

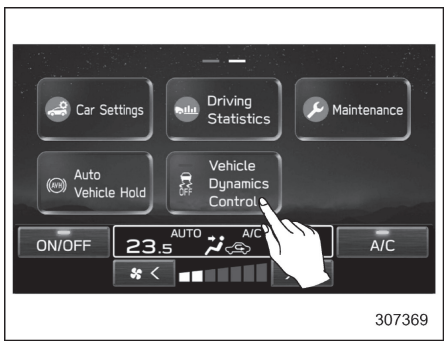

Để tắt và bật Hệ thống kiểm soát cân bằng xe, hãy chạm vào biểu tượng “Hệ thống kiểm soát cân bằng thân xe”.Khi Hệ thống kiểm soát cân bằng thân xe tắt trong khi động cơ đang chạy, đèn báo Hệ thống kiểm soát cân bằng thân xe TẮT trên cụm đồng hồ sẽ sáng lên. Tham khảo mục “Bật/tắt Hệ thống kiểm soát cân bằng thân xe” ☞Tr. 316.

Hệ thống kiểm soát cân bằng thân xe sẽ tắt. Khi bạn chạm vào biểu tượng “Hệ thống kiểm soát cân bằng thân xe” lần nữa để bật lại Hệ thống kiểm soát cân bằng thân xe, đèn báo Hệ thống kiểm soát cân bằng thân xe TẮT sẽ không sáng nữa.

- CÒN TIẾP -

LƯU Ý

- **Khi Hệ thống kiểm soát cân bằng thân xe ở trạng thái bật, đèn báo TẮT của Hệ thống kiểm soát cân bằng thân xe trên cụm đồng hồ sẽ tắt. Chỉ báo "Hệ thống kiểm soát cân bằng thân xe" cũng sẽ sáng cùng lúc.**
- **Khi Hệ thống kiểm soát cân bằng thân xe ở trạng thái tắt, đèn báo TẮT của Hệ thống kiểm soát cân bằng thân xe trên cụm đồng hồ sẽ sáng. Chỉ báo "Hệ thống kiểm soát cân bằng thân xe" cũng sẽ tắt cùng lúc.**

▽ Biểu tượng cài đặt xe



307372

1. Nhấn ⌂ (HOME).
2. Chạm vào (Cài đặt xe).

Có thể điều chỉnh cài đặt cho các mục sau đây một cách thủ công để đáp ứng các yêu cầu cá nhân của bạn.

Mục			Các cài đặt hiện có	Trang tham khảo về hoạt động hệ thống của xe	Trang tham khảo về quy trình cài đặt
Menu thứ nhất	Menu thứ hai	Menu thứ ba			
Cài đặt xe	Hệ thống mở cửa không cần chìa khóa	Đèn báo nguy	BẬT/TẮT	123	217
		Tự động khóa lại*2	20 giây/30 giây/40 giây/50 giây/60 giây/TẮT	123	201
	Bộ chống đọng sương	—	15 phút/Liên tục	244	217
	Đèn nội thất	—	10 giây/20 giây/30 giây/TẮT	271	217
	Thay đổi làn đường bằng một chạm	—	BẬT/TẮT	237	217
	Khóa/mở khóa cửa tự động	Khóa cửa tự động	Tốc độ xe/Chuyển số vào hoặc ra khỏi ĐẬU XE/Tắt	126	217
		Mở khoá cửa tự động	Khóa điện TẮT/Cửa người lái mở/ Chuyển số vào hoặc ra khỏi ĐẬU XE/TẮT		217
	Chức năng nhắc nhở ghế sau	—	BẬT/TẮT	53	217
	Hệ thống kiểm soát cân bằng thân xe	—	BẬT/TẮT	316	217
	Giữ phanh tự động (AVH)	—	BẬT/TẮT	326	217
	Tự động dừng/ khởi động	—	BẬT/TẮT	338	217
	Chế độ X-MODE	—	BẬT/TẮT	318	217
	Đơn vị	—	km, km/h, lít/dặm, MPH, Gallon	145 và 174	217
	Cài đặt chế độ TPMS	Chế độ bình thường/Chế độ tải/ Chế độ kéo	—	322	217

*1: Nếu trang bị
*2: Mẫu không có hệ thống khóa kép:

- CÒN TIẾP -

LƯU Ý

Chạm vào ⓘ để hiển thị giải thích về các mục.

▼ **Cách chọn các mục trên màn hình**

▽ **Cài đặt BẬT/TẮT**

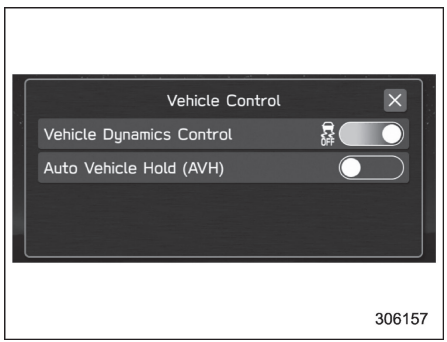

Ví dụ

Chạm vào menu thay đổi và chọn ON (BẬT) hoặc OFF (TẮT)

▽ **Chọn**



Ví dụ

Chạm vào mục mong muốn.

▼ **Cách chọn các mục trên màn hình**

▽ **Độ sáng/Độ tương phản**

Cài đặt và điều chỉnh độ sáng và độ tương phản của màn hình thông tin trung tâm.

LƯU Ý

"Độ sáng" chỉ có thể được điều chỉnh khi "Nút điều chỉnh độ sáng" tắt. Tham khảo mục "Cài đặt chung" ☞Tr. 208.

1. Nhấn biểu tượng (HOME).
2. → (Cài đặt)
3. → "Chung"
4. → "Màn hình"
5. → "Độ sáng/Độ tương phản"

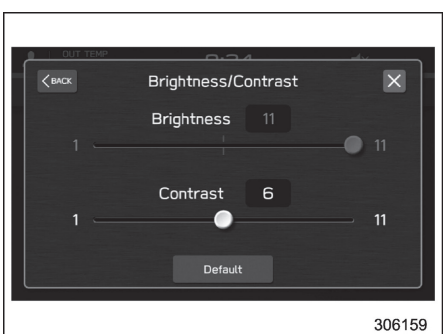

6. Kéo ● để điều chỉnh độ sáng và độ tương phản.
   Chạm vào "Default" để chuyển về cài đặt gốc.

- CÒN TIẾP -

▽ **Danh sách sinh nhật**

Nếu sắp đến một ngày sinh nhật hoặc ngày kỷ niệm, một thông báo sẽ xuất hiện khi công tắc khóa điện được chuyển sang vị trí "ON". Có thể cài đặt bật hoặc tắt chức năng này thông qua "Màn hình nhắc nhở". Để biết thêm chi tiết, tham khảo mục "Cài đặt chung" ☞Tr. 208.

1. Nhấn nút (HOME).
2. → (Cài đặt)
3. → "Chung"
4. → "Danh sách sinh nhật"

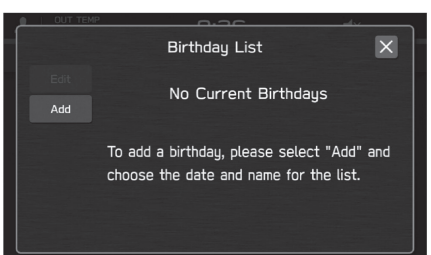

306160

5. →"Thêm"



306161

6. Nhập tên.
7. → "Tiếp theo"

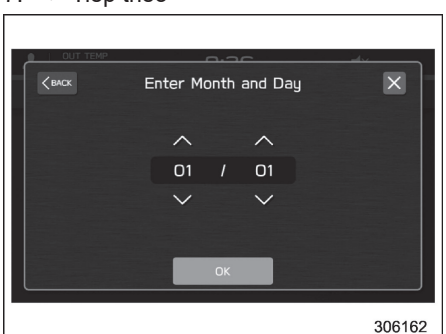

306162

8. Nhập ngày.
9. → "OK"

LƯU Ý

Có thể lưu tối đa 5 ngày sinh nhật.

▽ **Danh sách ngày kỷ niệm**

Quy trình đặt nhắc nhở ngày kỷ niệm cũng giống như "Danh sách ngày sinh nhật" ☞Tr. 218, ngoại trừ việc chọn "Danh sách ngày kỷ niệm" ở bước 4.

▼ **Thông số lái xe**

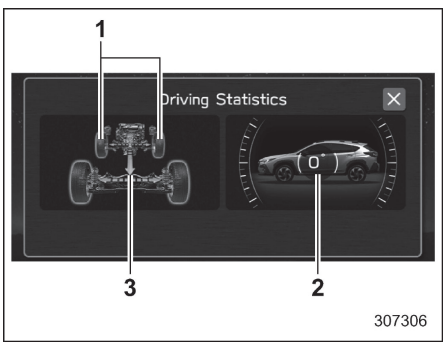

307306

1 Góc lái
2 Tư thế xe
3 Điều kiện lái

Màn hình này hiển thị trạng thái lái của xe và các chức năng đang trong trạng thái hoạt động. Đối với các chức năng đang hoạt động, đèn báo sẽ sáng lên hoặc nhấp nháy.

LƯU Ý

- **Báo hiệu về tư thế xe có thể khác với tư thế thực sự của xe.**
- **Khi chế độ X-MODE bật, màn hình thông tin trung tâm sẽ chuyển sang màn hình X-MODE.**
- **Góc nghiêng của xe không chỉ thay đổi do góc của mặt đường, mà còn do xe bị nghiêng bởi người ngồi, hàng hóa, xe tăng hoặc giảm tốc**

▼ Bảo dưỡng



Có thể cài đặt nhắc nhở bảo dưỡng.

Cài đặt dầu bôi trơn động cơ:

1. Chạm vào (Bảo dưỡng).
2. → (Dầu bôi trơn động cơ)
3. Chọn “Notification Date” (Ngày thông báo) hoặc “Notification Distance” (Khoảng cách thông báo) đối với tính năng nhắc nhở.
4. →“Thiết lập”
5. → ☒

Cài đặt bộ lọc dầu:

Quy trình cài đặt cũng tương tự như cài đặt “Dầu bôi trơn động cơ”, nhưng chỉ khác ở điểm là chạm vào mục “Lịch bảo dưỡng” ở bước 2.

Cài đặt lốp:

Quy trình cài đặt cũng tương tự như cài đặt “Dầu bôi trơn động cơ”, nhưng chỉ khác ở điểm là chạm vào mục “Lốp xe” ở bước 2.

Cài đặt lịch bảo dưỡng:

Quy trình cài đặt cũng tương tự như nhắc nhở thay “Dầu bôi trơn động cơ”, nhưng chỉ khác ở điểm là chạm vào mục “Lịch bảo dưỡng” ở bước 2.

LƯU Ý

- **Chạm vào “Reset” để cài đặt lại từ đầu.**
- **Chạm vào “Update” (cập nhật) để quay trở lại giá trị mặc định.**

3-8. Đồng hồ

Đối với mẫu xe được trang bị hệ thống điều hướng và/hoặc âm thanh SUBARU chính hãng, có thể điều chỉnh đồng hồ bằng chế độ tự động hoặc chỉnh tay.

■ Cài đặt đồng hồ theo cách thủ công

▼ Mẫu xe trang bị màn hình kép 7,0 inch

1. Chuyển công tắc khóa điện sang vị trí "ON".



2. Nhấn nút ⌂ (HOME).
3. Chạm vào ⚙ (Cài đặt).
4. → "Chung"
5. → "Đồng hồ"
6. → "Cài đặt thời gian"

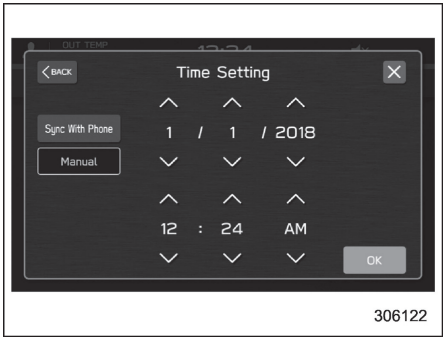

7. → "Thủ công"
8. → ∧ hoặc ∨
9. → "OK"

LƯU Ý

Màn hình cài đặt đồng hồ cũng có thể hiển thị bằng cách chạm vào đồng hồ trên thanh trạng thái.

▼ Mẫu xe trang bị màn hình 11,6 inch

1. Chuyển công tắc khóa điện sang vị trí "ON".



2. Nhấn biểu tượng ⌂ (HOME).
3. → ⚙ (Cài đặt)
4. → "Chung"
5. → "Đồng hồ"
6. → "Cài đặt thời gian"

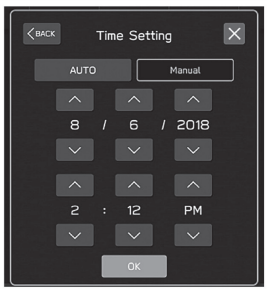

306124

7. → “Thủ công”
8. → ∧ hoặc ∨
9. → “OK”

LƯU Ý

Màn hình cài đặt đồng hồ cũng có thể hiển thị bằng cách chạm vào đồng hồ trên thanh trạng thái.

■ Cài đặt đồng hồ tự động

▼ Mẫu xe trang bị màn hình kép 7,0 inch

1. Chuyển công tắc khóa điện sang vị trí “ON”.



307365

2. Nhấn nút ⌂ (HOME).
3. Chạm vào ⚙(Cài đặt).
4. → “Chung”
5. → “Đồng hồ”
6. → “Cài đặt thời gian”

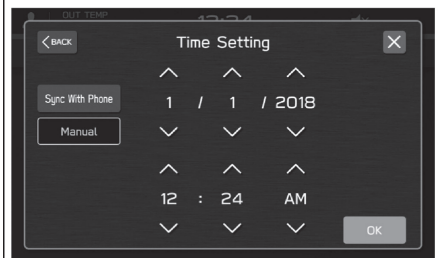

306122

7. → “Đồng bộ với điện thoại”

Đồng hồ có thể được cài đặt và điều chỉnh tự động khi điện thoại thông minh được kết nối qua Bluetooth® để chuyển dữ liệu danh bạ.

1. Đăng ký điện thoại thông minh vào hệ thống âm thanh. Để biết thêm chi tiết, tham khảo mục “CÀI ĐẶT Bluetooth” trong phần bổ sung trong Hướng dẫn sử dụng xe đối với hệ thống âm thanh/điều hướng.
2. Chuyển dữ liệu danh bạ vào hệ thống. Để biết thêm chi tiết, tham khảo mục “CÀI ĐẶT Bluetooth” trong phần bổ sung trong Hướng dẫn sử dụng xe đối với hệ thống âm thanh/điều hướng. Đồng hồ sẽ được điều chỉnh tự động.

- CÒN TIẾP -

LƯU Ý

Tùy thuộc vào mẫu điện thoại thông minh, cài đặt của điện thoại thông minh được kết nối có thể cần thay đổi. (ví dụ: Đối với điện thoại hệ điều hành iOS hoặc các mẫu điện thoại khác, có thể cần kích hoạt cài đặt thông báo. Để biết thêm chi tiết, hãy kiểm tra hướng dẫn kết nối với điện thoại thông minh.

▼ Màn hình kép 11,6 inch inch

1. Chuyển công tắc khóa điện sang vị trí "ON".

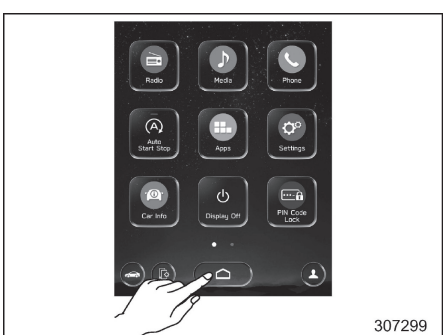

2. Nhấn biểu tượng ⌂(HOME).
3. → ⚙(Cài đặt)
4. → "Chung"
5. → "Đồng hồ"
6. → "Cài đặt thời gian"
7. Mẫu xe có hệ thống điều hướng:
   → "Tự động"
   Mẫu xe không có hệ thống điều hướng:
   →"Đồng bộ với điện thoại"

▽ Mẫu xe có hệ thống điều hướng

Đồng hồ có thể cài đặt tự động ở nơi có tín hiệu GPS.

▽ Mẫu xe không có hệ thống điều hướng

Đồng hồ có thể được cài đặt và điều chỉnh tự động khi điện thoại thông minh được kết nối qua Bluetooth® để chuyển dữ liệu danh bạ.

1. Đăng ký điện thoại thông minh vào hệ thống âm thanh. Để biết thêm chi tiết, tham khảo mục "CÀI ĐẶT Bluetooth" trong phần bổ sung trong Hướng dẫn sử dụng xe đối với hệ thống âm thanh/điều hướng.
2. Chuyển dữ liệu danh bạ vào hệ thống. Để biết thêm chi tiết, tham khảo mục "CÀI ĐẶT Bluetooth" trong phần bổ sung trong Hướng dẫn sử dụng xe đối với hệ thống âm thanh/điều hướng. Đồng hồ sẽ được điều chỉnh tự động.

LƯU Ý

Tùy thuộc vào mẫu điện thoại thông minh, cài đặt của điện thoại thông minh được kết nối có thể cần thay đổi. (ví dụ: Đối với điện thoại hệ điều hành iOS hoặc các mẫu điện thoại khác, có thể cần kích hoạt cài đặt thông báo. Để biết thêm chi tiết, hãy kiểm tra hướng dẫn kết nối với điện thoại thông minh.

■ Múi giờ (Mẫu xe có hệ thống điều hướng)

Bạn có thể định cấu hình cài đặt "Múi giờ" trên màn hình cài đặt đồng hồ.

Nếu có tín hiệu GPS khi chọn "AUTO" (Tự động), "Múi giờ" sẽ được tự động thiết lập. Tham khảo mục "Màn hình chính" ☞Tr. 192 để cài đặt.

■ Giờ tiết kiệm ánh sáng ban ngày (Mẫu xe có hệ thống điều hướng)

Bạn có thể định cấu hình cài đặt "Giờ tiết kiệm ánh sáng ban ngày" trên màn hình cài đặt đồng hồ. Nếu có tín hiệu GPS khi chọn "AUTO" (Tự động), "Giờ tiết kiệm ánh sáng ban ngày" sẽ được tự động thiết lập. Tham khảo mục "Màn hình chính" ☞Tr. 192 để cài đặt.

LƯU Ý

- **Khi "Cài đặt thời gian" được đặt thành "AUTO", bạn có thể thay đổi cài đặt "Giờ tiết kiệm ánh sáng ban ngày" và "Múi giờ".**
- **Khi "Giờ tiết kiệm ánh sáng ban ngày" được đặt thành "AUTO", cài đặt "Múi giờ" chỉ có thể được chuyển thành "AUTO".**

3-9. Khóa bằng mã PIN

Khi để xe ở chỗ dịch vụ đỗ xe, chẳng hạn như tại khách sạn hoặc nhà hàng, bạn có thể thiết lập chức năng Khóa bằng mã PIN (Chế độ giao xe để người khác đỗ). Thiết lập này sẽ tắt các chức năng điều hướng, âm thanh và cài đặt xe. Màn hình sẽ không hoạt động được, tránh rò rỉ thông tin cá nhân. Chức năng Khóa bằng mã PIN được thiết kế để giúp ngăn rò rỉ thông tin cá nhân.

■ Bật chức năng khóa bằng mã PIN



307327

Mẫu xe trang bị màn hình 11,6 inch



307374

Mẫu xe trang bị màn hình kép 7,0 inch

1. Chạm vào "PIN Code Lock".



307145

Mẫu xe trang bị màn hình 11,6 inch

- CÒN TIẾP -

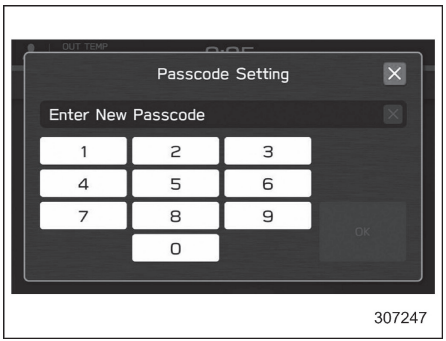

Mẫu xe trang bị màn hình kép 7,0 inch

2. Nhập mật mã.
3. Chạm vào “OK”.

■ Tắt chức năng khóa bằng mã PIN

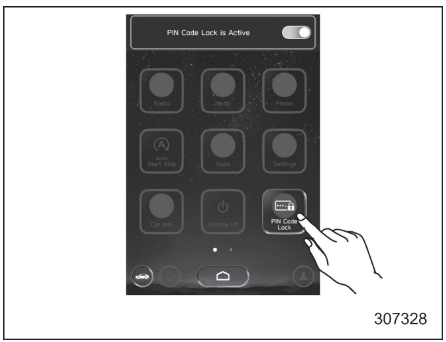

Mẫu xe trang bị màn hình 11,6 inch

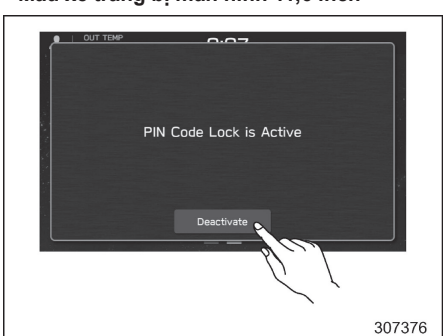

Mẫu xe trang bị màn hình kép 7,0 inch

1. Chạm vào “PIN Code Lock” hoặc chọn OFF (mẫu xe trang bị màn hình 11,6 inch).

   Chạm vào "Deactivate" (mẫu xe trang bị màn hình kép 7,0 inch)
2. Nhập mật mã.
3. Chạm vào “OK”.

LƯU Ý

Nếu bạn nhập sai mật mã ba lần liên tiếp khi cài đặt hoặc hủy chức năng Khóa bằng mã PIN, một thông báo nhắc bạn liên hệ với đại lý SUBARU sẽ hiển thị, nhưng bạn vẫn có thể nhập mật mã ngay cả sau lần thử thứ tư.

Nếu bạn quên mật mã, hãy trao đổi với đại lý SUBARU của mình.

3-10. Công tắc điều khiển đèn

⚠ THẬN TRỌNG

- **Sử dụng bất kỳ đèn nào trong một khoảng thời gian dài trong khi động cơ không chạy có thể làm cạn ắc quy.**
- **Trước khi rời xe, hãy đảm bảo công tắc điều khiển đèn được chuyển sang vị trí tắt. Nếu xe để không trong một thời gian dài và công tắc điều khiển đèn không tắt, mặc dù đèn sẽ tắt sau 10 phút, thì ắc quy phụ 12V có thể bị cạn.**

Công tắc điều khiển đèn hoạt động khi công tắc khóa điện ở vị trí "ACC" hoặc "ON".

Bất kể trạng thái của công tắc điều khiển đèn, các đèn đang sáng sẽ tắt đi khi tắt công tắc khóa điện.

LƯU Ý

Công tắc điều khiển đèn có thể sử dụng (trừ vị trí AUTO) ngay cả khi công tắc khóa điện được chuyển sang vị trí "OFF" (Tắt).

Nếu cửa người lái mở trong khi đèn chiếu sáng đang sáng trong những điều kiện như vậy, một tiếng bíp sẽ vang lên để người lái biết đèn đang sáng.

■ Đèn chiếu sáng

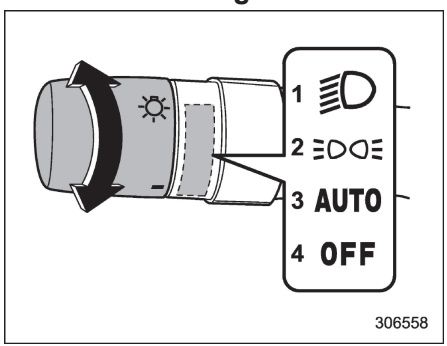

Xe có bộ vị trí AUTO

1 Vị trí thứ hai
2 Vị trí thứ nhất
3 Vị trí AUTO (Tự động):
4 Vị trí OFF (Tắt)

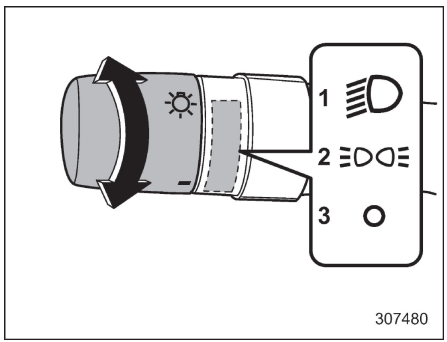

Xe không có vị trí AUTO

1 Vị trí thứ hai
2 Vị trí thứ nhất
3 Vị trí OFF (Tắt)

Để bật đèn chiếu sáng lên, hãy vặn núm ở đầu cần gạt báo rẽ.

Vị trí thứ hai:

Đèn chiếu sáng, đèn phía trước, đèn bảng táp-lô, đèn hậu, đèn báo hiệu phía sau và đèn biển số xe được bật.

Vị trí thứ nhất:

Đèn phía trước, đèn bảng táp-lô, đèn hậu, đèn báo hiệu phía sau và đèn biển số xe đều bật.

- CÒN TIẾP -

Vị trí AUTO (tự động) (nếu trang bị):

Khi công tắc khóa điện ở vị trí “ON”, đèn chiếu sáng, đèn phía trước, đèn bảng táp-lô, đèn hậu, đèn báo hiệu phía sau và đèn biển số xe sẽ tự động bật hoặc tắt tùy vào mức độ ánh sáng của môi trường xung quanh.

Vị trí OFF:

Tất cả đèn chiếu sáng đều tắt.

LƯU Ý

- **Mẫu xe có đèn pha tự động bật/tắt: Nếu công tắc điều khiển đèn ở vị trí “AUTO” và đèn pha không bật lên khi bên ngoài trời tối, chuyển công tắc đèn về vị trí thứ hai. Khi việc này xảy ra, bạn nên mang tới đại lý SUBARU để kiểm tra càng sớm càng tốt.**
- **Mẫu xe có đèn pha tự động bật/tắt: Độ nhạy của đèn pha tự động bật/tắt có thể được thay đổi bởi đại lý SUBARU. Chúng tôi khuyên bạn nên liên hệ với đại lý SUBARU của bạn để biết thêm chi tiết.**

▼ Đèn chiếu sáng tự động bật/tắt có kết nối với cần gạt mưa (nếu trang bị)

Khi công tắc điều khiển đèn ở vị trí “AUTO”, đèn chiếu sáng sẽ tự động bật khi cần gạt mưa kính chắn gió hoạt động vài lần. Đèn chiếu sáng sẽ tự động tắt khoảng 1 phút sau khi cần gạt mưa dừng hoạt động.

Cài đặt BẬT/TẮT của chức năng này có thể được thay đổi bởi đại lý SUBARU. Bạn nên tham khảo ý kiến với đại lý SUBARU để biết thêm chi tiết.

LƯU Ý

Đèn chiếu sáng tự động bật/tắt có kết nối với cần gạt mưa có thể không hoạt động tùy vào mức độ ánh sáng xung quanh.

▼ Cài đặt trì hoãn tắt đèn chiếu sáng

Chức năng trì hoãn tắt đèn chiếu sáng sẽ bật đèn chiếu sáng lên để ra khỏi xe một cách thuận tiện vào ban đêm hoặc ở nơi tối.

LƯU Ý

Cài đặt gốc (cài đặt mặc định) đối với thời gian hoạt động của đèn chiếu sáng và đèn bên ngoài là 30 giây.

Cài đặt này có thể chuyển sang chế độ TẮT (không hoạt động), 30 giây, 60 giây hoặc 90 giây tại đại lý SUBARU. Để biết thêm chi tiết, chúng tôi khuyên bạn nên liên hệ với đại lý SUBARU.

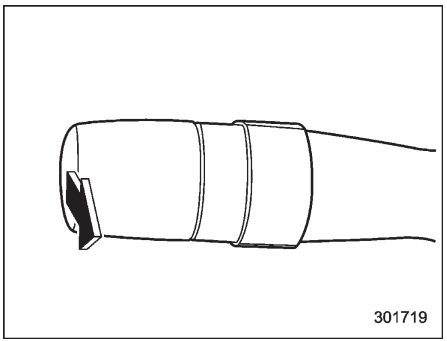

Khi công tắc khóa điện tắt và công tắc điều khiển đèn ở vị trí “AUTO” hoặc “OFF”, nếu bạn kéo cần gạt báo rẽ về phía bạn, đèn chiếu sáng chiếu gần và một số đèn bên ngoài sẽ sáng lên như sau.

- Sáng 30 giây sau khi cửa người lái đóng.
- Sáng cho đến khi bạn nhấn nút khóa trên chìa khóa thông minh hai lần liên tiếp.
- Sáng cho đến khi bạn chạm vào cảm biến khóa cửa trên tay nắm cửa hai lần liên tiếp.

LƯU Ý

- **Khi chức năng trì hoãn tắt đèn chiếu sáng đang hoạt động, nếu bạn thực hiện bất kỳ thao tác nào sau đây, đèn chiếu sáng và đèn bên ngoài sẽ tắt.**

  - Chuyển công tắc khóa điện sang vị trí "ON".

  - Kéo cần gạt báo rẽ về phía bạn.

  - Cài đặt công tắc điều khiển đèn về vị trí không phải là "AUTO" hay "OFF".
- **Nếu cửa người lái không được mở và đóng, các đèn này sẽ tắt sau 3 phút.**

▼ Chức năng hạn chế cạn ắc quy

Khi bạn tắt công tắc khóa điện trong khi đèn pha đang bật, chức năng hạn chế cạn ắc quy sẽ được kích hoạt và thực hiện các thao tác sau để giảm nguy cơ cạn ắc quy.

- Đèn pha tự động tắt sau 10 phút.
- Khi bạn mở hoặc đóng cửa hoặc vận hành công tắc điều khiển đèn pha, đèn pha sẽ tự động tắt sau 10 phút.

LƯU Ý

- **Khi bạn rời khỏi xe, hãy chuyển công tắc điều khiển đèn sang vị trí "TẮT" để tránh hết ắc quy.**
- **Khi bạn mở hoặc đóng cửa hoặc vận hành công tắc điều khiển đèn pha sau khi đèn pha tự động tắt, đèn pha sẽ bật lại.**

▼ Cảm biến đèn pha tự động bật/tắt (cảm biến đèn đi trời mưa) (nếu trang bị)

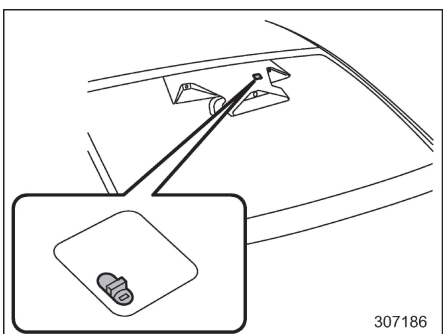

Cảm biến nằm ở trên kính chắn gió như trong hình minh họa.

⚠ THẬN TRỌNG

Nếu có vật nào được gắn vào hoặc gắn gần cảm biến, cảm biến có thể không phát hiện mức độ sáng của không gian xung quanh một cách chính xác và đèn chiếu sáng tự động bật/tắt có thể không hoạt động chuẩn xác.

■ Thay đổi chiếu sáng xa/gần (làm mờ)

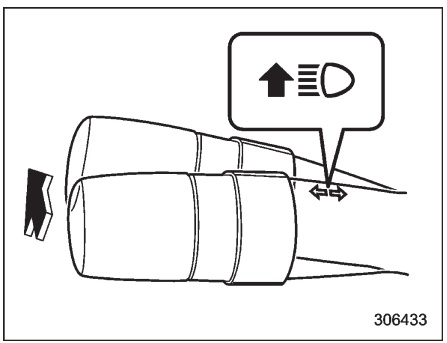

Khi công tắc điều khiển đèn ở vị trí " " hoặc "AUTO" (nếu trang bị) ở nơi ít ánh sáng, đèn chiếu sáng sẽ bật.

Đẩy cần gạt về phía trước rồi thả cần gạt sẽ kích hoạt chế độ chiếu xa. Kéo cần gạt về phía sau rồi thả cần gạt sẽ chuyển đèn pha sang chế độ chiếu gần.

Đối với mẫu xe có chức năng Đèn pha thông minh, khi công tắc điều khiển đèn ở vị trí "AUTO", việc đẩy cần gạt về phía trước sẽ bật chức năng Đèn pha thông minh lên.

Xem mục "Chức năng Đèn pha thông minh" ☞ Tr. 228.

Khi đèn pha ở chế độ chiếu xa, đèn báo chiếu xa " " trên cụm đồng hồ cũng sáng.

- CÒN TIẾP -

■ Nhấp nháy đèn chiếu sáng

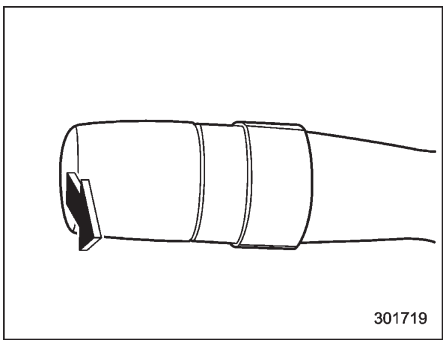

⚠THẬN TRỌNG

Không được giữ cần gạt ở vị trí làm nhấp nháy đèn quá một vài giây.

Để nhấp nháy đèn chiếu sáng, kéo cần gạt về phía bạn và thả cần gạt ra. Chế độ chiếu xa vẫn sẽ bật trong khi bạn giữ cần gạt. Đèn chiếu sáng nhấp nháy vẫn hoạt động ngay cả khi công tắc đèn ở vị trí tắt.

Khi đèn chiếu sáng ở vị trí chiếu xa, đèn báo chiếu xa "≡●" trên cụm đồng hồ cũng sáng.

■ Chức năng hỗ trợ đèn pha thông minh (nếu trang bị)

LƯU Ý

- **Không nên đánh giá quá cao khả năng của chức năng hỗ trợ đèn pha thông minh. Người lái xe luôn có trách nhiệm nắm rõ tình huống xung quanh, lái xe an toàn và thay đổi chế độ đèn chiếu sáng khi cần thiết.**
- **Cài đặt gốc (mặc định) cho chức năng này được đặt là trạng thái hoạt động. Cài đặt này có thể chuyển sang "OFF" (không hoạt động) tại đại lý SUBARU. Để biết thêm chi tiết, chúng tôi khuyên bạn nên liên hệ với đại lý SUBARU.**
- **Tốc độ xe thiết lập sẵn thay đổi tùy theo từng mẫu xe.**
- **Chức năng hỗ trợ đèn pha thông minh sử dụng camera kép được lắp ở vị trí phía trên của kính chắn gió.**
- **Để biết thêm chi tiết cách vận hành camera kép, hãy tham khảo phụ lục về Hướng dẫn sử dụng dành cho hệ thống EyeSight.**

Chức năng hỗ trợ đèn pha thông minh tự động thay đổi đèn chiếu sáng từ chiếu xa sang chiếu gần (hoặc ngược lại).

Khi thỏa mãn tất cả các điều kiện sau, đèn chiếu sáng sẽ chuyển sang chiếu xa.

- Khi tốc độ xe tăng lên đến hoặc cao hơn mức thiết lập sẵn.
- Không có xe nào đi trước hoặc ngược chiều.
- Không gian phía trước xe bị tối.
- Đường không có khúc cua gấp.

Khi thỏa mãn bất kỳ điều kiện nào sau đây, đèn chiếu sáng sẽ chuyển sang chiếu gần.

- Khi tốc độ xe giảm đi đến hoặc thấp hơn mức thiết lập sẵn.
- Khi phần đường phía trước của xe sáng.
- Khi có xe đi trước hoặc ngược chiều.
- Hệ thống EyeSight gặp sự cố hoặc tạm dừng hoạt động.

▼ Cách sử dụng chức năng hỗ trợ đèn pha thông minh

Chức năng hỗ trợ đèn pha thông minh sẽ được kích hoạt khi tất cả các điều kiện sau được đáp ứng.

- Công tắc điều khiển đèn ở vị trí "AUTO" và đèn chiếu sáng chiếu gần tự động bật.
- Cần gạt báo rẽ được đẩy về phía trước.

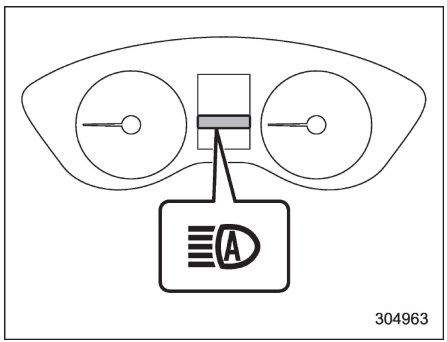

Chỉ báo chức năng hỗ trợ đèn pha thông minh

Khi chức năng hỗ trợ đèn pha thông minh được kích hoạt, chỉ báo của chức năng này trên cụm đồng hồ sẽ sáng lên.

LƯU Ý

Nếu chức năng hỗ trợ đèn pha thông minh gặp trục trặc hoặc tạm thời dừng hoạt động, đèn chiếu sáng sẽ được cố định ở chế độ chiếu gần.

▼ Cách thay đổi chế độ đèn chiếu sáng bằng tay

Chuyển sang chế độ chiếu gần:

- Cài đặt công tắc điều khiển đèn sang " ≡D ".
- Kéo cần gạt khi đang bật chế độ chiếu xa và thả cần gạt.

Chuyển sang chế độ chiếu xa:

Đẩy cần gạt về phía trước và thả cần gạt.

Lúc này, chức năng hỗ trợ đèn pha thông minh sẽ tắt, đèn báo hỗ trợ đèn pha thông minh sẽ tắt và đèn báo chiếu xa sẽ bật.

LƯU Ý

- **Sau khi thay đổi chế độ đèn chiếu sáng thành chiếu xa theo cách thủ công, nếu bạn bật chức năng hỗ trợ đèn pha thông minh, hãy đẩy cần gạt về phía trước rồi nhả ra.**
- **Khi thay đổi chế độ đèn chiếu sáng thành chiếu xa theo cách thủ công, nếu bạn xoay công tắc điều khiển đèn sang vị trí " ≡DOE ", thì đèn đỗ xe, đèn báo hiệu bên hông phía trước, đèn báo hiệu bên hông phía sau, đèn hậu và đèn biển số xe sẽ bật.**

▼ Mẹo dành cho hệ thống hỗ trợ đèn pha thông minh

- Chức năng hỗ trợ đèn pha thông minh nhận diện điều kiện xung quanh xe dựa trên độ sáng của ánh sáng phía trước xe,... Do đó, trong một số tình huống, chế độ đèn chiếu sáng có thể chuyển sang chế độ không phù hợp với người lái.
- Hệ thống có thể không phát hiện được xe đạp hoặc xe đạp chở hàng.
- Trong các tình huống sau đây, độ sáng của môi trường xung quanh có thể không được nhận diện chính xác và chức năng hỗ trợ đèn pha thông minh có thể không hoạt động chuẩn xác. Do đó, ánh sáng chói của đèn pha có thể gây chói mắt cho xe đi ngược chiều hoặc xe phía trước. Ngoài ra, chế độ chiếu gần có thể vẫn tiếp tục mặc dù không có xe ở chiều ngược lại và xe ở phía trước. Trong trường hợp đó, thay đổi chế độ đèn chiếu sáng bằng tay.

  - Khi thời tiết xấu (sương mù, tuyết, bão cát, mưa to,...)

  - Khi kính chắn gió bị bẩn hoặc mờ do sương.

  - Khi kính chắn gió bị nứt hoặc hỏng.

  - Nếu có đèn tương tự đèn chiếu sáng và đèn hậu ở khu vực xung quanh.

  - Khi xe ở chiều ngược lại và xe phía trước đang đi mà không bật đèn chiếu sáng hoặc đèn hậu.

  - Nếu đèn chiếu sáng của xe ở chiều ngược lại hoặc đèn hậu của xe phía trước bị bẩn hay đổi màu, hoặc nếu hướng chiếu của chùm sáng không chính xác.

  - Khi độ sáng tiếp tục thay đổi nhanh chóng khi đang lái xe.

  - Khi lái xe trên đường gập ghềnh hoặc

- CÒN TIẾP -

không bằng phẳng.

- Khi lái xe trên đường có nhiều khúc cua.

- Khi có một số vật thể phản chiếu ánh đèn rất mạnh, ví dụ như biển báo đường hoặc gương của phương tiện phía trước.

- Khi phần sau của phương tiện phía trước, ví dụ như công ten nơ, phản chiếu ánh đèn rất mạnh.

- Khi đèn chiếu sáng của xe bạn bị hỏng hoặc bẩn.

- Khi xe của bạn bị nghiêng, ví dụ như trong trường hợp xe bị xẹp lốp hoặc được kéo đi.

- Khi camera kép bị biến dạng hoặc ống kính của camera kép bị bẩn.

- Ngay sau khi động cơ vừa khởi động.

- Trong những điều kiện sau, chế độ đèn chiếu sáng sẽ không tự động chuyển từ chiếu xa sang chiếu gần.

  - Khi xe của bạn vượt qua xe khác ở khúc cua khuất tầm nhìn.

  - Khi một phương tiện khác vượt qua trước mặt xe của bạn.

  - Khi một phương tiện đang tới hoặc phương tiện phía trước đi vào và ra khỏi phạm vi quan sát vì đường liên tục có khúc cua, dải phân cách, cây ven đường,...

- Nếu camera kép phát hiện ánh sáng của đèn sương mù phía trước của xe ngược chiều, chế độ đèn chiếu sáng có thể tự động chuyển từ chiếu xa sang chiếu gần.

- Chế độ đèn chiếu sáng có thể chuyển từ chiếu xa sang chiếu gần hoặc chế độ chiếu gần có thể tiếp tục khi bị ảnh hưởng bởi đèn đường, tín hiệu giao thông, ánh sáng của biển quảng cáo hoặc vật phản chiếu như biển báo đường bộ và biển báo.

- Thời điểm thay đổi chế độ đèn chiếu sáng có thể khác nhau do các yếu tố sau.

  - Màu hoặc độ sáng của đèn chiếu sáng từ một phương tiện đang đi tới hoặc đèn hậu của phương tiện phía trước

  - Đèn chiếu sáng của phương tiện đang đi tới hoặc đèn hậu của phương tiện phía trước bị dính bùn, phủ tuyết,...

  - Chuyển động và hướng đi của phương tiện đang đi tới và phương tiện phía trước

  - Khi đèn chiếu sáng của phương tiện đang tới hoặc đèn hậu của phương tiện phía trước chỉ sáng một bên.

  - Khi phương tiện đang tới hoặc phương tiện phía trước là xe máy.

  - Điều kiện của đường (dốc, khúc cua, mặt đường,...)

  - Số người trên xe và trọng lượng hàng hóa chất trên xe

  - Khả năng nhận diện của camera kép bị hạn chế

■ Hệ thống đèn chạy ban ngày

⚠ CẢNH BÁO

Khi đèn chạy ban ngày sáng lên, đèn hậu sẽ không sáng. Khi trời bên ngoài tối, chuyển công tắc đèn sang vị trí "≡D" để bật đèn chiếu sáng và đèn hậu. Việc này sẽ cải thiện tầm nhìn và giúp tài xế khác dễ thấy xe của bạn hơn.

Đèn chạy ban ngày sẽ tự động sáng khi thỏa mãn các điều kiện sau đây.

- Động cơ đang chạy.
- Phanh tay được nhả hoàn toàn.
- Công tắc điều khiển đèn ở vị trí "AUTO" hoặc OFF.

LƯU Ý

- **Nếu sử dụng phanh tay khi khởi động động cơ, đèn chạy ban ngày sẽ sáng lên khi nhả phanh tay.**

- **Khi công tắc đèn chiếu sáng ở vị trí "≡D◇≡" hoặc " ≡D", hệ thống đèn chạy ban ngày sẽ bị vô hiệu hóa.**
- **Khi công tắc đèn chiếu sáng ở vị trí "AUTO" và đèn chiếu sáng tự động bật lên, đèn chạy ban ngày sẽ tắt.**

3-11. Đèn chiếu sáng tự điều chỉnh theo góc lái (SRH) (nếu trang bị)

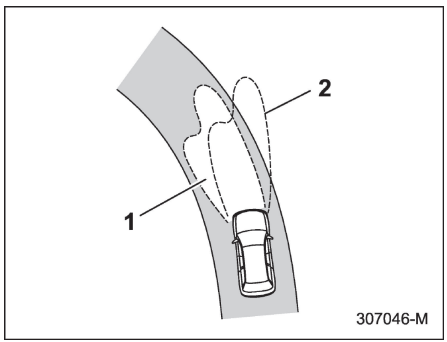

1 Vùng chiếu sáng mục tiêu khi bật chức năng SRH

2 Vùng chiếu sáng mục tiêu khi không bật chức năng SRH

SRH là chức năng tự động quay chùm đèn chiếu xa sang trái hoặc phải theo góc lái và tốc độ xe. Chức năng này giúp cải thiện tầm nhìn vào ban đêm bằng cách chiếu sáng đường phía trước ở các góc đường và giao lộ.

Bạn có thể bật hoặc tắt chức năng SRH. Có thể thay đổi cài đặt thông qua màn hình thông tin trung tâm. Để biết thêm thông tin chi tiết, tham khảo mục "Cài đặt xe" ☞Tr. 197.

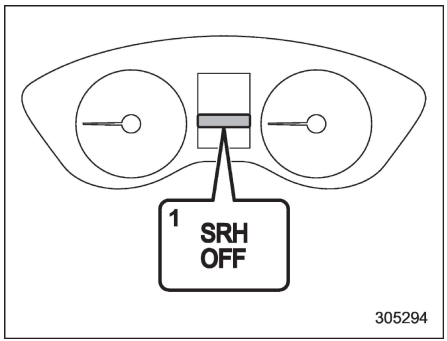

1 Đèn báo đèn pha tự điều chỉnh theo góc lái TẮT

Đèn báo chức năng Đèn chiếu sáng tự điều chỉnh theo góc lái TẮT trên màn hình cụm đồng hồ (màn hình màu LCD) sẽ tắt đi khi chức năng SRH bật.

Đèn báo chức năng Đèn chiếu sáng tự điều chỉnh theo góc lái TẮT trên màn hình cụm đồng hồ (màn hình màu LCD) sẽ bật đi khi chức năng SRH tắt.

- CÒN TIẾP -

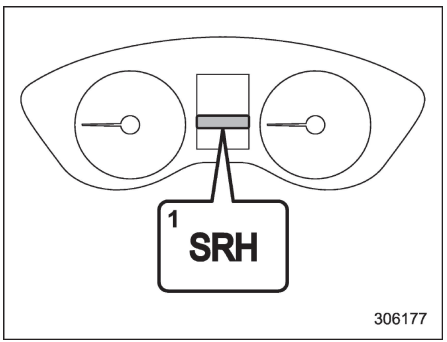

1 Đèn cảnh báo đèn pha điều chỉnh theo góc lái

Nếu chức năng SRH gặp trục trặc, đèn cảnh báo SRH trên màn hình cụm đồng hồ (màn hình màu LCD) sẽ sáng và một thông báo sẽ xuất hiện trên màn hình cảnh báo khi công tắc khóa điện ở vị trí "ON". Điều này cho biết chức năng SRH đã được tắt. Bạn nên liên hệ với đại lý SUBARU để kiểm tra xe.

LƯU Ý

- **Trạng thái hoạt động/không hoạt động của chức năng SRH vẫn giữ nguyên khi tắt động cơ, ngay cả khi động cơ được khởi động lại.**
- **Chức năng SRH chỉ kích hoạt khi xe đang đi về phía trước với tốc độ khoảng 8 km/h (5 mph) trở lên.**

3-12. Đèn cua (nếu trang bị)

Đèn cua chiếu sáng các khu vực chéo đối diện với phía trước xe khi bạn đang rẽ hoặc đỗ xe. Đèn này giúp bạn dễ dàng nhìn thấy người đi bộ và xe đạp đang đến gần.

Đèn cua sáng khi đèn chiếu sáng bật, trong các điều kiện sau:

- Xe đang rẽ trái hoặc phải với tốc độ khoảng 35 km/h (22 dặm/giờ) trở xuống trong khi cần gạt đèn báo rẽ đang hoạt động theo hướng di chuyển.
- Khi xe đang lùi.

Đèn này sẽ tắt khi bạn cua xong hoặc đỗ xe xong.

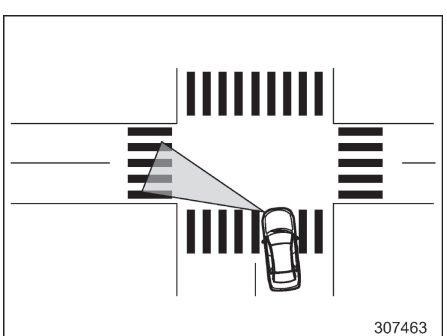

3-13. Điều chỉnh góc chiếu đèn pha

■ Bộ điều chỉnh góc chiếu đèn pha tự động (nếu trang bị)

Ánh sáng của đèn chiếu sáng dạng đèn LED tốt hơn so với dạng halogen truyền thống.

Do đó, người lái xe ngược chiều có thể bị chói mắt khi góc chiếu đèn pha của bạn quá cao khi xe chở nặng. Bộ điều chỉnh góc chiếu đèn pha tự động sẽ tự động điều chỉnh độ cao của chùm sáng đèn pha một cách tối ưu dựa trên tải trọng mà xe đang chở.

⚠ THẬN TRỌNG

Trong một số trường hợp nhất định, đèn chiếu sáng có thể bị lệch, và bộ điều chỉnh góc chiếu đèn pha sẽ không khôi phục đèn về góc phù hợp. Việc này có thể xảy ra sau khi xe được vận chuyển bằng xe tải sàn phẳng, hoặc khi đỗ xe và sau đó khởi động ở một góc khác. Trong các trường hợp như vậy, bạn nên mang xe đến đại lý SUBARU để kiểm tra căn chỉnh đèn chiếu sáng.

■ Bộ điều chỉnh góc chiếu đèn pha thủ công (nếu trang bị)

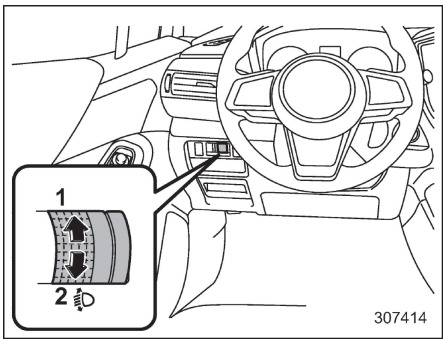

Các mẫu xe tay lái thuận

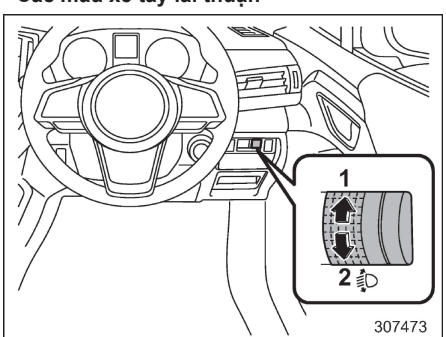

Các mẫu xe tay lái nghịch

1 Nâng độ cao đèn pha.
2 Hạ độ cao đèn pha.

Bạn có thể tự điều chỉnh góc chiếu đèn pha tùy vào mức độ cân bằng tải trọng của xe. Chuyển vị trí nút xoay sang số 5 sẽ hạ thấp góc chiếu của đèn pha.

Điều chỉnh góc chiếu đèn pha với các vị trí nút xoay sau theo số lượng hành khách và tình trạng tải trọng.

- CÒN TIẾP -

Vị trí núm xoay	Số người ngồi ghế trước	Số người ngồi ghế sau	Tải trọng trong khoang hành lý	Kéo xe moóc
0	1 hoặc 2	0	Không tải	Không
2	2	3	Không tải	Không
3	2	3	Tải đầy*	Không
	2	3	Tải đầy*	Có
4	1	0	Tải đầy*	Không
	1	0	Tải đầy*	Có
1, 5	Dùng trong trường hợp đặc biệt	Dùng trong trường hợp đặc biệt	Dùng trong trường hợp đặc biệt	Dùng trong trường hợp đặc biệt

*: Lên đến trọng lượng tối đa cho phép

LƯU Ý

Sử dụng núm xoay số phù hợp theo bảng trên. Nếu không, xe có thể không chiếu sáng đủ đoạn đường phía trước xe hoặc khu vực xung quanh có thể bị chói mắt.
Chỉ sử dụng vị trí "Dùng trong trường hợp đặc biệt" đối với những trường hợp như khi lái xe trên đường dốc trong khi đèn chiếu sáng của xe đang chiếu sáng gương của xe phía trước hoặc kính chắn gió của xe đi ngược chiều.

3-14. Công tắc đèn sương mù

■ Công tắc đèn sương mù phía trước (nếu trang bị)

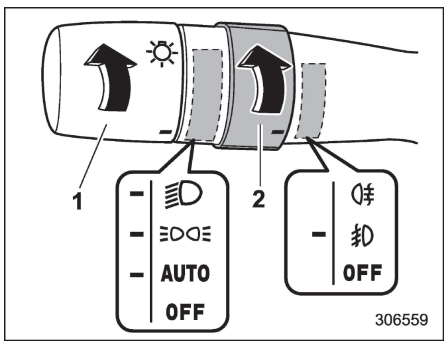

Điều kiện hoạt động của đèn sương mù phía trước

1 Công tắc đèn sương mù
2 Công tắc đèn sương mù

Đèn sương mù phía trước sẽ bật lên khi công tắc đèn sương mù được chỉnh về vị trí " ", trong khi đèn pha đang ở một trong các trường hợp sau.

- Công tắc đèn sương mù ở vị trí "" hoặc " ".
- Công tắc đèn sương mù ở vị trí "AUTO" và đèn pha tự động bật.

Để tắt đèn sương mù phía trước, đưa công tắc trở lại vị trí "OFF".

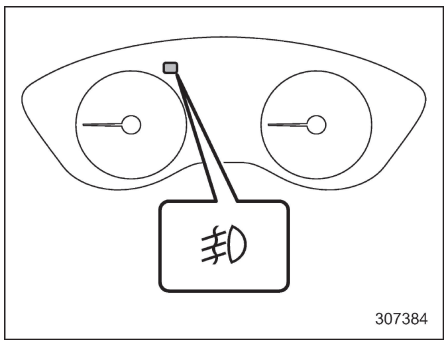

Đèn sương mù trước đèn báo

Đèn báo trên cụm đồng hồ sẽ sáng lên khi đèn sương mù phía trước bật.

■ Công tắc đèn sương mù phía sau (nếu trang bị)

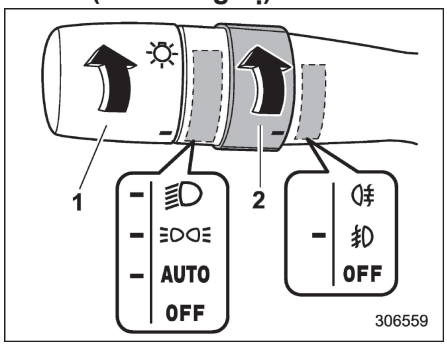

Điều kiện hoạt động của đèn sương mù phía sau

1 Công tắc đèn sương mù
2 Công tắc đèn sương mù

Đèn sương mù phía sau sẽ bật lên khi công tắc đèn sương mù được chuyển sang vị trí " " khi đèn pha ở một trong các trường hợp sau đây.

- Công tắc đèn sương mù ở vị trí "" hoặc " ".
- Mẫu xe có đèn pha tự động bật/tắt: Công tắc đèn pha ở vị trí "AUTO" và đèn pha tự động bật.

- CÒN TIẾP -

Công tắc sẽ về vị trí " " khi thả ra.

Để tắt đèn sương mù phía sau, thực hiện một trong các cách dưới đây.

- Xoay công tắc đèn sương mù lên phía trên về lại vị trí " ".
- Xoay công tắc đèn sương mù xuống phía dưới về vị trí "OFF".

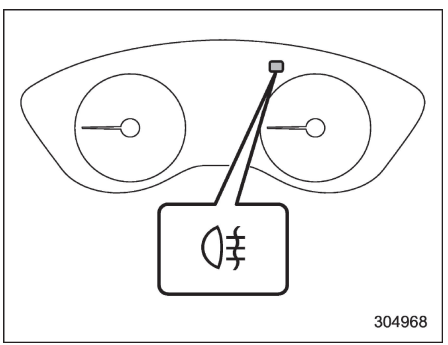

Đèn báo đèn sương mù phía sau

Đèn báo trên cụm đồng hồ sẽ sáng lên khi đèn sương mù phía sau bật.

LƯU Ý

Để tránh quên tắt đèn sương mù phía sau, mạch đèn này được thiết kế để tắt đèn đi khi một trong những thao tác sau được thực hiện.

- **Công tắc đèn chiếu sáng được đặt ở vị trí "OFF".**
- **Mẫu xe có đèn pha tự động bật/tắt: Công tắc đèn pha ở vị trí "AUTO" và đèn pha tự động tắt.**
- **Công tắc khóa điện của hệ thống khởi động bằng nút nhấn tắt.**

Tuy nhiên, điều này không có nghĩa là đèn sương mù phía sau sáng lên khi công tắc đèn chiếu sáng được đặt ở vị trí " " hay công tắc khóa điện được chuyển sang vị trí "ON". Do đó, nếu bạn muốn bật sáng lại đèn sương mù phía sau, chuyển công tắc đèn sương mù về vị trí " ".

3-15. Cần gạt đèn báo rẽ

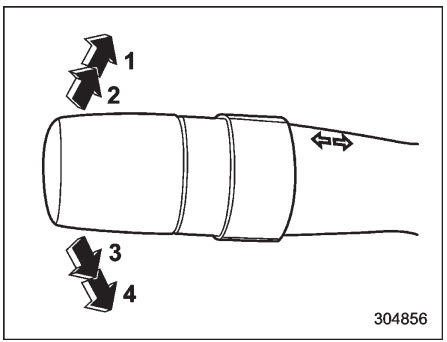

1 Rẽ phải
2 Tín hiệu chuyển làn sang bên phải
3 Tín hiệu chuyển làn sang bên trái
4 Rẽ trái

Để kích hoạt đèn báo rẽ phải, đẩy cần gạt đèn báo rẽ lên. Để kích hoạt đèn báo rẽ trái, đẩy cần gạt đèn báo rẽ xuống. Khi xe rẽ xong, cần gạt sẽ tự động trở lại vị trí ban đầu. Nếu cần gạt không trở lại vị trí sau khi vào cua, hãy dùng tay trả cần gạt về vị trí ban đầu.

Để báo hiệu chuyển làn, đẩy nhẹ cần gạt đèn báo rẽ lên hoặc xuống và giữ nguyên trong khi chuyển làn. Đèn báo rẽ sẽ nhấp nháy theo hướng rẽ hoặc hướng thay đổi làn.

LƯU Ý

Đối với mẫu xe trang bị cần gạt đèn báo rẽ ở bên phải bánh lái, hướng đẩy cần gạt ngược với hướng được mô tả trong tài liệu này.

■ Thay đổi làn đường bằng một chạm

Để nháy đèn báo rẽ và đèn báo của đèn báo rẽ ba lần, hãy đẩy cần gạt báo rẽ lên hoặc xuống nhẹ rồi thả ra ngay lập tức.

LƯU Ý

Việc cài đặt trạng thái hoạt động/không hoạt động của chức năng thay đổi làn đường bằng một chạm có thể được thay đổi bởi đại lý SUBARU. Để biết thêm chi tiết, chúng tôi khuyên bạn nên liên hệ với đại lý SUBARU. Cài đặt cũng có thể thay đổi bằng thao tác trên màn hình thông tin trung tâm. Để biết thông tin chi tiết, tham khảo mục "Cài đặt xe" ☞Tr. 197 (mẫu xe trang bị màn hình 11,6 inch) hoặc "Biểu tượng cài đặt xe" ☞Tr. 214 (mẫu xe trang bị màn hình kép 7,0 inch).

3-16. Cần gạt mưa và bộ rửa kính

⚠ CẢNH BÁO

Khi trời có băng giá, không sử dụng bộ rửa kính chắn gió trừ khi kính chắn gió được làm đủ ấm bằng thiết bị làm tan băng.

Nếu không, nước rửa kính có thể đóng băng trên kính chắn gió, ảnh hưởng đến tầm nhìn của người lái.

⚠ THẬN TRỌNG

- **Không sử dụng bộ rửa kính liên tục trong hơn 10 giây, hay khi bình nước rửa bị cạn. Việc này có thể làm mô-tơ của bộ rửa kính bị nóng quá mức. Thường xuyên kiểm tra mức nước rửa kính, ví dụ như ở trạm đổ xăng.**
- **Không sử dụng cần gạt mưa khi kính chắn gió hay cửa sổ phía sau đang khô. Việc này có thể làm kính bị xước, làm hỏng lưỡi gạt mưa cao su hay mô-tơ của cần gạt mưa. Trước khi sử dụng cần gạt mưa khi cửa kính đang khô, luôn luôn sử dụng bộ rửa kính.**
- **Khi trời băng giá, hãy đảm bảo lưỡi gạt mưa cao su không bị đóng băng vào kính chắn gió hoặc cửa sổ sau trước khi bật cần gạt mưa lên. Việc cố sử dụng cần gạt mưa khi lưỡi gạt cao su đang đóng băng vào cửa kính không chỉ làm hỏng cao su của lưỡi gạt mà còn có thể làm hỏng mô-tơ của cần gạt mưa. Nếu phần cao su của lưỡi gạt bị đóng băng vào cửa kính, hãy sử dụng thiết bị làm tan băng, cần gạt băng tan ở kính chắn gió (nếu trang bị) hoặc bộ sấy cửa sau trước khi bật cần gạt mưa lên.**
- **Nếu cần gạt mưa dừng giữa chừng vì băng hoặc vật cản khác ở trên cửa kính, điều này có thể làm ảnh hưởng đến mô-tơ cần gạt mưa ngay cả khi đã tắt công tắc cần gạt. Nếu điều này xảy ra, nhanh chóng dừng xe ở một nơi an toàn, chuyển công tắc khóa điện về vị trí "OFF" và lau sạch cửa kính để giúp cần gạt mưa hoạt động chuẩn xác.**
- **Dùng nước sạch nếu không có nước rửa kính chắn gió. Ở khu vực nước đóng băng vào mùa đông, dùng nước rửa kính chắn**

- CÒN TIẾP -

gió chính hãng SUBARU hoặc dung dịch tương đương.

Tham khảo mục "Nước rửa kính chắn gió" ☞Tr. 485.

Ngoài ra, khi lái xe trong thời tiết đóng băng, hãy sử dụng loại lưỡi gạt không đóng băng.

- Không được vệ sinh lưỡi gạt mưa bằng nhiên liệu hoặc dung môi, chẳng hạn như chất pha loãng sơn hoặc benzen. Điều này sẽ gây ra việc bị hỏng của lưỡi gạt mưa.
- Khi công tắc cần gạt mưa ở vị trí "AUTO", không được chạm và kính chắn gió ngần cảm biến trời mưa/ánh sáng và không được đặt khăn ướt lên kính chắn gió gần cảm biến đó. Làm vậy có thể khiến cho cần gạt mưa hoạt động bất ngờ và dẫn đến bị thương.
- Khi rửa xe, hãy chắc chắn đã tắt cần gạt mưa. Nếu không, cần gạt mưa có thể hoạt động bất ngờ và dẫn đến bị thương.
- Khi rửa xe tại điểm rửa xe tự động, hãy đảm bảo đã tắt cần gạt mưa. Nếu không, cần gạt mưa có thể bị hỏng vì hoạt động bất ngờ và chổi rửa xe có thể bị vướng vào đó.

LƯU Ý

- Mô-tơ cần gạt mưa kính chắn gió chống quá tải nhờ cầu dao. Nếu mô-tơ hoạt động liên tục trong điều kiện tải trọng nặng bất thường, thiết bị sẽ ngắt điện để tạm thời dừng mô-tơ. Nếu điều này xảy ra, hãy đỗ xe ở một nơi an toàn, tắt công tắc cần gạt mưa, và chờ khoảng 10 phút. Mạch ngắt tự động sẽ tự nó cài đặt lại và cần gạt mưa sẽ khôi phục hoạt động bình thường.
- Định kỳ vệ sinh lưỡi gạt và kính chắn gió bằng dung dịch rửa kính để tránh để lại vệt ố, đồng thời loại bỏ sự tích tụ của muối đường hoặc lớp màng đường hình thành từ bụi bẩn. Sử dụng bộ rửa kính chắn gió ít nhất 1 giây để dung dịch rửa được rải đều kính chắn gió hoặc cửa sổ sau.
- Mỡ, sáp, côn trùng hoặc vật liệu khác trên kính chắn gió hoặc lưỡi gạt mưa sẽ khiến lưỡi gạt bị giật khi di chuyển và để lại vệt trên kính chắn gió. Nếu bạn không thể tẩy các vết bẩn sau khi sử dụng bộ rửa kính chắn gió, hoặc nếu di chuyển của cần gạt mưa bị giật, hãy vệ sinh mặt ngoài của kính chắn gió và cửa sổ phía sau bằng miếng bọt biển hay vải mềm với chất tẩy trung tính hoặc chất tẩy rửa nhẹ. Tuy nhiên, không sử dụng chất tẩy rửa để vệ sinh miếng cao su của lưỡi gạt. Chỉ sử dụng miếng bọt biển hoặc vải mềm (và không sử dụng chất tẩy rửa trung tính hoặc chất tẩy rửa mài mòn nhẹ) khi vệ sinh miếng cao su của lưỡi gạt. Nếu bạn lau mạnh miếng cao su của lưỡi gạt, lớp phủ màu đen sẽ bong ra, khiến cần gạt mưa rung. Ngoài ra, sau khi lau sạch, hãy kiểm tra xem miếng cao su có bị lỏng không. Sau khi lau, hãy rửa sạch cửa kính và miếng cao su trên cần gạt bằng nước sạch. Rửa sạch cửa sổ cho đến khi nước không còn đọng thành hạt trên kính. Như này tức là kính đã sạch.
- Nếu bạn không thể lau sạch vết ố ngay cả khi đã áp dụng quy trình này, hãy thay mới lưỡi gạt mưa (hoặc miếng cao su của lưỡi gạt). Để biết thêm về hướng dẫn thay thiết bị, tham khảo mục "Thay lưỡi gạt mưa" ☞Tr. 486.
- Nếu bạn chỉnh công tắc cần gạt mưa sang vị trí "AUTO" trong khi công tắc khóa điện ở vị trí "ON", cần gạt mưa sẽ hoạt động một lần. Điều này cho biết công tắc cần gạt mưa đang ở vị trí "AUTO".

- **Khi công tắc cần gạt mưa đang ở vị trí "AUTO", các tình huống sau có thể xảy ra.**

  - Cần gạt mưa có thể hoạt động nếu cảm biến mưa/ánh sáng hoặc kính chắn gió bị rung hoặc có vật cản như côn trùng, bụi bẩn, bùn đất,... bám vào. Hãy tắt cần gạt mưa khi trời không mưa hoặc tuyết.

  - Cần gạt mưa không hoạt động nếu cảm biến trời mưa/ánh sáng không phát hiện thấy mưa hoặc tuyết. Nếu cần thiết, đẩy cần điều khiển gạt mưa xuống vị trí tốc độ thấp hoặc tốc độ cao.

  - Cần gạt mưa có thể không hoạt động chuẩn xác nếu cảm biến trời mưa/ánh sáng không phát hiện một lượng nước mưa vì lớp phủ chống thấm nước, bụi bẩn hoặc băng giá đang ở nửa trên của kính chắn gió.

  - Cảm biến trời mưa/ánh sáng có thể gặp trục trặc nếu việc cần gạt mưa hoạt động ngắt quãng không thay đổi tùy thuộc vào lượng nước mưa. Nếu cần thiết, chỉnh công tắc cần gạt mưa về vị trí khác ngoài vị trí "AUTO". Bạn nên liên hệ với đại lý SUBARU và kiểm tra hệ thống càng sớm càng tốt.

  - Cần gạt mưa ngừng hoạt động khi nhiệt độ xung quanh giảm xuống -15°C (5°F) hoặc thấp hơn. Cần gạt mưa sẽ hoạt động trở lại khi nhiệt độ môi trường tăng lên đến -10°C (14°F) hoặc cao hơn. Nếu bạn cần sử dụng cần gạt mưa ở nhiệt độ dưới -15 C (5 F), đẩy cần kiểm soát gạt mưa xuống vị trí tốc độ thấp hoặc tốc độ cao.

  - Cần gạt mưa có thể không hoạt động nếu nhiệt độ xung quanh cảm biến trời mưa/ánh sáng trên 80 C (176 F), vì hệ thống không thể phát hiện lượng nước mưa nhất định trong phạm vi nhiệt độ này.

- **Hệ thống này cũng được trang bị chức năng gạt mưa ngắt quãng theo tốc độ xe. Khi xe dừng lại, khoảng thời gian gạt mưa hoạt động sẽ dài hơn so với khi lái xe.**
- **Hệ thống có thể gặp trục trặc ở nơi có sóng radio mạnh hoặc tiếng ồn lớn.**
- **Nếu công tắc cần gạt mưa ở vị trí "AUTO" và gạt mưa không hoạt động khi trời mưa, hoặc công tắc ở vị trí "Tốc độ thấp" và gạt mưa không hoạt động, chỉnh công tắc cần gạt mưa lên vị trí "Tốc độ cao". Trong trường hợp này, bạn nên liên hệ với đại lý SUBARU.**

■ Công tắc cần gạt mưa và bộ rửa kính

Cần gạt mưa chỉ hoạt động khi công tắc khóa điện ở vị trí "ON".

▼ Cần gạt mưa (mẫu xe có cần gạt nước kính chắn gió tự động theo cảm biến mưa)

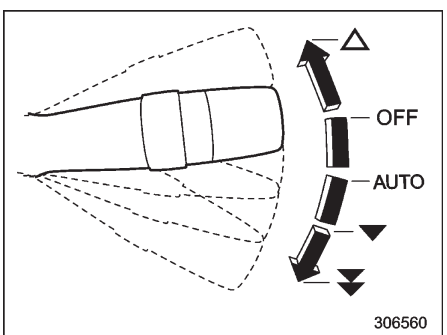

Loại A

- CÒN TIẾP -

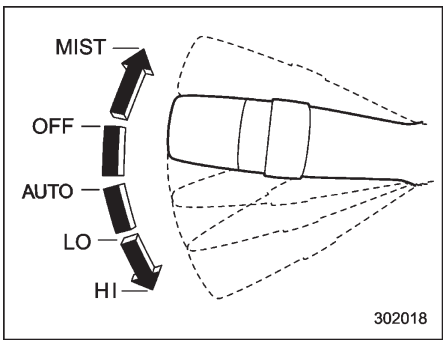

Loại B

△ / MIST: Sương mù (cho một lần gạt)
OFF: Tắt
AUTO /AUTO: Vận hành tự động
▼ / LO: Tốc độ thấp
▼▼ /HI: Tốc độ cao

Để bật cần gạt mưa lên, đẩy cần điều khiển gạt mưa xuống. Với công tắc cần gạt mưa ở vị trí “AUTO”, gạt mưa sẽ tự động vận hành khi cảm biến trời mưa/ánh sáng phát hiện mưa đang rơi. Thời gian gạt mưa được điều chỉnh phụ thuộc theo lượng mưa.

Để tắt gạt mưa, xoay công tắc núm về lại vị trí “OFF”.

Để gạt mưa một lần, đẩy cần gạt lên. Lưỡi gạt sẽ hoạt động cho đến khi bạn thả cần gạt ra.

LƯU Ý

- **Chế độ điều chỉnh tự động thời điểm gạt nước có thể thay đổi từ chế độ cảm biến mưa sang chế độ điều chỉnh theo tốc độ xe. Cài đặt có thể thay đổi bởi đại lý SUBARU. Để biết thêm chi tiết, chúng tôi khuyên bạn nên liên hệ với đại lý SUBARU.**
- **Khi chức năng gạt mưa ngắt quãng đang hoạt động, nếu xe khởi động, cần gạt mưa sẽ hoạt động một lần. Việc cài đặt trạng thái hoạt động/không hoạt động của chức năng này có thể được thay đổi bởi đại lý SUBARU. Để biết thêm chi tiết, bạn nên liên hệ với đại lý SUBARU.**

▽ Cảm biến trời mưa/ánh sáng

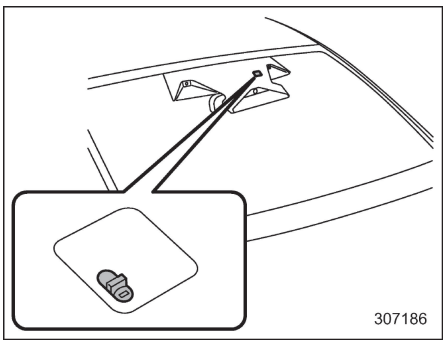

Cảm biến trời mưa/ánh sáng nằm trên kính chắn gió.

▽ **Điều khiển độ nhạy của cảm biến**

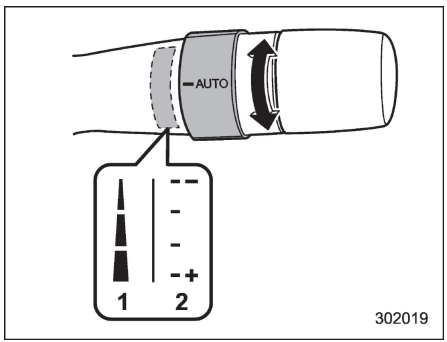

1 Loại A
2 Loại B

Xoay công tắc để điều chỉnh độ nhạy của cảm biến trời mưa của điều khiển gạt mưa. Xoay công tắc xuống để tăng độ nhạy. Xoay công tắc lên để giảm độ nhạy.

LƯU Ý

Khi cần điều khiển gạt mưa ở vị trí "AUTO", nếu bạn xoay công tắc xuống dưới, gạt mưa sẽ hoạt động một lần để thông báo rằng độ nhạy của cảm biến đã tăng lên.

▼ **Cần gạt nước kính chắn gió (mẫu xe không có cần gạt nước tự động cảm biến mưa)**

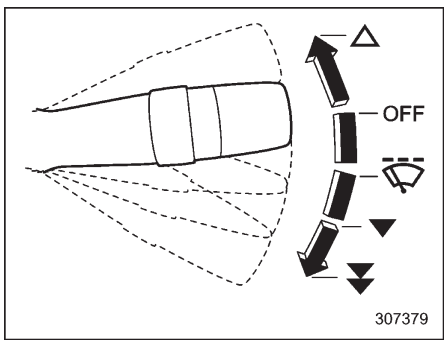

△ : Sương mù (cho một lần gạt)
OFF : Tắt
: Gián đoạn
: Tốc độ thấp
: Tốc độ cao

Để bật cần gạt nước lên, đẩy cần điều khiển gạt nước xuống.

Để tắt gạt nước, xoay công tắc núm về lại vị trí "OFF".

Để gạt nước một lần, đẩy cần gạt lên. Lưỡi gạt sẽ hoạt động cho đến khi bạn thả cần gạt ra.

▽ **Điều khiển cần gạt nước ngắt quãng**

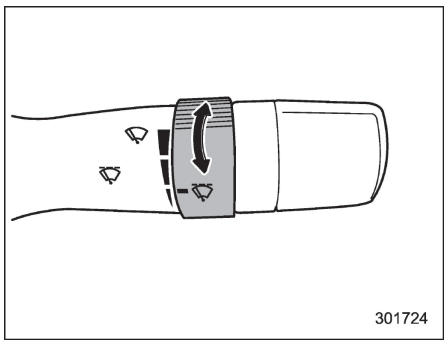

Khi công tắc gạt nước ở vị trí "", hãy xoay núm để điều chỉnh khoảng thời gian hoạt động của cần gạt nước. Khoảng thời gian hoạt động có thể được điều chỉnh theo nhiều bước.

- CÒN TIẾP -

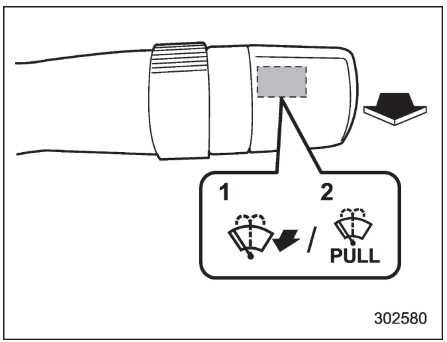

1 Loại A
2 Loại B

Để rửa kính chắn gió, kéo cần điều khiển gạt mưa về phía bạn. Nước rửa kính sẽ phun cho đến khi bạn thả cần gạt ra. Gạt mưa sẽ hoạt động trong khi bạn kéo cần gạt.

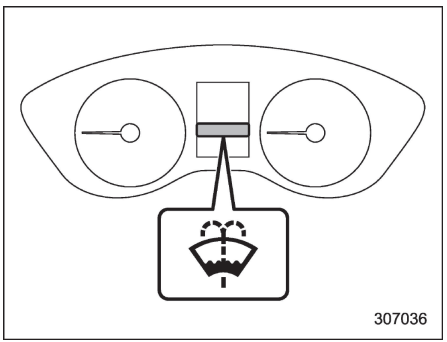

Đèn cảnh báo nước rửa kính chắn gió

LƯU Ý

Đèn cảnh báo nước rửa kính chắn gió sáng lên khi nước nửa kính trong bình giảm xuống mức giới hạn dưới. Nếu đèn cảnh báo sáng lên, đổ đầy nước rửa kính vào bình. Để biết thêm về cách đổ đầy bình, tham khảo mục "Nước rửa kính chắn gió" ☞**Tr. 485.**

■ Công tắc gạt mưa và rửa kính sau

Cần gạt mưa chỉ hoạt động khi công tắc khóa điện ở vị trí "ON".

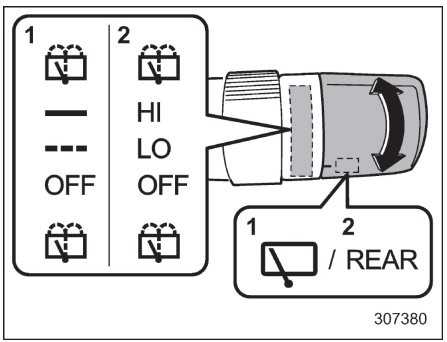

1 Loại A
2 Loại B
Bộ rửa kính (kèm với hoạt động của gạt nước)
▬ / HI: Liên tục
▬ ▬ / LO: Gián đoạn
OFF : Tắt
: Bộ rửa kính (kèm với hoạt động của gạt nước)

▼ Cần gạt mưa phía sau

Để bật gạt mưa phía sau lên, xoay công tắc núm lên phía trên.

Để tắt gạt mưa, xoay công tắc núm về lại vị trí "OFF".

Khi chỉnh công tắc về vị trí "▬ ▬ "/"LO", gạt mưa phía sau sẽ hoạt động ngắt quãng với các khoảng tương ứng với tốc độ xe. Ở vị trí này, khi bạn chuyển cần số về vị trí "R", gạt mưa phía sau sẽ chuyển sang chế độ vận

- CÒN TIẾP -

hành liên tục. Khi bạn di chuyển cần số từ vị trí "R" (lùi) sang vị trí khác, cần gạt mưa phía sau sẽ trở về chế độ hoạt động ngắt quãng.

Cần gạt mưa phía sau hoạt động theo số lùi:

Ngay cả khi công tắc gạt mưa phía sau ở vị trí "TẮT", nếu cần gạt mưa kính chắn gió phía trước hoạt động liên tục, cần gạt mưa phía sau sẽ hoạt động ngắt quãng khi bạn chuyển sang số "R" (lùi).

Cài đặt gốc (cài đặt mặc định) của cần gạt mưa phía sau theo số lùi là hoạt động.

Cài đặt này có thể thay đổi bởi đại lý SUBARU. Bạn nên tham khảo ý kiến với đại lý SUBARU để biết thêm chi tiết.

⚠ THẬN TRỌNG

Không được gắn bất kỳ thứ gì lên cửa cốp sau gây cản trở hoạt động của cần gạt mưa phía sau. Làm vậy có thể ảnh hưởng đến hoạt động của cần gạt mưa phía sau.

▼ Bộ rửa kính

Để rửa cửa sổ sau trong khi cần gạt mưa phía sau đang hoạt động, xoay công tắc núm lên trên đến vị trí " ⛲ ". Nước rửa kính sẽ được phun cho đến khi bạn thả tay ra khỏi núm.

Để rửa cửa sổ sau khi cần gạt mưa phía sau không hoạt động, xoay công tắc núm xuống dưới đến vị trí " ⛲ ". Nước rửa kính sẽ được phun và cần gạt mưa hoạt động cho đến khi bạn thả tay ra khỏi núm.

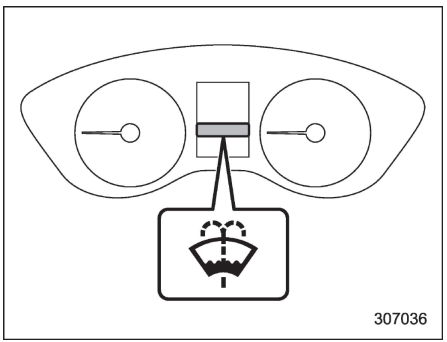

Đèn cảnh báo nước rửa kính chắn gió

LƯU Ý

Đèn cảnh báo nước rửa kính chắn gió sáng lên khi nước nửa kính trong bình giảm xuống mức giới hạn dưới. Nếu đèn cảnh báo sáng lên, đổ đầy nước rửa kính vào bình. Để biết thêm về cách đổ đầy bình, tham khảo "Nước rửa kính chắn gió" ☞Tr. 485.

3-17. Bộ rửa đèn chiếu sáng

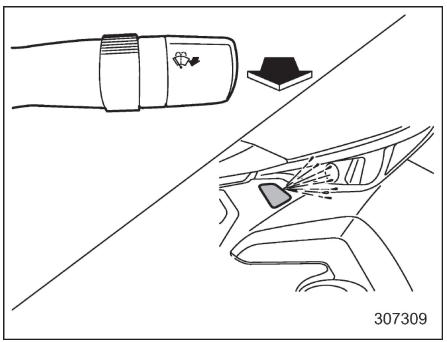

Nếu bạn kéo cần điều khiển gạt mưa về phía mình và giữ trong hơn 1 giây khi công tắc khóa điện đang ở vị trí "ON", bộ rửa đèn chiếu sáng sẽ hoạt động cùng với bộ rửa kính chắn gió trong các trường hợp sau.

- Công tắc đèn ở vị trí " ≡D ".
- Công tắc đèn ở vị trí "AUTO" và đèn chiếu sáng tự động sáng.

Bộ rửa kính chắn gió dừng phun nước rửa kính ngay khi bạn thả cần điều khiển gạt mưa. Bộ rửa đèn chiếu sáng phun nước rửa trong khoảng 1 giây và sau đó tự động dừng.

- CÒN TIẾP -

⚠ THẬN TRỌNG

Không sử dụng bộ rửa kính khi nước rửa kính trong bình đang hết. Việc này có thể làm mô-tơ của bộ rửa kính bị nóng quá mức. Thường xuyên kiểm tra mức nước rửa kính, ví dụ như ở trạm đổ xăng.

LƯU Ý

Khi khu vực xung quanh nắp vòi phun của bộ rửa đèn pha bị đóng băng, hãy loại bỏ hết lớp băng trước khi sử dụng.

3-18. Hệ thống sưởi kính và làm tan băng

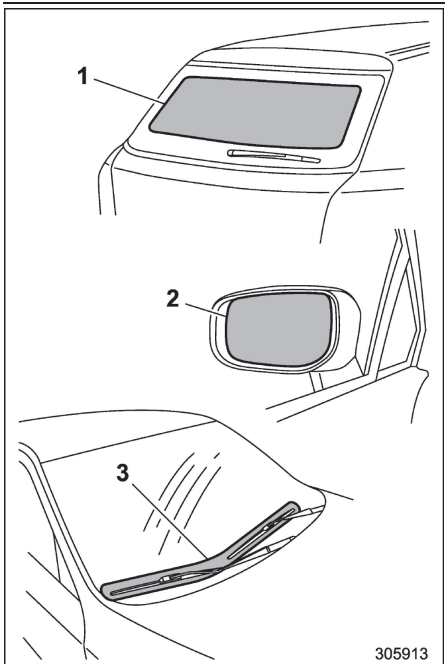

1 Hệ thống sưởi kính cửa sổ phía sau
2 Hệ thống sưởi kính của gương ngoài (nếu trang bị)
3 Hệ thống khử sương gạt nước kính chắn gió (nếu trang bị)

Hệ thống sưởi kính và khử sương chỉ có thể hoạt động khi công tắc khóa điện ở vị trí "ON".

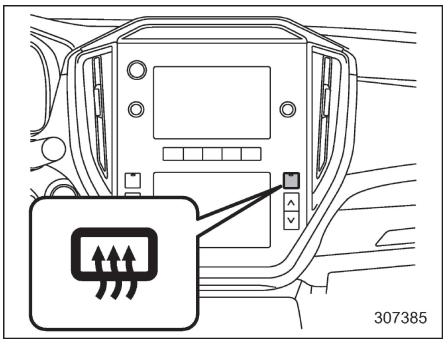

Nút khử sương (mẫu xe trang bị màn hình kép 7,0 inch)

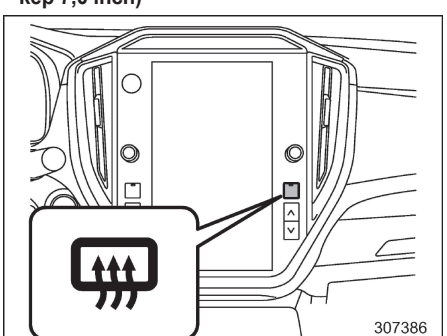

Nút khử sương (mẫu xe trang bị màn hình 11,6 inch)

Để bật hệ thống sưởi kính và làm tan băng, hãy nhấn Nút khử sương. Bộ sấy kính phía sau, bộ sưởi kính gương ngoài và bộ làm tan băng gạt nước kính chắn gió được kích hoạt đồng thời. Đèn báo trên Nút khử sương sẽ sáng lên khi hệ thống sưởi kính và làm tan băng được kích hoạt. Để tắt hệ thống, nhấn vào nút này một lần nữa. Các hệ thống cũng sẽ tắt đi khi công tắc khóa điện chuyển sang vị trí "ACC" hoặc "OFF".

Hệ thống sưởi kính và làm tan băng sẽ tự động ngắt sau khoảng 15 phút. Nếu kính chắn gió phía sau và gương chiếu hậu bên ngoài đã được lau sạch và lưỡi gạt nước kính chắn gió đã được rã băng hoàn toàn trước thời điểm đó, hãy nhấn Nút khử sương để tắt các bộ phận này. Nếu quá trình sấy, sưởi kính và làm tan băng chưa hoàn thành, bạn phải nhấn Nút khử sương để bật hệ thống lên.

Có thể cài đặt hệ thống sưởi kính và làm tan băng ở chế độ hoạt động liên tục thông qua màn hình thông tin trung tâm. Để biết thêm chi tiết, tham khảo mục "Cài đặt xe" ☞Tr. 197 (mẫu xe trang bị màn hình 11,6 inch) hoặc mục "Biểu tượng cài đặt xe" ☞Tr. 214 (mẫu xe trang bị màn hình kép 7,0 inch).

⚠ THẬN TRỌNG

- **Để ngăn ắc quy phụ 12V hết, không sử dụng hệ thống sưởi kính và khử sương liên tục trong thời gian lâu hơn cần thiết.**
- **Không được dùng vật nhọn hoặc nước tẩy rửa có chứa chất ăn mòn để lau mặt trong của cửa sổ phía sau. Chúng có thể làm hỏng dây dẫn trên cửa.**

LƯU Ý

- **Bật hệ thống sưởi kính và khử sương lên nếu gạt mưa bị đóng băng dính vào kính chắn gió.**
- **Nếu kính chắn gió bị tuyết che, hãy dọn tuyết để hệ thống khử sương gạt mưa kính chắn hoạt động hiệu quả.**
- **Khi hệ thống sưởi kính và khử sương ở chế độ hoạt động liên tục:**

  - Nếu tốc độ xe vẫn ở mức 15 km/h (9 mph) trở xuống trong 15 phút, hệ thống khử sương gạt mưa kính chắn gió sẽ dừng hoạt động. Tuy nhiên, hệ thống sưởi kính cửa sổ sau và gương ngoài vẫn hoạt động liên tục trong điều kiện này.

  - Nếu điện áp ắc quy xe giảm xuống dưới mức cho phép, chế độ hoạt động liên tục của hệ thống sưởi kính và làm tan băng bị hủy bỏ và hệ thống ngừng hoạt động.

3-19. Gương

Luôn đảm bảo gương trong và gương ngoài đã được điều chỉnh chuẩn xác trước khi bắt đầu lái xe.

■ Gương bên trong (không có chức năng làm mờ tự động) (nếu trang bị)

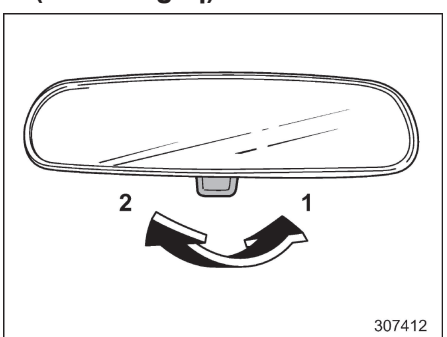

1 Vị trí bình thường
2 Vị trí chống chói

Ấn vào lẫy gạt trên gương để sử dụng khi bình thường. Để giảm độ chói từ đèn chiếu sáng của xe phía sau, hãy kéo lẫy gạt sang vị trí chống chói.

■ Gương chống chói tự động (nếu trang bị)

⚠ CẢNH BÁO

Để đảm bảo an toàn, luôn điều chỉnh gương và sử dụng công tắc trước khi lái xe. Chỉ thực hiện bật/tắt chức năng chống chói tự động khi cần thiết. Nếu không, tai nạn bất ngờ sẽ xảy ra.

⚠ THẬN TRỌNG

- **Khi làm sạch gương, hãy sử dụng khăn giấy hoặc vật liệu tương tự có thấm nước rửa kính. Không được phun nước rửa kính trực tiếp lên gương vì làm như vậy có thể làm dung dịch tẩy rửa đi vào vỏ gương và làm hỏng gương.**
- **Các cảm biến xác định độ sáng được đặt ở trước và sau gương. Không được gắn bất kỳ vật gì, ví dụ như miếng dán, lên khu vực cảm biến hoặc đặt bất kỳ vật gì lên gương.**

▼ Cách sử dụng gương chống chói tự động

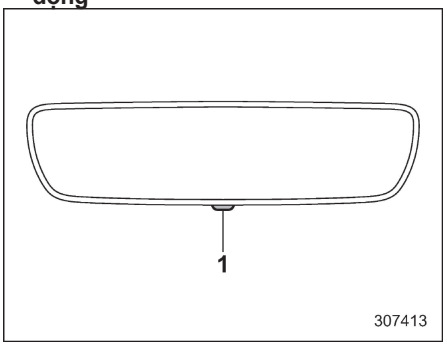

1 Công tắc BẬT/TẮT

1. Di chuyển phần thân chính của gương làm mờ tự động và điều chỉnh vị trí sao cho bạn có thể nhìn thấy phía sau đủ rõ.
2. Nhấn công tắc bật/tắt chức năng chống chói tự động để bật hoặc tắt chức năng này. Chức năng làm mờ tự động được bật khi đèn LED màu xanh lá cây của công tắc bật.

LƯU Ý

- **Các cảm biến được đặt ở trước và sau gương.**
- **Ngay cả khi gương ở chế độ làm mờ tự động, bề mặt gương vẫn sáng nếu cần số được chuyển sang vị trí "R".**

Điều này nhằm đảm bảo có tầm nhìn phía sau tốt khi đi lùi.

■ Gương chiếu hậu bên ngoài

▼ Gương cầu lồi

⚠ CẢNH BÁO

Các vật thể sẽ trông nhỏ hơn trong gương cầu lồi và xa hơn so với khi nhìn qua gương phẳng. Không nên sử dụng gương cầu lồi để đánh giá khoảng cách của phương tiện phía sau khi chuyển làn. Sử dụng gương bên trong (hoặc quan sát phía sau) để xác định kích thước và khoảng cách thực tế của vật thể mà bạn thấy trong gương cầu lồi.

⚠ THẬN TRỌNG

Hãy đảm bảo điều chỉnh gương trước khi lái xe.

▼ Công tắc chỉnh gương từ xa

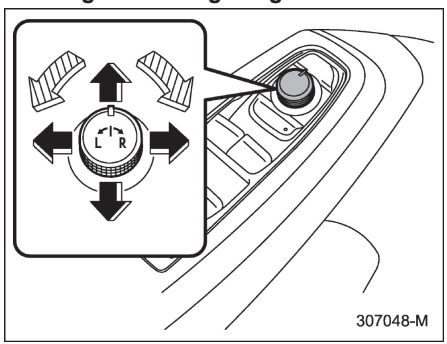

: Chọn bên điều chỉnh
: Chỉnh hướng

Công tắc chỉnh gương từ xa hoạt động khi công tắc khóa điện ở vị trí "ON" hoặc "ACC".

1. Xoay công tắc điều khiển về bên bạn muốn điều chỉnh. "L" dành cho gương trái, "R" dành cho gương phải.
2. Di chuyển công tắc điều khiển theo hướng bạn muốn di chuyển gương.
3. Đưa công tắc điều khiển về vị trí giữa để tránh vô tình thao tác.

LƯU Ý

Các gương cũng có thể điều chỉnh một cách thủ công.

▼ Công tắc gập gương chỉnh điện

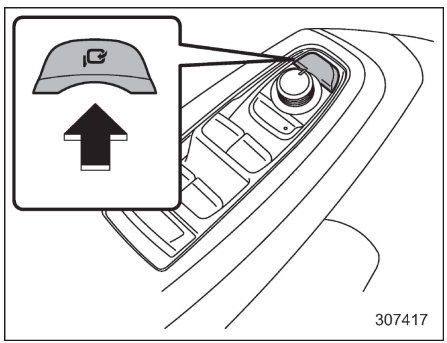

Công tắc gập gương chỉnh điện hoạt động khi công tắc khóa điện ở vị trí "ON" hoặc "ACC".

Để gập gương ngoài, nhấn công tắc gập gương chỉnh điện. Để mở gương, nhấn công tắc một lần nữa.

LƯU Ý

- **Nếu gương chiếu hậu bên ngoài đã được thao tác (gập hoặc mở) bằng tay, khi bạn chuyển công tắc khóa điện từ vị trí "OFF" sang vị trí "ACC" hoặc "ON", gương ngoài có thể điều**

- CÒN TIẾP -

chỉnh tự động tùy thuộc vào trạng thái của công tắc gập gương chỉnh điện.

- Nếu gương chiếu hậu bên ngoài được mở bằng tay hơi chếch về phía trước so với vị trí mở gương thông thường, khi bạn bật công tắc khởi động từ vị trí "OFF" sang vị trí "ACC" hoặc "ON", gương chiếu hậu bên ngoài có thể tự động mở về phía trước thêm nữa tùy thuộc vào trạng thái của công tắc gập gương điện. Khi điều này xảy ra, hãy nhấn công tắc gập gương điện. Bằng cách này, gương chiếu hậu bên ngoài đã được mở đến vị trí xa nhất về phía trước sẽ trở về vị trí mở bình thường và sau đó gập về phía sau theo cách thông thường. Để mở gương ngoài, nhấn công tắc một lần nữa.
- Khi bạn gập gương bên ngoài bằng tay, các gương có thể không mở ra khi nhấn công tắc, ngay cả khi có tiếng mô-tơ đang hoạt động. Khi việc này xảy ra, sử dụng công tắc gập gương chỉnh điện một lần nữa.
- Khi bạn mở gương chiếu hậu bên ngoài bằng tay, gương có thể bị rung lắc. Hãy mở gương bằng cách sử dụng công tắc. Nếu gương chiếu hậu bên ngoài vẫn còn rung lắc, hãy gập gương lại rồi mở ra bằng cách vận hành lại công tắc.
- Khi nhiệt độ thấp, gương chiếu hậu bên ngoài có thể dừng hoạt động trong khi vận hành. Nhấn công tắc một lần nữa. Nếu gương ngoài không hoạt động khi bấm công tắc, di chuyển gương ngoài vài lần bằng tay. Việc này có thể giúp vận hành gương bằng công tắc.
- Khi bạn sử dụng công tắc gương gập điện liên tục, công tắc có thể không hoạt động. Đây không phải là sự cố. Hãy thao tác lại sau khi chờ một khoảng thời gian ngắn.

3-20. Góc nghiêng/Độ cao tay lái

⚠ CẢNH BÁO

- Không được điều chỉnh vị trí góc nghiêng/độ cao tay lái khi đang lái xe. Việc này có thể làm mất kiểm soát xe và dẫn đến thương tích cá nhân.
- Nếu không thể nâng cần gạt lên vị trí cố định, hãy điều chỉnh lại tay lái một lần nữa. Việc lái xe mà không khóa vô lăng rất nguy hiểm. Việc này có thể làm mất kiểm soát xe và dẫn đến thương tích cá nhân.

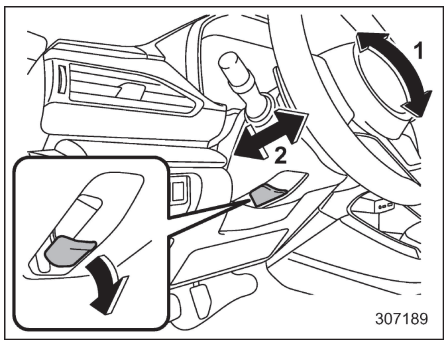

1 Điều chỉnh tầm lái
2 Điều chỉnh độ xa gần

1. Điều chỉnh vị trí ghế. Tham khảo mục “Ghế trước” ☞Tr. 30.
2. Kéo cần khóa tầm lái/góc nghiêng tay lái xuống.
3. Dịch chuyển tay lái đến mức mong muốn.
4. Kéo cần lên để khóa vô lăng.
5. Đảm bảo tay lái đã được khóa bằng cách dịch chuyển tay lái lên, xuống, trước, sau.

3-21. Hệ thống sưởi tay lái (nếu trang bị)

Hệ thống sưởi tay lái làm ấm tay lái ở nhiệt độ cố định.

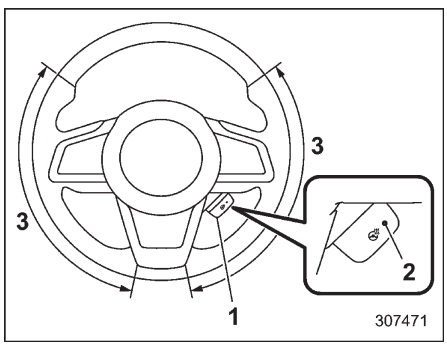

1 Công tắc bộ sưởi tay lái
2 Đèn báo
3 Vùng được sưởi

Để bật hệ thống sưởi tay lái, kéo công tắc bộ sưởi tay lái khi công tắc khóa điện ở vị trí "ON” hoặc “ACC”. Sau đó tay lái sẽ ấm lên và đèn báo trên công tắc sẽ sáng. Để tắt hệ thống sưởi tay lái, kéo công tắc một lần nữa. Sau đó đèn báo sẽ tắt.

⚠THẬN TRỌNG

- **Sử dụng hệ thống sưởi tay lái khi động cơ đang chạy. Nếu không, điện áp ắc quy có thể giảm xuống dưới mức cho phép và động cơ có thể không khởi động được.**
- **Người có da nhạy cảm có thể bị bỏng nhẹ dù ở nhiệt độ thấp nếu sử dụng hệ thống sưởi tay lái trong thời gian dài. Khi sử dụng bộ sưởi tay lái, luôn luôn chắc chắn rằng đã cảnh báo những người có liên quan.**
- **Không che bộ sưởi tay lái bằng một vật như tấm che tay lái. Làm vậy có thể khiến bộ sưởi tay lái bị quá nhiệt.**
- **Không làm đổ chất lỏng lên tay lái. Nếu chất lỏng bị đổ, lau sạch ngay lập tức và đợi khô trước khi sử dụng hệ thống sưởi tay lái.**

LƯU Ý

- **Nếu nhiệt độ bề mặt tay lái xấp xỉ hơn 40°C (104°F) khi công tắc được bật, đèn báo sẽ sáng, nhưng hệ thống sẽ không sưởi ấm tay lái.**

- CÒN TIẾP -

- **Hệ thống sưởi tay lái sẽ tự động tắt sau khoảng 30 giây kể từ lúc được bật lên.**
- **Không thể điều chỉnh nhiệt độ của Hệ thống sưởi tay lái.**

3-22. Còi

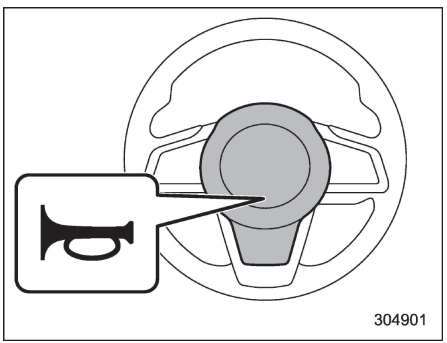

Để sử dụng còi, nhấn vào núm còi.

4-1. Điều khiển thông gió 252
Quạt thông gió trung tâm..... 252
Quạt thông gió phía bên..... 252
4-2. Bảng điều khiển điều hòa 252
Mẫu xe trang bị màn hình kép 7,0 inch..... 253
Mẫu xe trang bị màn hình 11,6 inch 255
4-3. Hoạt động của điều hòa không khí tự động...257
Các cảm biến..... 258
4-4. Điều hòa không khí chỉnh tay 259
Lựa chọn chế độ luồng gió..... 260
Điều chỉnh nhiệt độ..... 260
Điều chỉnh tốc độ quạt 260
Điều chỉnh điều hòa không khí..... 260
Lựa chọn lấy gió trong/ngoài 261
Để tắt hệ thống điều hòa không khí..... 261
4-5. Làm tan băng.....262
4-6. Lời khuyên khi sử dụng bộ sưởi và điều hòa không khí 262
Làm sạch lưới thông gió..... 262
Làm mát hiệu quả sau khi đỗ xe trực tiếp dưới ánh nắng mặt trời 263
Tuần hoàn dầu bôi trơn trong mạch môi chất lạnh 263
Kiểm tra hệ thống điều hòa không khí trước khi hè đến 263
Làm mát và hút ẩm ở thời tiết ẩm và nhiệt độ thấp 263
Máy nén điều hòa ngắt khi động cơ chịu tải nặng 263
Chất làm lạnh cho hệ thống điều hòa không khí... 263
4-7. Hệ thống lọc không khí 264
Thay bộ lọc không khí trong khoang hành khách... 264

- CÒN TIẾP -

4-1. Điều khiển thông gió

■ Quạt thông gió trung tâm

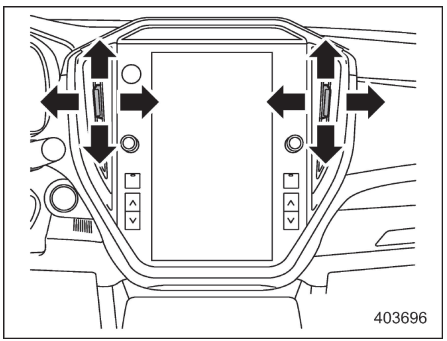

Để điều chỉnh hướng luồng khí, hãy di chuyển lẫy. Để đóng quạt, di chuyển lẫy xuống dưới cùng.

■ Quạt thông gió phía bên

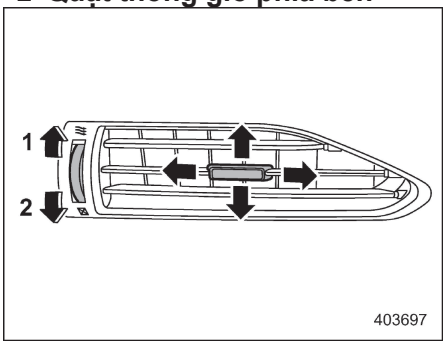

1 Mở
2 Đóng

Để điều chỉnh hướng luồng khí, hãy di chuyển lẫy.

4-2. Bảng điều khiển điều hòa

⚠ CẢNH BÁO

- **Chức năng làm mát chỉ hoạt động khi động cơ đang chạy.**
- **Không được để trẻ em hoặc người lớn cần trợ giúp ở một mình trong xe. Cũng không thể để thú cưng một mình trong xe. Vào những ngày nắng nóng, nhiệt độ trong xe đóng kín sẽ tăng lên nhanh chóng, có thể dẫn đến tổn thương nghiêm trọng hoặc nguy hiểm đến tính mạng của người hoặc động vật.**

■ Mẫu xe trang bị màn hình kép 7,0 inch

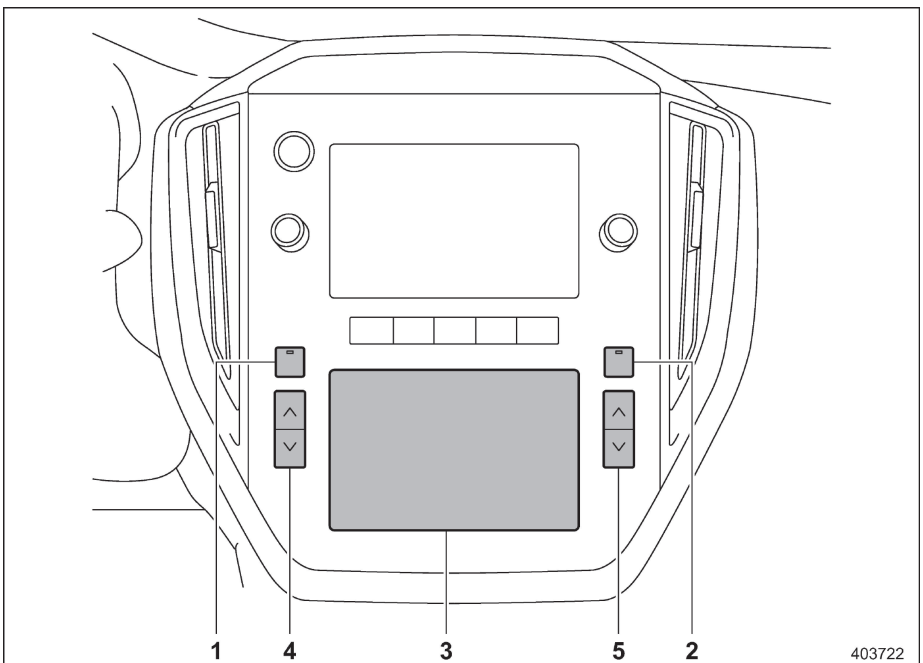

1 Nút khử sương (Tham khảo mục “Làm tan băng” ☞Tr. 262.)
2 Nút khử sương (Tham khảo mục “Hệ thống sưởi kính và làm tan băng” ☞Tr. 244.)
3 Màn hình điều hòa không khí (màn hình dưới)
4 Nút điều chỉnh nhiệt độ (bên trái) (Tham khảo “Điều chỉnh nhiệt độ” ☞Tr. 260.)
5 Nút điều chỉnh nhiệt độ (bên phải) (Tham khảo “Điều chỉnh nhiệt độ” ☞Tr. 260.)

LƯU Ý

Hình minh họa ở trên trái dành cho các xe tay lái thuận. Đối với mẫu xe tay lái nghịch, vị trí của một số nút sẽ khác với trong hình minh họa.

- CÒN TIẾP -

▼ Màn hình điều hòa không khí

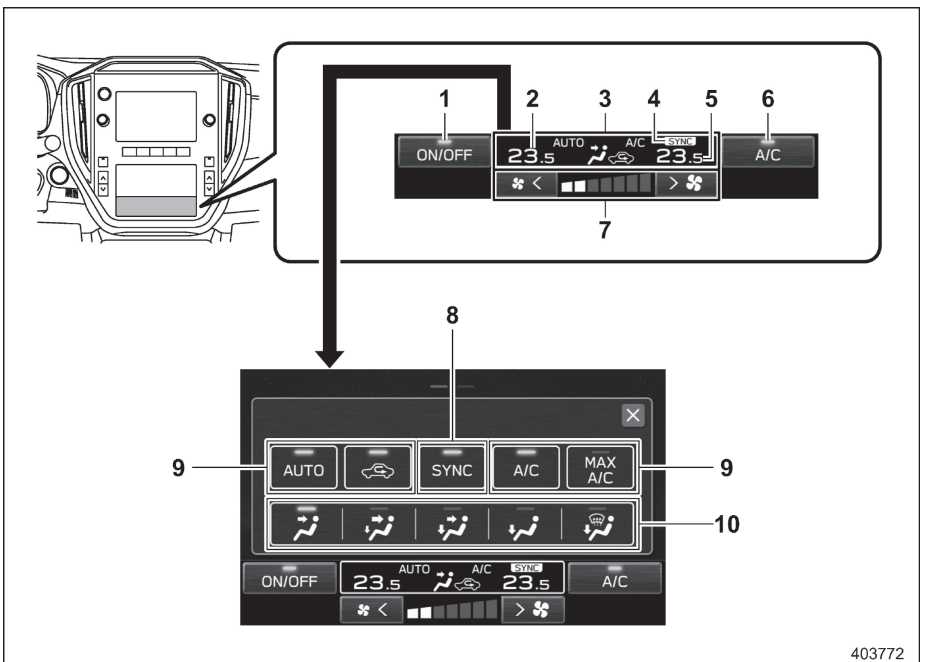

Màn hình điều hòa không khí (màn hình dưới)

➡ Chạm vào chỉ báo chế độ điều hòa không khí

1 Biểu tượng BẬT/TẮT điều hòa không khí
2 Chỉ báo nhiệt độ được cài đặt (bên trái)
3 Chỉ báo chế độ điều hòa không khí
4 Đèn báo chế độ SYNC
5 Chỉ báo nhiệt độ được cài đặt (bên phải)
6 Biểu tượng tùy chỉnh*
7 Điều chỉnh tốc độ quạt
8 Biểu tượng SYNC
9 Biểu tượng chọn chế độ điều hòa không khí
10 Màn hình chọn chế độ luồng gió

*: Biểu tượng tùy chỉnh có thể chuyển thành biểu tượng yêu thích. Tham khảo mục “Cài đặt chung” ☞Tr. 208.

LƯU Ý

Hình minh họa ở trên trái dành cho các xe tay lái thuận. Đối với mẫu xe tay lái nghịch, vị trí của một số nút sẽ khác với trong hình minh họa.

■ Mẫu xe trang bị màn hình 11,6 inch

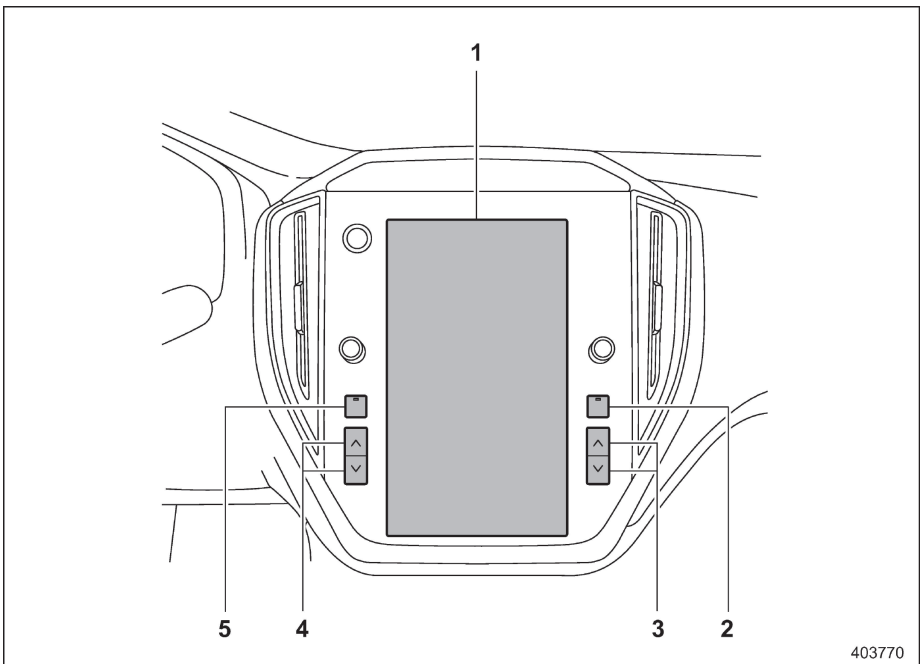

1 Màn hình điều hòa không khí
2 Nút khử sương (Tham khảo mục “Hệ thống sưởi kính và làm tan băng” ☞Tr. 244.)
3 Nút điều chỉnh nhiệt độ (bên phải) (Tham khảo “Điều chỉnh nhiệt độ” Tr. 260.)
4 Nút điều chỉnh nhiệt độ (bên trái) (Tham khảo “Điều chỉnh nhiệt độ” Tr. 260.)
5 Nút khử sương (Tham khảo mục “Làm tan băng” ☞ Tr. 262.)

LƯU Ý

Hình minh họa ở trên trái dành cho các xe tay lái thuận. Đối với mẫu xe tay lái nghịch, vị trí của một số nút sẽ khác với trong hình minh họa.

- CÒN TIẾP -

■ Màn hình điều hòa không khí

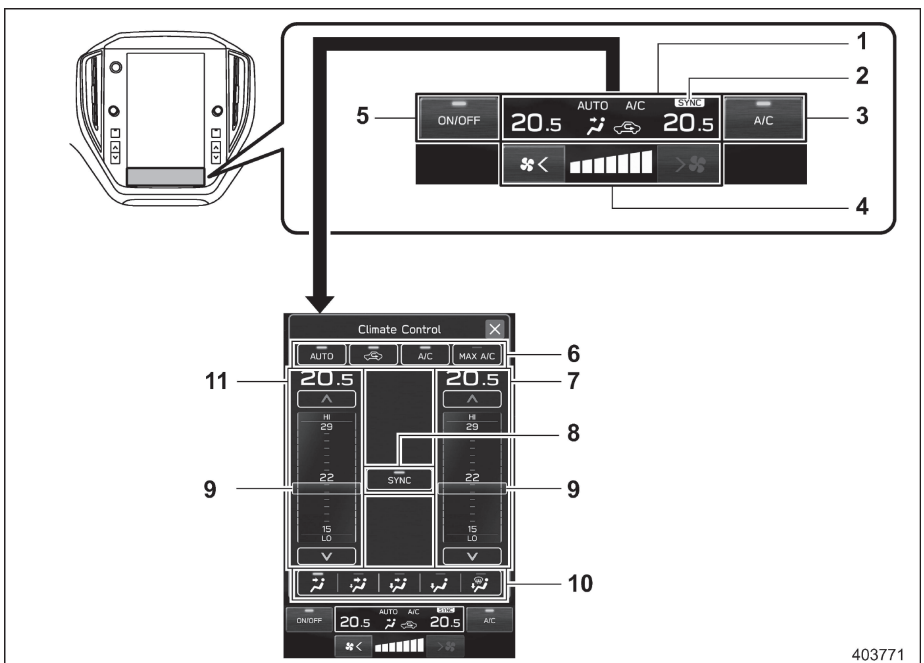

➡ : Chạm vào chỉ báo chế độ điều hòa không khí

1 Chỉ báo chế độ điều hòa không khí
2 Đèn báo chế độ SYNC
3 Biểu tượng tùy chỉnh*
4 Điều chỉnh tốc độ quạt
5 Biểu tượng BẬT/TẮT điều hòa không khí
6 Biểu tượng chọn chế độ điều hòa không khí
7 Màn hình điều chỉnh nhiệt độ (bên tay phải)
8 Biểu tượng SYNC
9 Thanh điều chỉnh nhiệt độ
10 Màn hình chọn chế độ luồng gió
11 Màn hình điều chỉnh nhiệt độ (bên tay trái)

*: Biểu tượng yêu thích có thể chuyển thành biểu tượng yêu thích. Tham khảo mục "Cài đặt chung" ☞ Tr. 193.

LƯU Ý

- **Hình minh họa ở trên trái dành cho các xe tay lái thuận. Đối với mẫu xe tay lái nghịch, vị trí của một số nút sẽ khác với trong hình minh họa.**
- **Bố cục và các chức năng có sẵn để vận hành màn hình điều hòa không khí có thể khác nhau tùy thuộc vào số lượng mục hiển thị trên Màn hình thông tin trung tâm.**

4-3. Hoạt động của điều hòa không khí tự động

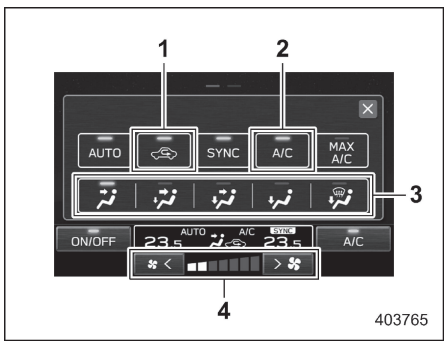

Màn hình điều hòa không khí (mẫu xe trang bị màn hình kép 7,0 inch)

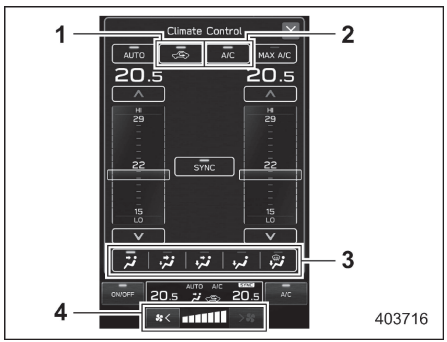

Màn hình điều hòa không khí (mẫu xe trang bị màn hình 11,6 inch)

1 Lựa chọn lấy gió trong/ngoài
2 Điều hòa không khí
3 Chế độ luồng gió
4 Tốc độ quạt

Khi ở chế độ tự động, các chức năng sau sẽ tự động được điều khiển.

- Chế độ luồng gió
- Lựa chọn lấy gió trong/ngoài
- Vận hành điều hòa không khí
- Tốc độ quạt

Để kích hoạt chế độ này, hãy thực hiện quy trình sau.

"AUTO" được hiển thị trên biểu tượng tùy chỉnh:

1. Chạm vào "AUTO".
2. Cài đặt nhiệt độ mong muốn. Tham khảo mục "Điều chỉnh nhiệt độ" ☞Tr. 260.

"AUTO" không được hiển thị trên biểu tượng tùy chỉnh:

1. Chạm vào chỉ báo chế độ điều hòa không khí
2. Chạm vào "AUTO".
3. Cài đặt nhiệt độ mong muốn. Tham khảo mục "Điều chỉnh nhiệt độ" ☞Tr. 260.

LƯU Ý

- **Sử dụng hệ thống điều hòa không khí tự động khi động cơ đang chạy.**
- **Ngay cả khi không cần làm mát, điều hòa không khí sẽ tự động bật nếu nhiệt độ được cài đặt thấp hơn nhiều so với nhiệt độ không khí đầu ra hiện tại. Ngay cả trong trường hợp này, đèn báo "A/C" trên màn hình điều hòa không khí cũng sẽ sáng.**
- **Điều hòa không khí có thể không hoạt động trong các trường hợp sau:**

  - Khi nhiệt độ trong khoang hành khách thấp

- CÒN TIẾP -

- Khi nhiệt độ xung quanh giảm xuống gần 0°C (32°F)

- **Phạm vi nhiệt độ được điều chỉnh có thể khác nhau tùy vào thông số kỹ thuật của xe theo khu vực.**
- **Khi ở chế độ "AUTO", nếu bạn dùng tính năng điều chỉnh tốc độ quạt hoặc chế độ luồng khí, nhấn nút khử sương hoặc bật chế độ MAX A/C, màn hình "AUTO" sẽ tắt và chuyển sang chế độ thủ công. Sau đó bạn có thể điều chỉnh hệ thống bằng tay theo mong muốn trên màn hình điều hòa không khí. Để chuyển hệ thống về lại chế độ tự động, chạm vào "AUTO".**

Để tắt hệ thống điều hoà không khí, chạm vào "ON/OFF".

Vào lúc này, chế độ lựa chọn lấy gió trong/ngoài sẽ khác nhau tùy vào chế độ được chọn là tự động hay chỉnh tay.

- Khi lựa chọn lấy gió trong/ngoài được đặt ở chế độ tự động: Chế độ lưu thông không khí bên ngoài
- Khi lựa chọn lấy gió trong/ngoài được đặt ở chế độ thủ công: Không đổi

■ Các cảm biến

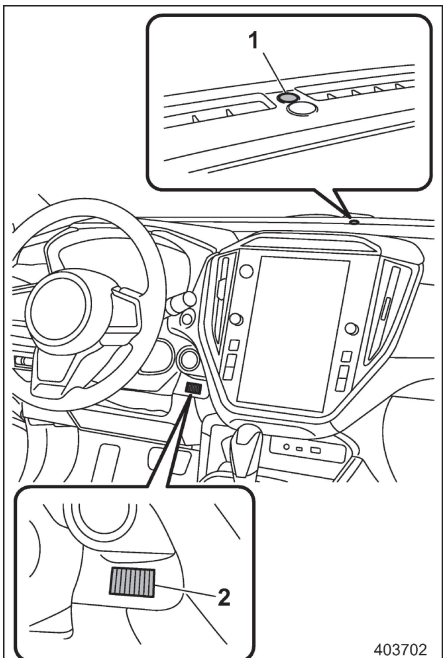

1 Cảm biến năng lượng mặt trời
2 Cảm biến nhiệt độ và độ ẩm không khí bên trong

Hệ thống điều hòa tự động sử dụng một số cảm biến. Những cảm biến này rất dễ hỏng. Nếu cảm biến được sử dụng không đúng cách và bị hỏng, hệ thống không thể điều hoà không khí bên trong một cách chính xác. Để tránh làm hỏng các cảm biến, hãy tuân thủ các lưu ý an toàn sau:

- Không để các cảm biến chịu lực tác động.
- Giữ nước tránh xa các cảm biến.
- Không che các cảm biến.

4-4. Điều hòa không khí chỉnh tay

■ Lựa chọn chế độ luồng gió

Chọn chế độ luồng gió mong muốn bằng cách thực hiện quy trình sau.

1. Chạm vào chỉ báo chế độ điều hòa không khí
2. Chạm vào chế độ luồng gió mong muốn.

Các chế độ luồng gió như sau.

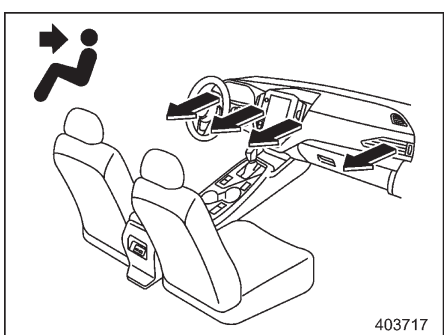

Thông gió: Cửa ra ở bảng điều khiển

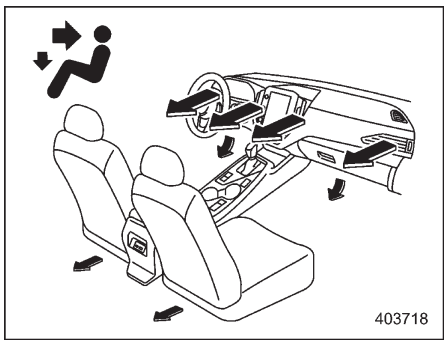

Thông gió 2: Gió ra ở bảng táp-lô và ở chân

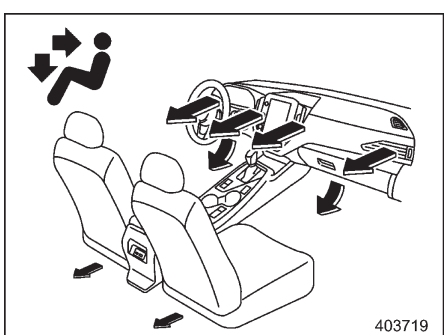

Hai vùng: Cửa gió bảng điều khiển và cửa gió chân

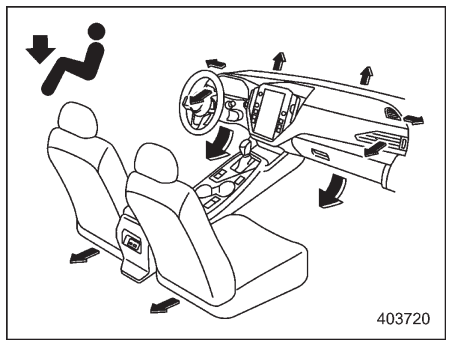

Sưởi: Các cửa gió chân, cửa gió hai bên bảng điều khiển và một phần qua cửa gió kính chắn gió (Một lượng nhỏ không khí chảy đến kính chắn gió và hai bên cửa sổ để ngăn ngừa hiện tượng mờ kính).

- CÒN TIẾP -

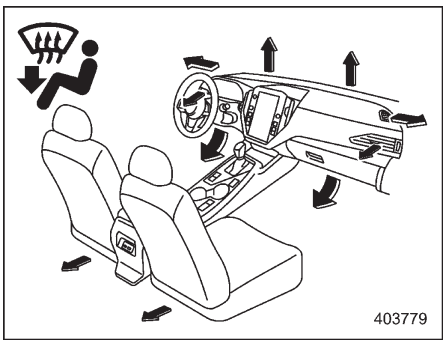

Sưởi nhiệt: Các cửa thoát khí của kính chắn gió, các cửa ra ở chân và cả hai cửa ra ở bảng điều khiển

■ Điều chỉnh nhiệt độ

Thực hiện thao tác sau để điều chỉnh nhiệt độ của luồng khí từ cửa thoát khí.

Nút điều chỉnh nhiệt độ:

Nhấn nút điều chỉnh nhiệt độ sang bên xanh (mát) hoặc bên đỏ (ấm).

Màn hình điều chỉnh nhiệt độ (mẫu xe trang bị màn hình 11,6 inch):

1. Chạm vào chỉ báo chế độ điều hòa không khí
2. Chọn nhiệt độ ưu tiên bằng cách thực hiện quy trình sau.
   • Chạm vào và di chuyển thanh điều chỉnh nhiệt độ.
   • Chạm vào " ⋀ "/" ⋁ "
   • Chạm vào nhiệt độ ưu tiên trên màn hình điều chỉnh nhiệt độ.

▼ Chế độ A/C tối đa

Để làm mát nhanh hơn, chạm vào "MAX A/C" ở biểu tượng chọn chế độ điều hòa không khí hoặc biểu tượng tùy chỉnh.

Khi bật chế độ A/C tối đa, các cài đặt sau đây sẽ được thay đổi tự động.

- Điều hòa sẽ bật.
- Nhiệt độ sẽ được cài đặt ở mức thấp nhất.
- Tốc độ quạt sẽ được cài đặt ở mức tối đa.
- Không khí đi vào sẽ được đặt ở chế độ tuần hoàn.
- Cài đặt chế độ luồng gió sẽ được đặt ở chế độ thông gió.

Để tắt chế độ A/C tối đa và trở lại cài đặt trước đó, chạm vào "MAX A/C" một lần nữa.

▼ Chế độ SYNC

Khi bật chế độ SYNC, cả nhiệt độ bên người lái và bên hành khách được đồng bộ bằng cách sử dụng nút điều chỉnh nhiệt độ ở phía người lái và màn hình điều chỉnh nhiệt độ.

- Nếu "SYNC" xuất hiện trên biểu tượng tùy chỉnh, hãy chạm vào "SYNC" để bật hoặc tắt chế độ SYNC.
- Nếu một biểu tượng tùy chỉnh không phải là "SYNC" được hiển thị, chạm vào chỉ báo chế độ điều hòa không khí. Sau đó, chạm vào "SYNC" để tắt hoặc bật chế độ SYNC.

Khi chế độ SYNC bật, đèn báo chế độ SYNC sẽ xuất hiện. Chạm vào "SYNC" một lần nữa, nhấn nút điều chỉnh nhiệt độ ở phía hành khách hoặc sử dụng thanh điều chỉnh nhiệt độ phía bên đó để hủy bỏ chế độ SYNC. Khi chế độ SYNC tắt, đèn báo chế độ SYNC sẽ không xuất hiện nữa. Trong trường hợp này, chức năng điều chỉnh nhiệt độ ở phía người lái và phía hành khách sẽ được tách ra. Nhiệt độ sẽ được điều chỉnh riêng thông qua nút điều chỉnh nhiệt độ và thanh điều chỉnh nhiệt độ phía người lái và phía hành khách.

■ Điều chỉnh tốc độ quạt

Chọn tốc độ quạt mong muốn bằng cách chạm vào ✱< hoặc >✱ trên màn hình điều hòa không khí.

■ Điều chỉnh điều hòa không khí

Điều hòa chỉ hoạt động khi động cơ đang chạy.

Thực hiện thao tác sau khi quạt đang hoạt động để bật điều hòa lên.

- Nếu “A/C” hiển thị trên biểu tượng tùy chỉnh, chạm vào “A/C”. Khi điều hòa bật lên, đèn báo “A/C” sẽ sáng. Và biểu tượng A/C sẽ hiển thị trên đèn báo điều hòa không khí.
- Nếu một biểu tượng tùy chỉnh không phải là “A/C” được hiển thị, chạm vào chỉ báo chế độ điều hòa không khí. Sau đó chạm vào “A/C” trên biểu tượng chọn chế độ điều hoà không khí. Khi điều hòa bật lên, đèn báo “A/C” sẽ sáng. Và biểu tượng A/C sẽ hiển thị trên đèn báo điều hòa không khí.

Để tắt điều hòa, chạm vào “A/C” một lần nữa. Đèn báo sẽ tắt.

LƯU Ý

Để chống sương hoặc hút ẩm hiệu quả khi trời lạnh, hãy bật điều hòa lên. Tuy nhiên, nếu nhiệt độ xung quanh giảm xuống khoảng 0°C (32°F), điều hòa và hệ thống hút ẩm có thể không hoạt động chuẩn xác.

■ Lựa chọn lấy gió trong/ngoài

Chọn lấy gió trong/ngoài bằng cách nhấn vào biểu tượng chọn lấy gió trong/ngoài.

Chế độ tuần hoàn:

Không khí bên trong được tuần hoàn bên trong xe. Chế độ này được sử dụng trong các trường hợp sau.

- Khi lái xe trên đường nhiều bụi
- Khi bạn muốn tăng hiệu suất làm mát lên (ví dụ: khi trời rất nóng)

Thực hiện thao tác sau để chọn chế độ này.

- được hiển thị trên biểu tượng tùy chỉnh:

  (1) Chạm vào
- được hiển thị trên biểu tượng tùy chỉnh:

  (1) Chạm vào chỉ báo chế độ điều hòa không khí

  (2) Chạm vào trên biểu tượng chọn chế độ điều hòa không khí.

sẽ hiển thị trên đèn báo chế độ điều hòa không khí.

Chế độ lưu thông không khí bên ngoài:

Không khí bên ngoài được đưa vào trong khoang hành khách. Chế độ này được sử dụng trong các trường hợp sau.

- Khi đường hết bụi
- Khi bên trong được làm mát tới một mức nhiệt độ dễ chịu

Thực hiện thao tác giống như ở chế độ tuần hoàn để chuyển chế độ. sẽ hiển thị trên đèn báo chế độ điều hòa không khí.

⚠ THẬN TRỌNG

Việc tiếp tục sử dụng chế độ tuần hoàn có thể tạo thành sương trên cửa sổ. Chuyển sang chế độ tuần hoàn không khí bên ngoài ngay khi đường bên ngoài hết bụi.

LƯU Ý

Khi bạn chọn lưu thông không khí bên ngoài, hệ thống có thể tự động điều chỉnh cài đặt lấy gió trong/ngoài tùy theo các yếu tố như cài đặt nhiệt độ, nhiệt độ bên trong xe hoặc các điều kiện bên ngoài xe.

■ Để tắt hệ thống điều hòa không khí

Để tắt hệ thống điều hoà không khí, chạm vào biểu tượng BẬT/TẮT điều hoà không khí.

4-5. Làm tan băng

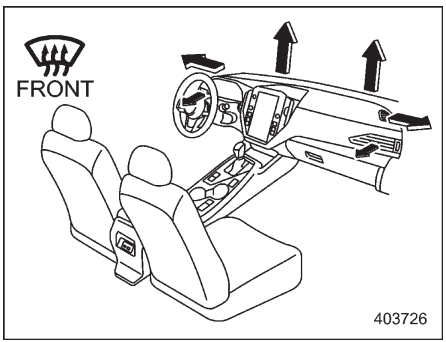

Để khử sương hoặc hút ẩm trên kính chắn gió và cửa sổ hàng ghế trước, hãy thực hiện thao tác sau.

- Để chọn chế độ " ", nhấn vào nút sưởi làm tan băng.
- Để chọn chế độ " ", chạm vào " " trên màn hình chọn chế độ luồng gió.

LƯU Ý

- **Khi chọn chế độ " " hoặc " ", điều hòa không khí sẽ tự động vận hành bất kể biểu tượng điều hòa đang ở vị trí nào để làm băng trên kính chắn gió tan nhanh hơn. Cùng lúc đó, chức năng lựa chọn lấy gió trong/ngoài sẽ tự động cài đặt sang chế độ lưu thông không khí bên ngoài.**
- **Khi bạn chọn " " trong khi đang ở chế độ tuần hoàn, luồng khí sẽ không chuyển sang chế độ lưu thông không khí bên ngoài và chế độ tuần hoàn sẽ vẫn hoạt động.**
- **Sau khi khử sương trên kính chắn gió bằng cách nhấn vào nút sưởi khử sương " ", nhấn vào nút một lần nữa sẽ đưa hệ thống trở lại chế độ cài đặt được chọn trước khi kích hoạt bộ sưởi làm tan băng.**

4-6. Lời khuyên khi sử dụng bộ sưởi và điều hòa không khí

■ Làm sạch lưới thông gió

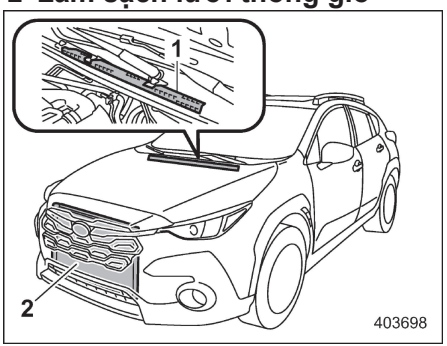

1 Lưới thông gió phía trước
2 Dàn ngưng tụ

Luôn giữ cho lưới thông gió phía trước không bị dính tuyết, lá hay các vật khác nhằm đảm bảo thiết bị sưởi và khử sương hiệu quả. Vì dàn ngưng tụ được đặt trước bộ tản nhiệt, khu vực này nên được giữ sạch sẽ vì hiệu suất làm mát có thể bị ảnh hưởng nếu có côn trùng hay lá tích tụ trên dàn ngưng tụ.

■ Làm mát hiệu quả sau khi đỗ xe trực tiếp dưới ánh nắng mặt trời

Sau khi đỗ xe trực tiếp dưới ánh nắng mặt trời, mở cửa sổ ra và lái xe trong vài phút để không khí bên ngoài lưu thông vào khoang xe đang nóng. Việc này sẽ giúp điều hòa nhiệt độ làm mát nhanh hơn. Đóng cửa sổ trong khi sử dụng điều hòa nhiệt độ để có hiệu suất làm mát cao nhất.

■ Tuần hoàn dầu bôi trơn trong mạch môi chất lạnh

Sử dụng máy nén điều hòa khi động cơ hoạt động ở tốc độ thấp (khi xe chạy không tải hoặc đi chậm) một vài phút mỗi tháng trong thời gian ít sử dụng để lưu thông dầu.

■ Kiểm tra hệ thống điều hòa không khí trước khi hè đến

Kiểm tra điều hòa xem có bị rò rỉ chất làm lạnh, tình trạng đường ống và hoạt động của hệ thống vào mỗi mùa xuân. Bạn nên mang xe đến đại lý SUBARU để kiểm tra hệ thống điều hòa không khí.

■ Làm mát và hút ẩm ở thời tiết ẩm và nhiệt độ thấp

Trong một số điều kiện thời tiết (độ ẩm tương đối cao, nhiệt độ thấp,...), có thể thấy một lượng hơi nước nhỏ tỏa ra từ cửa thoát gió. Tình trạng này hoàn toàn bình thường và không phải là dấu hiệu cho thấy hệ thống điều hòa gặp sự cố.

■ Máy nén điều hòa ngắt khi động cơ chịu tải nặng

Để nâng cao khả năng tăng tốc và tiết kiệm xăng, máy nén điều hòa được thiết kế để tạm thời ngắt trong quá trình điều hòa hoạt động, vào bất cứ lúc nào chân ga được nhấn tối đa, ví dụ như khi tăng tốc nhanh hoặc lái xe lên dốc cao.

■ Chất làm lạnh cho hệ thống điều hòa không khí

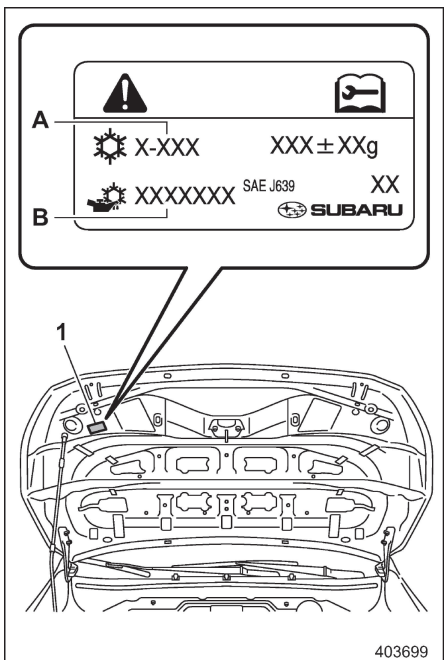

1 Nhãn mác điều hòa
A Tên chất làm lạnh
B Tên dầu máy nén

- CÒN TIẾP -

Hệ thống điều hòa của xe sử dụng chất làm lạnh thân thiện với tầng ozone là R-1234yf (HFO-1234yf) hoặc R- 134a (HFC-134a).

Hãy kiểm tra nhãn mác điều hòa ở vị trí tương ứng trong hình minh họa để xác nhận loại chất làm lạnh mà xe sử dụng.

Bạn nên tham khảo ý kiến đại lý SUBARU để bảo dưỡng hệ thống.

Những sửa chữa do việc sử dụng sai chất làm lạnh không nằm trong dịch vụ bảo hành.

4-7. Hệ thống lọc không khí

Thay bộ lọc không khí khoang hành khách theo lịch bảo dưỡng. Tham khảo “Lịch bảo dưỡng” ☞Tr. 455. Cần thực hiện theo lịch bảo dưỡng để duy trì khả năng lọc bụi của bộ lọc. Trong điều kiện rất nhiều bụi, bộ lọc cần được thay thường xuyên hơn. Bạn nên nhờ đại lý SUBARU kiểm tra và thay bộ lọc. Để thay bộ lọc, bạn chỉ nên dùng bộ lọc không khí chính hãng SUBARU.

⚠ THẬN TRỌNG

Bạn nên liên hệ với đại lý SUBARU nếu các trường hợp sau đây xảy ra mà vẫn chưa đến lịch thay bộ lọc.

- **Luồng gió đi qua lỗ thông hơi giảm.**
- **Kính chắn gió hay bị mờ.**

LƯU Ý

Bộ lọc có thể làm ảnh hưởng tới hiệu suất điều hòa không khí, sưởi và khử sương nếu không được bảo dưỡng đúng cách.

■ Thay bộ lọc không khí trong khoang hành khách

1. Tháo hộc đựng đồ.
   (1) Mở hộc đựng đồ.

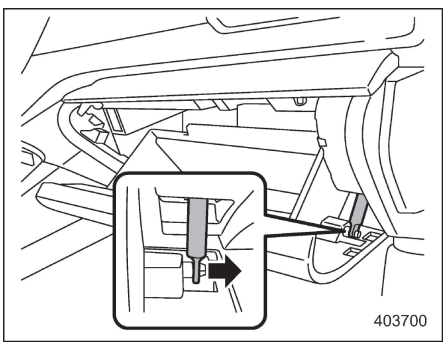

   (2) Tháo trục giảm chấn ra khỏi hộc đựng đồ.

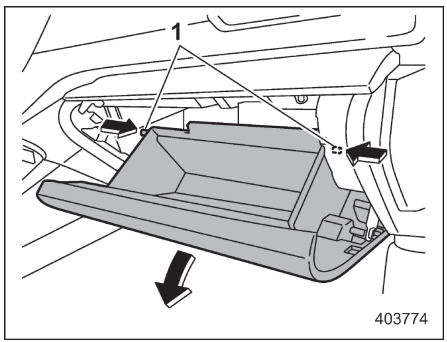

1 Nút chặn

(3) Đẩy đồng thời hai bên hộc đựng đồ vào trong để mở chốt chặn, sau đó kéo hộc đựng đồ xuống hết mức có thể.

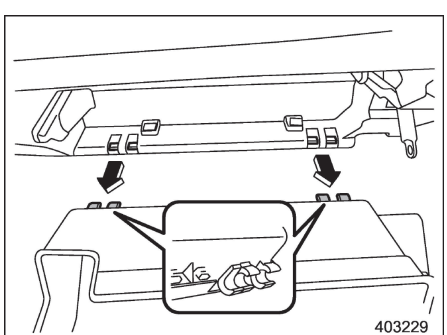

(4) Kéo hộc đựng đồ ra theo chiều ngang và tháo phần bản lề. Khi làm việc này, cẩn thận để không làm hỏng bản lề.

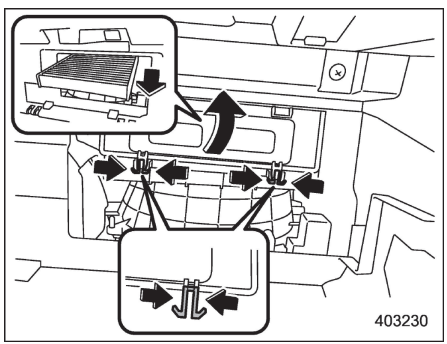

2. Tháo bộ lọc không khí khoang hành khách theo quy trình sau để ngăn bụi bẩn bộ lọc rơi vào trong vỏ.

   (1) Kẹp chặt vào cả hai lẫy và tháo nắp bộ lọc.

   (2) Nhẹ nhàng nghiêng phần cuối của bộ lọc xuống và từ từ kéo ra 1 cm (0,4 inch).

   (3) Từ từ kéo hết phần còn lại của bộ lọc ra.

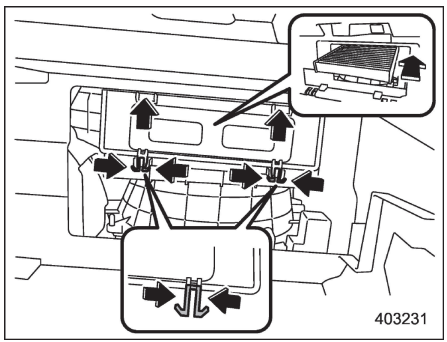

3. Thay bộ lọc không khí khoang hành khách bằng bộ lọc mới và lắp lại nắp.

⚠THẬN TRỌNG

Hình mũi tên trên bộ lọc phải chỉ LÊN TRÊN.

- CÒN TIẾP -

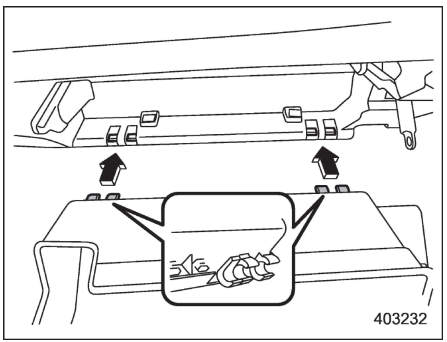

4. Lắp lại hộc đựng đồ và nối với trục van điều tiết.
5. Đóng hộc đựng đồ.

5-1. Ăng ten 268
Ăng ten trên nóc 268

5-2. Bộ âm thanh 268

5-1. Ăng ten

■ Ăng ten trên nóc

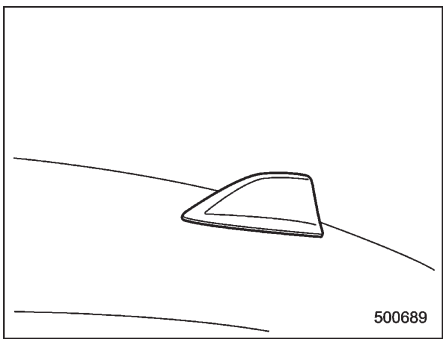

Ăng ten trên nóc được gắn ở phần chính giữa phía sau của nóc xe.

5-2. Bộ âm thanh

⚠THẬN TRỌNG

- **Bạn nên luôn luôn tham khảo ý kiến với đại lý SUBARU trước khi lắp vô tuyến dải cá nhân hoặc các thiết bị truyền phát khác lên xe. Các thiết bị đó có thể khiến hệ thống điều khiển điện tử gặp trục trặc nếu chúng được lắp đặt không đúng cách hoặc không phù hợp với xe.**
- **Để tránh hết ắc quy, không bật hệ thống âm thanh/hình ảnh khi động cơ không chạy.**

Nếu xe của bạn có trang bị hệ thống điều hướng hoặc âm thanh chính hãng SUBARU, tham khảo phần dành riêng cho điều hướng/ âm thanh trong Hướng dẫn sử dụng xe để biết thêm chi tiết.

6-1. Đèn nội thất 270
Đèn bản đồ 270
Đèn trần 270
Đèn khoang hành lí 271
Cài đặt hẹn giờ trễ TẮT 271
6-2. Tấm che nắng 271
Gương trang điểm có đèn (nếu trang bị) 271
6-3. Khoang chứa đồ 272
Cốp phụ 272
Hộc để đồ trung tâm 273
Bệ tỳ tay 273
Hộc để đồ ở bệ tỳ tay trung tâm 273
Khay bên hông khoang hành lý 274
6-4. Ngăn đựng cốc 274
Ngăn đựng cốc ghế trước 274
Ngăn đựng cốc ghế sau 275
6-5. Khay giữ chai 275
6-6. Ổ cắm điện phụ kiện 276
6-7. Nguồn điện USB 277
Hướng dẫn sử dụng nguồn điện USB 277
6-8. Sạc không dây (nếu trang bị) 278
Cách sử dụng sạc không dây 279
6-9. Tay nắm 283
6-10. Móc áo 283
6-11. Móc treo đồ 284
6-12. Thảm sàn 284
6-13. Tấm che khu vực chở hàng 285
Sử dụng tấm che 285
Để tháo thanh chứa tấm che 286
Xếp gọn tấm che khu vực chở hàng (Mẫu xe có bộ sửa chữa lốp thủng) 286
Lắp đặt thanh chứa tấm che 287
6-14. Móc chằng hàng hóa 287
6-15. Gạt tàn (nếu trang bị) 288

6-1. Đèn nội thất

⚠ THẬN TRỌNG

Khi rời khỏi xe, hãy đảm bảo rằng bạn đã tắt đèn để tránh cạn ắc quy.

■ Đèn bản đồ

▼ Công tắc đèn bản đồ

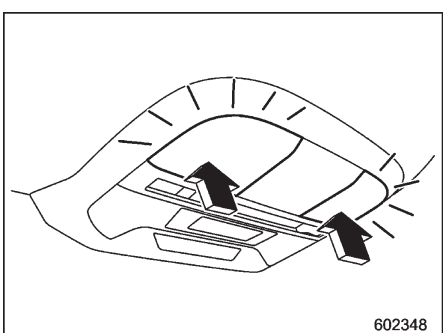

Để bật đèn bản đồ, nhấn vào đèn.
Để tắt đèn bản đồ, nhấn lại vào đèn.

⚠ THẬN TRỌNG

Không nhìn vào đèn trong một khoảng thời gian dài bởi đây là đèn LED. Làm như vậy có thể làm tổn thương mắt bạn.

▼ Công tắc khóa liên động cửa

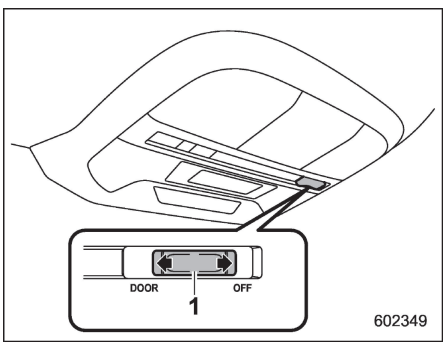

1 Công tắc khóa liên động cửa

Công tắc khóa liên động cửa có những vị trí sau.

OFF: Đèn bản đồ không tự động sáng cùng với việc mở cửa. Tuy nhiên, có thể dùng tay bật đèn một bằng cách nhấn vào đèn bản đồ.

DOOR (CỬA): Đèn bản đồ tự động sáng khi bất kỳ cửa nào (ngoài cửa cốp sau) mở ngay cả khi đèn bản đồ đang tắt. Một vài giây sau khi tất cả các cửa (ngoài cửa cốp sau) đóng, đèn bản đồ sẽ tắt dần. Để biết thêm chi tiết, tham khảo "Cài đặt hẹn giờ trễ TẮT" ☞ Tr. 271

■ Đèn trần

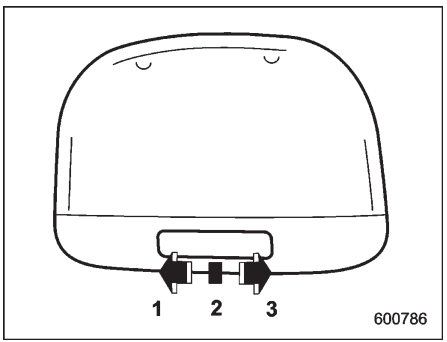

1 ON
2 DOOR
3 OFF

Công tắc đèn trần có các vị trí sau.

ON (BẬT): Đèn vẫn sáng liên tục.

OFF: Đèn luôn tắt.

DOOR (CỬA): Đèn trần xe tự động sáng trong các trường hợp sau.

- Bất kỳ cửa nào hoặc cửa cốp sau mở.
- Cửa hoặc cửa cốp sau được mở khóa bằng chức năng mở cửa không cần chìa khóa (nếu trang bị). Tham khảo mục "Khóa và mở khóa bằng cách cầm chìa khóa thông minh" ☞Tr. 109.

- Mở khóa các cửa hoặc cửa cốp sau bằng hệ thống mở khóa từ xa. Tham khảo mục “Hệ thống mở khóa từ xa” ☞Tr. 121.
- Công tắc khóa điện chuyển từ vị trí “ACC” sang vị trí “LOCK”/“OFF”.

■ Đèn khoang hành lí

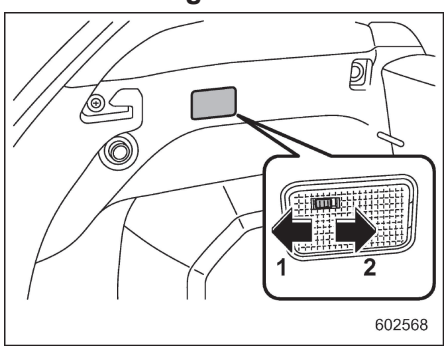

1 DOOR
2 OFF

DOOR (CỬA): Đèn bật sáng khi cửa cốp sau mở. Đèn vẫn sáng trong vài giây và dần tắt sau khi cửa cốp sau đóng lại.

OFF: Đèn luôn tắt.

■ Cài đặt hẹn giờ trễ TẮT

Những đèn sau có chức năng tự động sáng.

- Đèn trần xe
- Đèn bản đồ
- Đèn khoang hành lí

Khi công tắc khóa liên động ở vị trí “DOOR”, đèn sẽ tự động bật và tắt dựa trên việc khóa và mở khóa cửa, việc mở và đóng cửa, cũng như vị trí của công tắc khóa điện.

LƯU Ý

Có thể thay đổi cài đặt thời gian đèn tiếp tục sáng (Cài đặt hẹn giờ trễ TẮT) bằng cách sử dụng màn hình thông tin trung tâm. Để biết thêm thông tin chi tiết, tham khảo phần “Cài đặt xe” ☞Tr. 197 (mẫu xe trang bị màn hình 11,6 inch) hoặc mục “Biểu tượng cài đặt xe” ☞Tr. 214 (mẫu xe trang bị màn hình kép 7,0 inch). Ngoài ra, đại lý SUBARU có thể thay đổi cài đặt thời gian đèn tiếp tục sáng (Cài đặt hẹn giờ trễ TẮT). Chúng tôi khuyên bạn nên liên hệ với đại lý SUBARU của bạn để biết thêm chi tiết.

6-2. Tấm che nắng

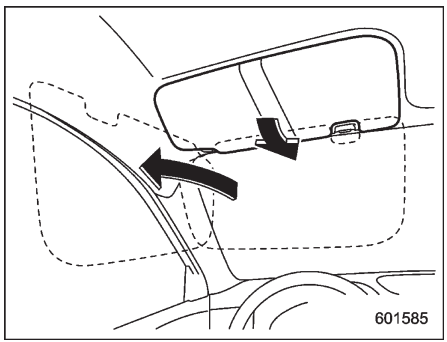

Để chắn ánh sáng chói, kéo tấm che nắng xuống. Để sử dụng tấm che nắng cho cửa sổ, kéo tấm che nắng xuống và di chuyển sang bên cạnh.

■ Gương trang điểm có đèn (nếu trang bị)

⚠ THẬN TRỌNG

Đóng gương trang điểm trong khi xe đang di chuyển để tránh bị lóa mắt.

- CÒN TIẾP -

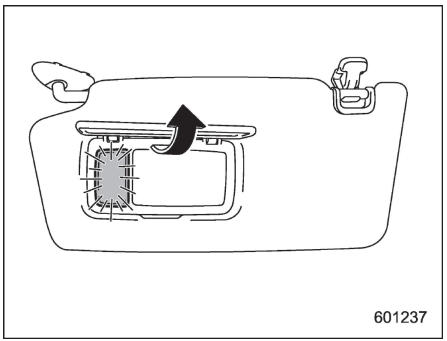

Để sử dụng gương trang điểm, kéo tấm che nắng xuống và mở nắp gương trang điểm ra. Đèn bên cạnh gương trang điểm sẽ sáng khi nắp gương mở.

LƯU Ý

Sử dụng đèn gương trang điểm trong một khoảng thời gian dài trong khi động cơ không chạy có thể làm cạn ắc quy.

6-3. Khoang chứa đồ

⚠ THẬN TRỌNG

- **Luôn đóng khoang chứa hàng trong khi lái xe để giảm rủi ro thương tích trong trường hợp dừng xe đột ngột hoặc tai nạn.**
- **Không để các đồ vật sau trong khoang chứa đồ. Nếu không, cháy hoặc tai nạn có thể xảy ra.**
- **Bình xịt, thùng chứa dung dịch dễ bắt lửa hoặc có tính ăn mòn hay bất kỳ đồ vật nguy hiểm nào khác.**
- **Đồ vật bằng nhựa, các đồ vật dễ biến dạng do nhiệt hoặc dễ bắt lửa khác như bật lửa.**

■ Cốp phụ

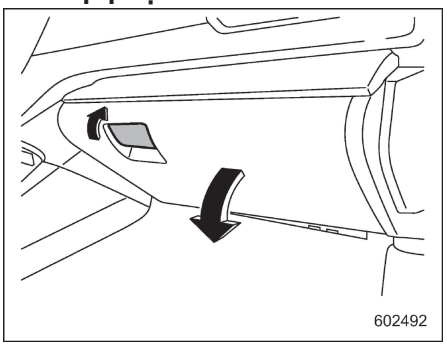

Để mở cốp phụ, hãy kéo tay cầm. Để đóng cốp phụ, đẩy mạnh nắp lên phía trên.

LƯU Ý

Khi đèn chiếu sáng bảng táp-lô bật, đèn chiếu sáng cốp phụ cũng bật. Tham khảo mục "Đèn chiếu sáng" ☞Tr. 225.

■ Hộc để đồ trung tâm

Hộc để đồ trung tâm nằm bên dưới trung tâm của bảng táp-lô.

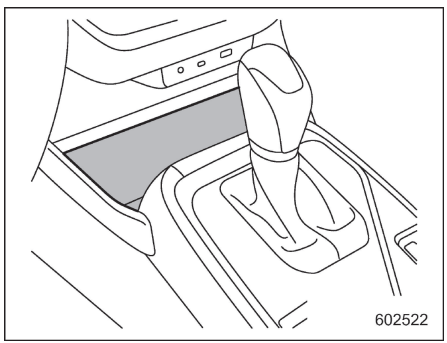

⚠ CẢNH BÁO

Đối với các mẫu xe có sạc không dây:
Khi sạc không dây bật, không đặt tiền xu, chìa khóa, kẹp hoặc các vật kim loại khác vào hộc để đồ trung tâm. Để biết chi tiết, tham khảo mục "Sạc không dây" ☞Tr. 278.

⚠ THẬN TRỌNG

Không sử dụng hộc để đồ trung tâm để đựng những vật có thể lăn ra khỏi hộc.

- **Bạn có thể bị thương nếu các vật dụng bị văng ra khỏi hộc để đồ khi xe đang chuyển động.**

LƯU Ý

Khi đèn chiếu sáng bảng táp-lô bật, đèn chiếu sáng hộc để đồ trung tâm cũng bật. Tham khảo mục "Đèn chiếu sáng" ☞Tr. 225.

■ Bệ tỳ tay

Hộp dưới bệ tỳ tay cung cấp thêm khoảng trống để đựng đồ.

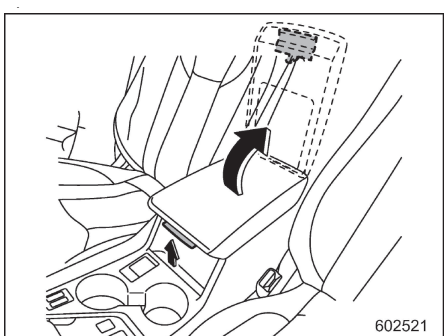

Để mở nắp, hãy kéo cần nhả khóa lên.

■ Hộc để đồ ở bệ tỳ tay trung tâm

Hộc để đồ ở bệ tỳ tay trung tâm nằm ở mặt trước của bệ tỳ tay.

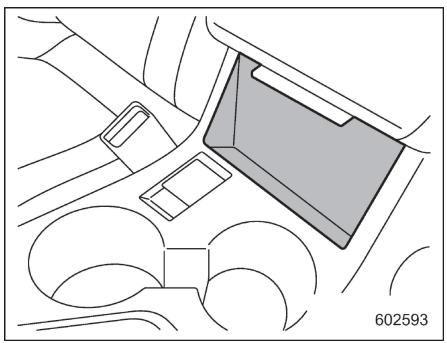

- CÒN TIẾP -

■ Khay bên hông khoang hành lý

Khay bên hông khoang hành lý nằm ở cả hai bên khoang chứa đồ.

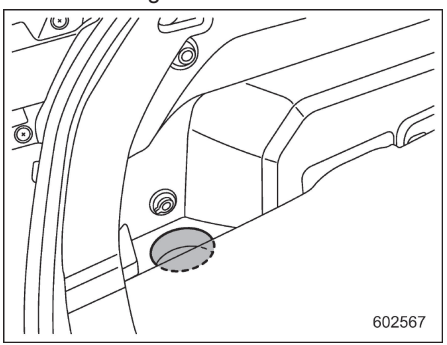

Mẫu xe không có bộ sửa chữa lốp thủng

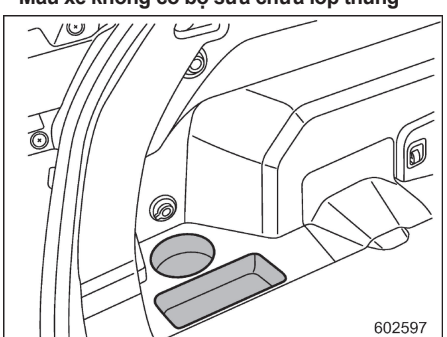

Mẫu xe có bộ sửa chữa lốp thủng

6-4. Ngăn đựng cốc

⚠THẬN TRỌNG

Hãy cẩn thận để tránh đổ nước. Đồ uống nóng có thể làm bạn và/hoặc người trên xe bị bỏng. Đồ uống bị đổ ra cũng có thể làm tổn hại đến tấm bọc ghế, thảm hoặc thiết bị âm thanh.

■ Ngăn đựng cốc ghế trước

⚠THẬN TRỌNG

- **Không lấy cốc từ ngăn đựng cốc hoặc đặt cốc vào ngăn đựng cốc khi bạn đang lái xe, bởi điều này có thể làm bạn phân tâm và dẫn đến tai nạn.**
- **Hãy cẩn thận để không làm đổ đồ uống lên cần số hoặc bất kỳ công tắc nào ở gần đó. Đồ uống bị đổ có thể làm cần số và/hoặc công tắc bị trục trặc.**

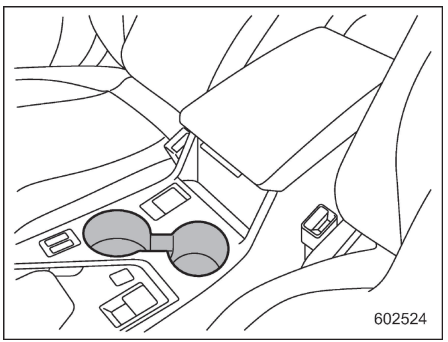

Ngăn đựng cốc kép được gắn vào bệ tỳ tay.

■ Ngăn đựng cốc ghế sau

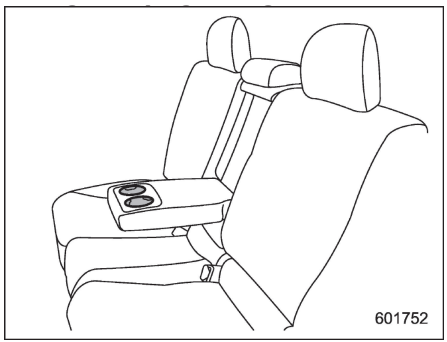

Ngăn đựng cốc kép được gắn vào bệ tỳ tay.

⚠ THẬN TRỌNG

Khi cốc đựng đồ uống đang ở trong ngăn đựng cốc, không gấp hoặc ngả bất kỳ ghế nào. Nếu làm như vậy, đồ uống có thể đổ ra ngoài trong khi lái xe, và nếu đồ uống nóng, có thể làm bạn và/hoặc người trên xe bị bỏng.

6-5. Khay giữ chai

⚠ THẬN TRỌNG

- **Không lấy chai nước từ khay giữ hoặc đặt chai nước vào khay khi bạn đang lái xe, bởi hành động này có thể làm bạn phân tâm và dẫn tới tai nạn.**
- **Khi đặt đồ uống vào khay giữ chai, hãy chắc chắn rằng chai đựng đồ uống đó có nắp. Nếu không, đồ uống đó có thể đổ ra khi mở/đóng cửa hoặc khi lái xe, và đồ uống nóng có thể làm bạn và/hoặc người trên xe bị bỏng.**

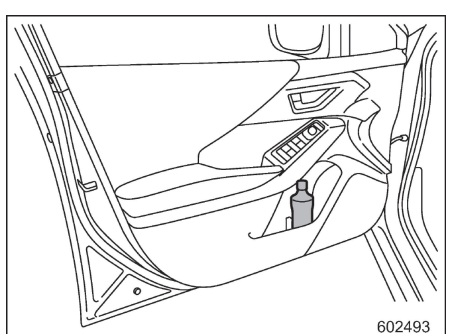

Khay giữ chai được trang bị trên viền mỗi cửa có thể được dùng để giữ chai nước hoặc các đồ vật khác.

6-6. Ổ cắm điện phụ kiện

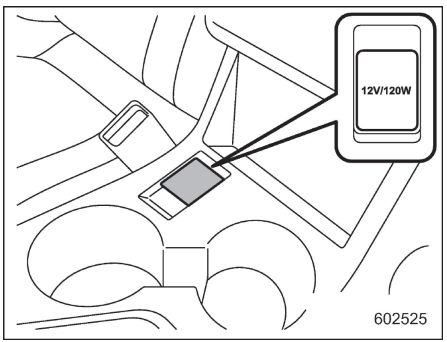

Ổ cắm điện

Ổ cắm điện cho phụ kiện được trang bị ở bệ tì tay. Nguồn điện (12 V một chiều) từ ắc quy phụ 12 V được cấp đến ổ cắm khi công tắc khởi động ở vị trí “ACC” hoặc “ON”.

Bạn có thể sử dụng thiết bị điện dùng trong xe bằng cách kết nối với ổ điện.

Công suất định mức tối đa của một thiết bị có thể kết nối là **120 W**. Không sử dụng thiết bị có công suất vượt mức công suất đã chỉ định cho từng ổ điện.

⚠ THẬN TRỌNG

- **Không thử dùng bật lửa gần ổ cắm điện phụ kiện.**
- **Không đặt bất kỳ dị vật nào, đặc biệt là các vật bằng kim loại như đồng xu hoặc giấy bạc vào ổ cắm điện phụ kiện. Làm như vậy có thể gây đoản mạch. Luôn đóng nắp ổ cắm phụ kiện khi không sử dụng.**
- **Chỉ sử dụng các thiết bị điện được thiết kế cho nguồn điện một chiều 12 V.**

  Công suất định mức tối đa của một thiết bị có thể kết nối là 120 W. Không sử dụng thiết bị có công suất vượt mức công suất đã chỉ định cho từng ổ điện.

  Nếu ổ cắm phụ kiện bị quá tải có thể gây đoản mạch. Không sử dụng đầu chuyển đổi kép hoặc nhiều hơn một thiết bị điện.
- **Nếu giắc cắm trên thiết bị điện quá lỏng hoặc quá chặt đối với ổ cắm điện phụ kiện, điều này có thể dẫn tới tiếp xúc kém hoặc làm cho giắc cắm bị kẹt. Chỉ sử dụng giắc cắm vừa vặn.**
- **Kết nối thiết bị điện với ổ cắm điện phụ kiện trong một khoảng thời gian dài mà động cơ không chạy có thể làm cạn ắc quy.**
- **Trước khi lái xe, hãy chắc chắn rằng giắc cắm và dây điện của thiết bị điện sẽ không làm ảnh hưởng đến việc bạn chuyển số cũng như sử dụng bàn đạp ga và bàn đạp phanh. Nếu có ảnh hưởng, không sử dụng thiết bị điện đó trong khi lái xe.**

6-7. Nguồn điện USB

⚠ THẬN TRỌNG

- **Thông số kỹ thuật của cổng USB có thể sử dụng là Loại A và Loại C. Nếu kết nối cổng có thông số kỹ thuật khác, có thể không cấp nguồn hoặc không sạc được hoặc thiết bị có thể bị trục trặc.**
- **Có nguy cơ thiết bị được kết nối bị trục trặc hoặc dữ liệu bị tổn hại. Bạn có trách nhiệm về việc kết nối thiết bị.**
- **Để tránh sốc điện hoặc trục trặc, hãy tuân theo các lưu ý an toàn sau đây.**

  - Không kết nối với bộ chia cổng USB.

  - Không cho bất cứ vật thể bằng kim loại hoặc dị vật nào vào cổng USB.

  - Không đổ nước hoặc dung dịch khác lên cổng USB.
- **Hãy cẩn thận và không kéo dây cáp đã kết nối. Làm như vậy có thể làm hỏng cổng USB và thiết bị đã kết nối.**
- **Nếu kết nối thiết bị trong thời gian dài khi động cơ không chạy, ắc quy có thể cạn. Ngay cả khi động cơ đang chạy, chúng tôi khuyên bạn không nên kết nối thiết bị trong một khoảng thời gian dài không cần thiết.**
- **Không kết nối với thiết bị bị trục trặc. Làm như vậy có thể gây rủi ro về khói và cháy.**

LƯU Ý

- **Điện áp định mức của mỗi cổng USB là 5 V. Để biết chi tiết về công suất định mức tối đa, hãy tham khảo mục "Cách sử dụng nguồn điện USB" ☞ Tr. 277. Trước khi kết nối thiết bị, hãy đọc hướng dẫn sử dụng thiết bị và kiểm tra xem thông số kỹ thuật của nguồn điện có phù hợp với thiết bị hay không. Nếu thiết bị cần nguồn điện vượt quá công suất định mức tối đa được kết nối, ổ cắm có thể không cấp điện hoặc sạc được. Ngay cả có thể sạc, thời gian cần để sạc có thể dài hơn so với khi sử dụng bộ sạc chính hãng của thiết bị đó.**
- **Tùy theo loại thiết bị, ổ cắm có thể chỉ sạc được khi sử dụng dây cáp đặc biệt. Trong trường hợp này, hãy đảm bảo kết nối thiết bị bằng cáp chuyên dụng.**
- **Khi thiết bị giao tiếp máy tính cá nhân được kết nối, ổ cắm có thể sẽ không cấp điện hoặc sạc được.**
- **Khi kết nối thiết bị để sạc, hãy ngắt kết nối thiết bị ngay sau khi sạc xong.**

■ Hướng dẫn sử dụng nguồn điện USB

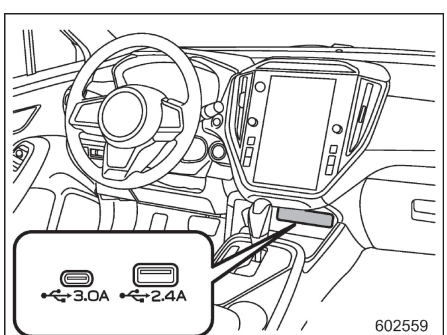

Loại A và Loại C

- CÒN TIẾP -

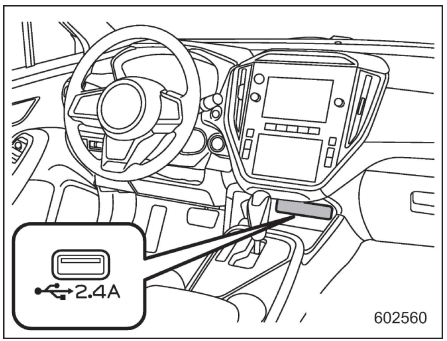

Loại A

Bộ nguồn USB cho ghế trước (có thể kết nối và sử dụng thiết bị âm thanh)

Nguồn điện USB 2 loại cổng

- USB Loại A: DC 5 V/2.4 A*
- USB Loại C: DC 5 V/3.0 A*

*: Nguồn điện hiện có của hai cổng sạc USB tối đa là 5,4A.

Nguồn điện USB 1 loại cổng

- USB Loại A: DC 5V/2,4 A

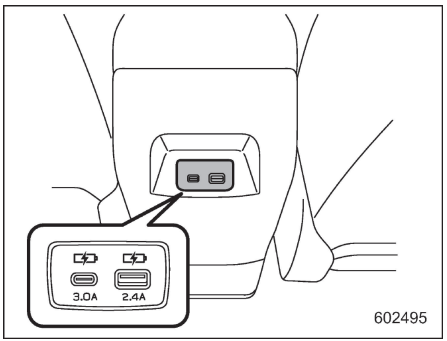

Nguồn điện USB (chỉ sạc) (nếu trang bị)

- USB Loại A: DC 5 V/2.4 A*
- USB Loại C: DC 5 V/3.0 A*

*: Công suất điện hiện có của hai cổng sạc USB tối đa là 5,4A.

Sử dụng cổng sạc USB để sử dụng hoặc sạc thiết bị điện tử.

Khi vị trí chìa khóa ở vị trí “ACC” hoặc “ON”, thiết bị điện tử có thể được cung cấp điện.

6-8. Sạc không dây (nếu trang bị)

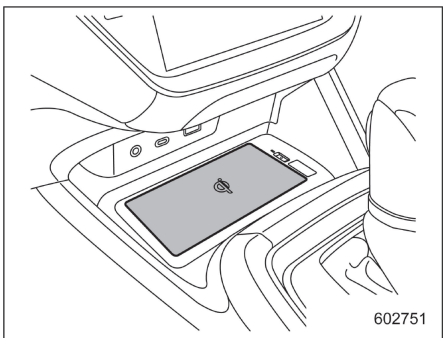

Sạc không dây

Để sạc điện thoại di động, điện thoại thông minh hoặc thiết bị di động tương tự tương thích với chuẩn sạc không dây Qi, hãy đặt thiết bị vào khu vực sạc nằm bên dưới màn hình thông tin trung tâm.

Logo “Qi” là nhãn hiệu của Wireless Power Consortium.

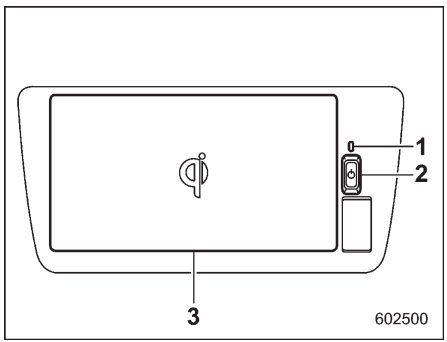

1 Đèn báo
2 Công tắc điện
3 Khu vực sạc

LƯU Ý

Thiết bị di động và sạc không dây có chứa cuộn dây để sạc. Các cuộn dây này cho phép hệ thống sạc không dây sạc thiết bị di động với hiệu suất sạc cao. Khi thiết bị của bạn nằm ở khu vực sạc, sạc không dây sẽ phát hiện ra thiết bị và căn chỉnh cuộn dây chuyển động tích hợp với cuộn dây trong thiết bị của bạn để sạc. Nếu rung động của xe khiến hai cuộn dây không thẳng hàng khi xe đang di chuyển, cuộn dây chuyển động của sạc không dây sẽ tự động định vị lại và tiếp tục sạc.

Tuy nhiên, nếu thiết bị di động di chuyển ra khỏi phạm vi sạc, quá trình sạc sẽ tự động dừng lại.

■ Cách sử dụng sạc không dây

1. Sạc không dây hoạt động khi công tắc khóa điện ở vị trí “ON” hoặc “ACC”.

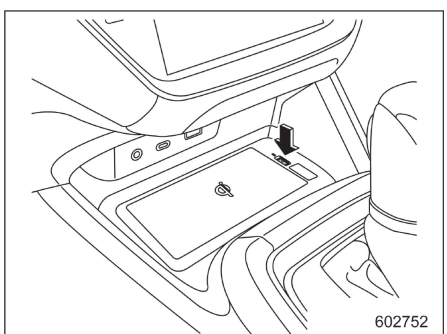

2. Nhấn công tắc nguồn một lần để bật sạc không dây. Khi sạc không dây BẬT, đèn báo sẽ sáng màu xanh lá cây và khi sạc không dây TẮT, đèn báo sẽ tắt.

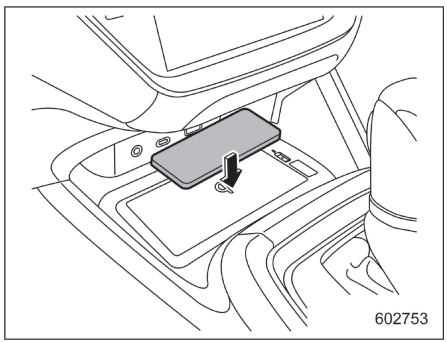

3. Đặt thiết bị di động sao cho màn hình hoặc bàn phím hướng lên trên (bề mặt sạc hướng xuống dưới). Phần giữa của thiết bị cũng phải thẳng hàng với phần giữa của khu vực sạc. Tùy vào thiết bị di động, cuộn dây sạc có thể không nằm ở giữa thiết bị. Trong trường hợp đó, hãy đặt thiết bị di động sao cho cuộn dây sạc nằm ở giữa khu vực sạc. Đèn báo sẽ sáng màu cam trong khi sạc. Nếu đèn báo không sáng màu cam và thiết bị không được sạc, hãy chuyển thiết bị đến giữa khu vực sạc.
4. Đèn báo sẽ sáng màu xanh lá cây khi sạc xong.

- CÒN TIẾP -

LƯU Ý

Trạng thái nguồn điện của sạc không dây được lưu trữ ngay cả khi công tắc khóa điện chuyển về vị trí "OFF".

▼ Cách sử dụng chế độ sạc nhanh

Các loại thiết bị di động sau đây hỗ trợ sạc nhanh thay vì sạc thông thường (5W).

- Thiết bị di động tuân thủ WPC* phiên bản. 1.2.4 và tương thích với bộ sạc nhanh có thể sạc tới 10W
- iPhone 8 (trở lên) có phiên bản iOS tuân thủ WPC* phiên bản 1.2.4 và tương thích với mức sạc 7,5W.

* WPC: Wireless Power Consortium

1. Nhấn công tắc nguồn ba lần để chuyển sang chế độ sạc nhanh trong khi thiết bị di động đang sạc ở chế độ bình thường. Đèn báo sẽ chuyển từ màu cam sang màu xanh lá cây và màu cam xen kẽ khi sạc không dây chuyển sang chế độ sạc nhanh.
2. Khi sạc xong, chế độ sạc nhanh sẽ kết thúc. Để khởi động lại chế độ sạc nhanh, hãy chuyển sang chế độ sạc nhanh một lần nữa.

▼ Kiểu đèn báo

Đèn báo	Diễn giải
Tắt	Sạc không dây đã tắt
Màu xanh lá cây (sáng đèn)	Chế độ chờ (sẵn sàng sạc)*1
	Đã sạc xong*2
Màu cam (sáng đèn)	Có thiết bị di động trong khu vực sạc (phát hiện thiết bị di động)
	Sạc
Màu xanh lá cây và màu cam sáng luân phiên	Đang sạc nhanh

*1: Không có nguồn điện nào phát ra để sạc khi sạc không dây ở chế độ chờ. Ngay cả khi đặt các vật bằng kim loại trên đế sạc ở trạng thái này, các vật đó cũng sẽ không bị quá nhiệt.

*2: Đối với một số thiết bị di động, đèn báo vẫn sáng màu cam ngay cả sau khi sạc xong.

▼ Danh sách các cảnh báo

Đèn báo	Nguyên nhân tiềm ẩn	Giải pháp
Nhấp nháy màu cam một lần mỗi giây	Đã xảy ra lỗi giao tiếp giữa sạc không dây và chìa khóa thông minh.	Nếu động cơ đang chạy, hãy dừng động cơ và khởi động lại. Nếu công tắc khóa điện ở chế độ "ACC", hãy khởi động động cơ một lần.
Nhấp nháy màu cam liên tục ba lần	Phát hiện vật thể lạ bằng kim loại. Phát hiện vật thể lạ giữa thiết bị di động và khu vực sạc.	Lấy mọi vật thể lạ giữa thiết bị di động và khu vực sạc.

Đèn báo	Nguyên nhân tiềm ẩn	Giải pháp
Nhấp nháy màu cam liên tục ba lần	Thiết bị di động không nằm thẳng hàng: Chức năng ngăn quá nhiệt của cuộn dây sạc đã được kích hoạt vì cuộn dây sạc của thiết bị di động không nằm thẳng hàng với khu vực sạc.	Lấy thiết bị di động khỏi khu vực sạc, kiểm tra xem đèn báo kích hoạt có sáng màu xanh lá cây trở lại không và đặt thiết bị vào giữa khu vực sạc. Nếu thiết bị di động có ốp lưng hoặc bọc bảo vệ, hãy nhớ tháo ốp lưng hoặc bọc bảo vệ ra.
Nhấp nháy màu cam liên tục bốn lần	Nhiệt độ bên trong sạc không dây đã tăng.	Tạm thời tháo thiết bị di động ra khỏi khu vực sạc để ngừng sạc. Khi nhiệt độ của thiết bị sạc nguội đi, hãy bắt đầu sạc lại thiết bị.

LƯU Ý

Nếu bạn nghe thấy tiếng ồn trên radio AM trong khi thiết bị đang sạc, bạn có thể giảm tiếng ồn bằng cách thay đổi tần số sạc.

Để thay đổi tần số sạc, hãy nhấn và giữ công tắc nguồn để bật hệ thống.

Sau một khoảng thời gian nhất định, đèn báo sẽ nhấp nháy màu cam hai lần để báo hiệu công tắc tần số.

⚠ CẢNH BÁO

- **Vì lý do an toàn, người lái xe không được vận hành thiết bị di động đang sạc khi lái xe.**
- **Không sạc các thiết bị nhỏ như tai nghe không dây hoặc điện thoại di động có trọng lượng nhẹ khi lái xe. Do có trọng lượng nhẹ nên những thiết bị này có thể bị văng ra khỏi đế sạc dẫn đến tai nạn.**
- **Thiết bị được sạc không dây có thể ảnh hưởng đến một số thiết bị y tế cấy ghép hoặc thiết bị y tế chạy bằng điện khác. Nếu bạn sử dụng máy tạo nhịp tim, máy tạo xung nhịp thất, máy khử rung tim hoặc thiết bị tương tự, hãy tham khảo ý kiến bác sĩ trước khi dùng sạc không dây.**
- **Trước khi sạc thiết bị, hãy đảm bảo rằng không có kim loại nào giữa khu vực sạc và thiết bị di động. Các vật bằng kim loại có thể tỏa nhiệt và gây bỏng khi đặt trong khu vực sạc.**
- **Không tác dụng lực mạnh hoặc va đập vào khu vực sạc.**
- **Không dán nhãn nhôm hoặc đặt các vật kim loại khác vào khu vực sạc. Ngoài ra, không sạc thiết bị di động có nhãn nhôm hoặc các vật thể kim loại khác gắn vào có thể tiếp xúc với khu vực sạc. Các vật bằng kim loại có thể tỏa nhiệt và gây bỏng khi đặt trong khu vực sạc.**
- **Không tháo rời, sửa đổi hoặc gỡ bỏ sạc không dây.**
- **Không đặt các vật nhiễm từ trong hoặc gần khu vực sạc.**
- **Trong khi sạc, không che thiết bị bằng vải, v.v.**
- **Không sạc thiết bị trong điều kiện bụi bặm.**
- **Đảm bảo không có vật thể lạ hoặc chất lỏng nào được đặt hoặc bị đổ vào sạc không dây.**

- CÒN TIẾP -

- Không sạc bất kỳ thiết bị nào khác ngoài những thiết bị được chỉ định.

⚠ THẬN TRỌNG

- Không để chìa khóa thông minh gần sạc không dây.
- Khi thiết bị của bạn đang sạc, hãy để bất kỳ thẻ từ nào như thẻ tín dụng và các thiết bị chính xác như đồng hồ tránh xa khu vực sạc. Nếu không có thể gây hư hại. Để tránh làm cạn ắc quy xe, không sử dụng sạc không dây trong thời gian dài khi động cơ dừng.
- Nếu không phát hiện được chìa khóa thông minh trong cabin, pin sẽ không được sạc. Ngoài ra, quá trình sạc có thể bị tạm dừng khi hệ thống mở khoá từ xa đang hoạt động, chẳng hạn như khi mở và đóng cửa.
- Tháo ốp lưng của thiết bị để sạc pin di động.
- Không để đồ vật trong hộc để đồ mà không có người trông chừng trong thời gian dài. Sơn trên hộc có thể bị hỏng tùy theo loại ốp lưng của thiết bị hoặc phụ kiện.
- Nếu thiết bị di động không sạc ngay cả sau khi bạn đặt vào khu vực sạc, hãy tháo ốp lưng của thiết bị và mọi phụ kiện.
- Khi phiên bản hệ điều hành của thiết bị di động được cập nhật, thông số kỹ thuật sạc có thể thay đổi đáng kể. Ngoài ra, nếu phiên bản hệ điều hành tương thích với thay đổi về WPC, chức năng sạc nhanh có thể không dùng được. Để biết chi tiết, hãy xem trang web của nhà sản xuất thiết bị di động.
- Để tránh làm cạn ắc quy xe, không sử dụng sạc không dây trong thời gian dài khi động cơ dừng.
- Nếu bạn ở gần tháp phát thanh hoặc truyền hình, đài phát sóng, sân bay hoặc địa điểm khác phát ra sóng vô tuyến mạnh hoặc tiếng ồn lớn, hệ thống có thể không hoạt động bình thường.

LƯU Ý

- Chức năng này không dùng được với các thiết bị lớn hơn để sạc.
- Sạc không dây và thiết bị di động sẽ tỏa nhiệt trong quá trình sạc, nhưng đây không phải là sự cố.
- Khi thiết bị di động của bạn tỏa nhiệt trong quá trình sạc, chức năng bảo vệ của thiết bị di động có thể hủy quá trình sạc.
- Tiếng bíp sẽ phát ra khi bạn nhấn công tắc nguồn của sạc không dây để BẬT nguồn hoặc khi phát hiện thiết bị di động. Đây không phải là sự cố.
- Quạt có thể hoạt động khi nhiệt độ tăng, nhưng đây không phải là sự cố.
- Sạc không dây chuẩn Qi có thể được sử dụng trên các thiết bị tương thích. Tuy nhiên, không phải thiết bị chuẩn Qi và khả năng tương thích nào cũng được đảm bảo.

6-9. Tay nắm

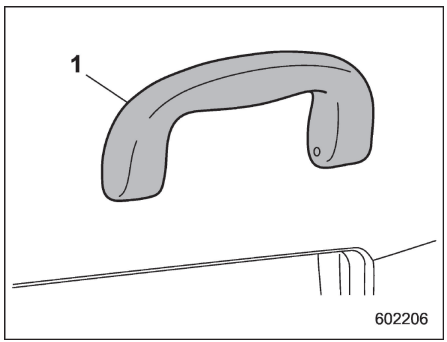

1 Tay nắm

Tay nắm trên trần xe dùng để nắm, mục đích là hỗ trợ cơ thể của hành khách khi họ ngồi vào ghế và khi phương tiện đang di chuyển.

⚠ CẢNH BÁO

Không giữ tay nắm khi đứng dậy khỏi ghế. Giữ và kéo tay nắm hỗ trợ sai cách có thể làm hỏng tay nắm và có thể gây thương tích.

⚠ THẬN TRỌNG

Không gắn đồ vật nặng vào tay nắm. Làm như vậy có thể làm hỏng tay nắm và làm hư đồ.

6-10. Móc áo

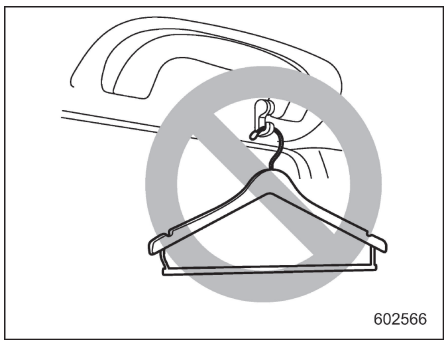

⚠ CẢNH BÁO

Hãy tuân thủ các hướng dẫn sau.

- **Không treo mắc quần áo hoặc các đồ vật cứng hoặc nhọn lên móc áo. Treo quần áo trực tiếp lên móc áo mà không sử dụng đến móc treo.**
- **Trước khi treo quần áo lên móc áo, hãy chắc chắn rằng không có vật sắc nhọn trong túi.**

Nếu không tuân thủ các hướng dẫn này, các tình huống sau có thể xảy ra trong trường hợp xe dừng đột ngột hoặc va chạm.

- **Chấn thương nghiêm trọng do đồ**

- CÒN TIẾP -

vật bị văng ra trong khoang hành khách.
- **Túi khí rèm không bung đúng cách**

⚠ THẬN TRỌNG

Không treo lên móc áo bất kỳ thứ gì có thể cản trở tầm nhìn của người lái xe hoặc có thể gây chấn thương trong trường hợp xe dừng đột ngột hoặc bị va chạm. Và không treo lên móc áo đồ vật có khối lượng từ 5 kg (11 lbs) trở lên.

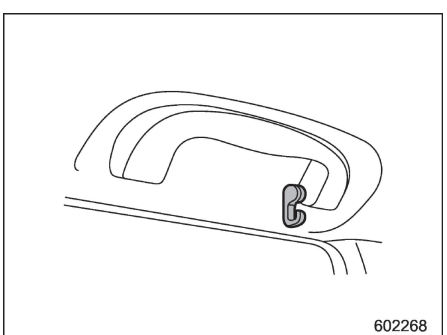

Móc áo được gắn vào các tay nắm ở ghế hành khách phía sau.

6-11. Móc treo đồ

⚠ THẬN TRỌNG

Không treo lên móc treo đồ các vật có khối lượng từ 3 kg (6 lbs) trở lên.

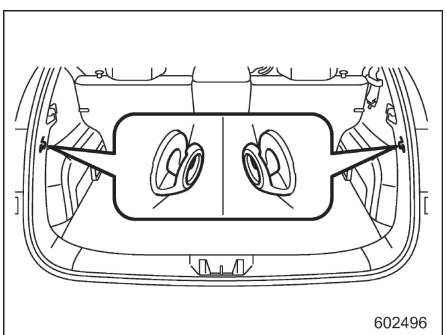

Móc treo đồ được gắn vào mỗi bên của khu vực chở hàng.

6-12. Thảm sàn

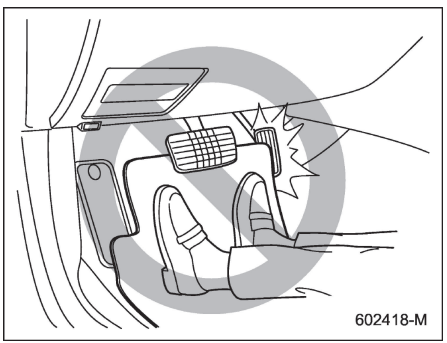

⚠ THẬN TRỌNG

Nếu thảm sàn trượt về phía trước và cản trở chuyển động của bàn đạp trong khi lái xe, nó có thể gây ra tai nạn. Tuân thủ các lưu ý an toàn sau đây để ngăn thảm sàn trượt về phía trước.
- **Hãy chắc chắn sử dụng thảm sàn SUBARU chính hãng được thiết kế với các grommet (vòng đệm cách điện bằng cao su) ở đúng vị trí.**
- **Đảm bảo rằng thảm sàn ở phía người lái xe được đặt đúng chỗ và được cố định vào các chốt giữ.**

- **Không sử dụng nhiều hơn một tấm thảm sàn.**

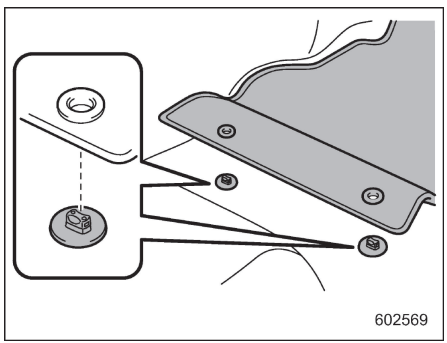

1. Lắp móc (kẹp) giữ vào lỗ xỏ thảm sàn.

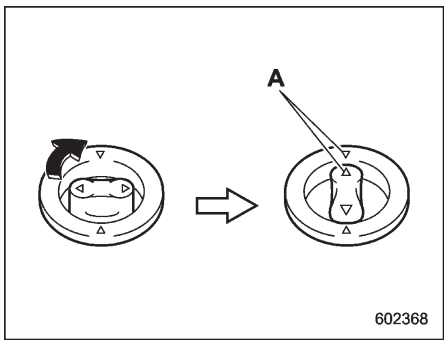

A: Căn chỉnh các dấu tam giác (△) khi lắp thảm sàn.

2. Vặn núm trên cùng của mỗi móc (kẹp) giữ để cố định thảm sàn chắc chắn.

6-13. Tấm che khu vực chở hàng

Tấm che khu vực chở hàng được thiết kế để che khu vực chở hàng và bảo vệ hàng hóa bên trong khỏi ánh nắng trực tiếp. Có thể tháo rời nắp này để tạo thêm không gian cho hàng hóa.

■ Sử dụng tấm che

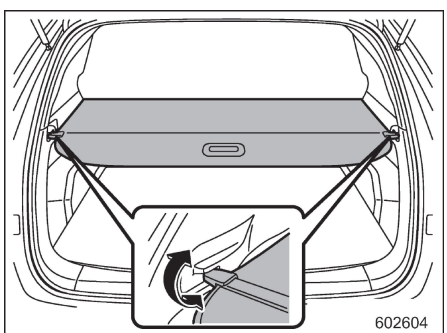

Để mở rộng tấm che, hãy kéo tấm che khu vực chở hàng bằng lỗ ở giữa, sau đó lắp móc vào các chốt như hình minh họa. Để cuộn lại, hãy tháo tấm che ra khỏi các chốt và tấm che sẽ tự động cuộn lại. Bạn nên giữ tấm che và dẫn tấm che vào lại thanh giữa tấm che trong khi đang cuộn lên.

- CÒN TIẾP -

⚠ CẢNH BÁO

Không đặt bất kỳ thứ gì lên trên phần tấm che mở rộng. Đặt vật quá nặng lên phần tấm che mở rộng có thể làm hỏng tấm che và đồ vật ở trên nắp có thể văng lên phía trước trong trường hợp dừng đột ngột hoặc va chạm. Có thể gây thương tích nghiêm trọng.

⚠ THẬN TRỌNG

Hãy cẩn thận để không làm xước ty chống cửa cốp sau trong khi mở rộng và thu lại tấm che. Vết xước trên thanh chống cửa có thể làm rò rỉ khí từ thanh chống cửa, có thể làm cho các thanh này không thể giữ được cho cửa cốp sau mở.

■ Để tháo thanh chứa tấm che

1. Thu lại tấm che

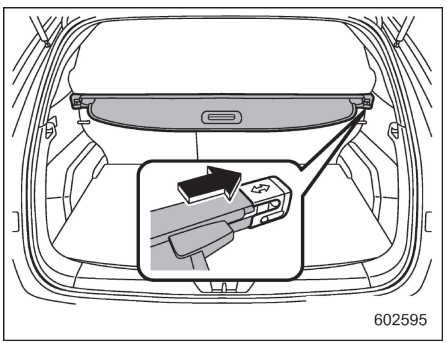

2. Đẩy thanh chứa tấm che sang bên phải và thu ngắn lại.
3. Tháo tấm che khỏi chốt giữ.

■ Xếp gọn tấm che khu vực chở hàng (Mẫu xe có bộ sửa chữa lốp thủng)

Có thể xếp gọn tấm che khu vực chở hàng dưới sàn của khu vực chở hàng như sau.

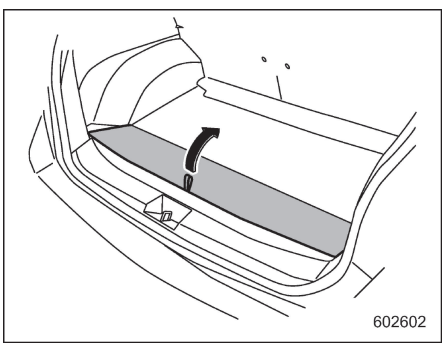

1. Nâng và gập phần sau của tấm sàn khu vực chở hàng.

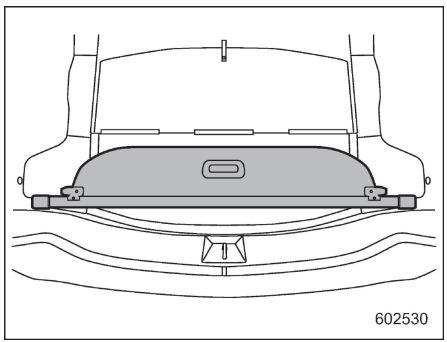

2. Cất thanh chứa tấm che vào cuối khoang chứa đồ.

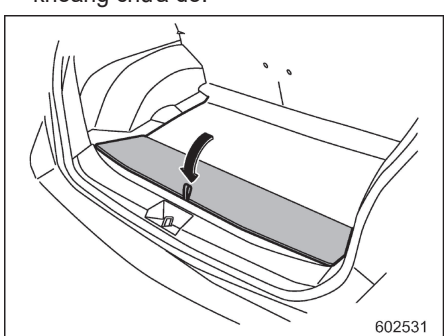

3. Đặt tấm sàn khu vực chở hàng về lại vị trí.

■ Lắp đặt thanh chứa tấm che

Đầu bên phải của tấm che khu vực chở hàng là cơ cấu trượt.

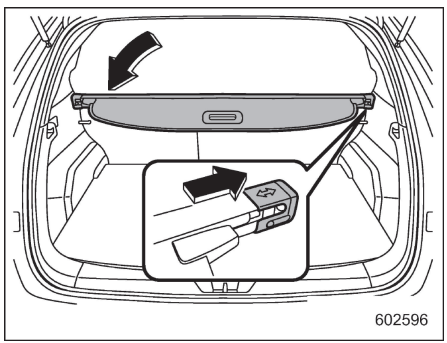

1. Lắp đầu bên phải của tấm che vào phần lõm với dấu mũi tên hướng lên trên.
2. Giữ chặt thanh chứa tấm che và lắp đầu bên trái của tấm che vào phần lõm.

6-14. Móc chằng hàng hóa

⚠THẬN TRỌNG

Móc chằng hàng hóa chỉ được thiết kế để cố định hàng hóa nhẹ. Không thử cố định hàng hóa vượt quá khả năng của móc. Mỗi móc có khả năng chịu được tối đa 10 kg (22 lbs).

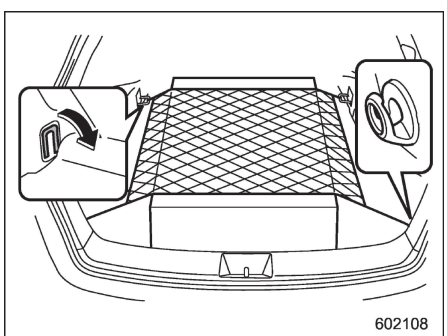

Khu vực chở hàng được trang bị nhiều móc chằng phía trước (nếu có) hoặc móc chằng phía sau để có thể cố định hàng hóa bằng lưới cố định hàng hóa hoặc dây thừng.

- CÒN TIẾP -

Khi dùng móc chằng phía trước, hãy kéo móc ra khỏi hốc chứa. Khi không dùng đến, hãy gập móc lại vào trong hốc chứa.

6-15. Gạt tàn (nếu trang bị)

⚠ THẬN TRỌNG

- **Không dùng gạt tàn làm nơi đựng rác hoặc để điếu thuốc vẫn còn cháy trong gạt tàn. Làm như vậy có thể gây cháy.**
- **Luôn dập tắt diêm và thuốc lá trước khi đưa chúng vào gạt tàn, sau đó đóng gạt tàn lại một cách an toàn. Nếu bạn để gạt tàn mở, lửa từ điếu thuốc có thể lan sang một đầu lọc thuốc lá khác và gây cháy.**
- **Không đặt vật liệu dễ cháy trong gạt tàn.**
- **Không để nhiều tàn thuốc trong gạt tàn.**

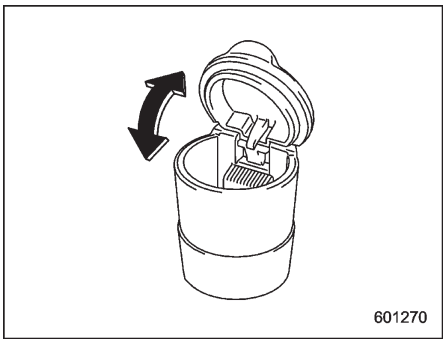

Có thể lắp gạt tàn di động ở từng ngăn đựng cốc hoặc khay giữ chai. Để biết vị trí của ngăn đựng cốc, tham khảo mục “Ngăn đựng cốc” ☞Tr. 274. Để biết vị trí của khay giữ chai, tham khảo mục “Khay giữ chai” ☞Tr. 275.

Khi dùng gạt tàn, hãy mở nắp gạt tàn. Đóng kín nắp gạt tàn sau khi dùng xong để giảm phần khói còn lại.

LƯU Ý

Bụi tro và thuốc lá sẽ tích tụ xung quanh bản lề của nắp bên trong gạt tàn. Hãy làm sạch chúng bằng bàn chải đánh răng hoặc bằng một công cụ có đầu hẹp khác.

7-1. Nhiên liệu 293
Yêu cầu về nhiên liệu 293
Nắp che và nắp đậy bình nhiên liệu 294
7-2. Chuẩn bị lái xe 297
7-3. Khởi động và dừng động cơ 288
Lưu ý an toàn 298
Phạm vi hoạt động cho hệ thống khởi động bằng nút nhấn 298
Lưu ý an toàn chung khi khởi động động cơ 298
Khởi động động cơ 298
Dừng động cơ 300
Khi chìa khóa thông minh hoạt động không chuẩn xác 301
Khóa vô lăng 301
7-4. Hộp số biến thiên vô cấp 302
Cần số 303
Chức năng khóa cần số 305
Chọn chế độ số tay (nếu trang bị) 306
Hướng dẫn lái xe 307
7-5. SI-DRIVE 308
Chế độ Intelligent (I) 308
Chế độ Sport (S) 308
Công tắc SI/DRIVE 309
7-6. Hệ thống lái trợ lực điện 309
7-7. Phanh 310
Hướng dẫn phanh 310
Hệ thống phanh 311
Đèn cảnh báo độ mòn má phanh đĩa 312
7-8. Hệ thống chống bó cứng phanh (ABS) 313
Chức năng tự kiểm tra hệ thống ABS 313
Đèn cảnh báo ABS 313
7-9. Hệ thống phân bổ lực phanh điện tử (EBD) ... 314
Sự cố hệ thống EBD 314
7-10. Hệ thống kiểm soát cân bằng thân xe 315
Theo dõi Hệ thống kiểm soát cân bằng thân xe 316
Bật/tắt Hệ thống kiểm soát cân bằng thân xe 316
7-11. Chế độ X-MODE 317
Để bật/tắt chế độ X-MODE 318
Chức năng hỗ trợ đổ đèo 320
7-12. Hệ thống cảm biến áp suất lốp (TPMS) (nếu trang bị) 321
Màn hình hệ thống TPMS 322
Cài đặt chế độ TPMS 322
7-13. Đỗ xe 323
Phanh tay điện tử 323
Hướng dẫn đỗ xe 329
7-14. Hệ thống hỗ trợ khởi hành ngang dốc 330
7-15. Kiểm soát hành trình (nếu trang bị) 331
Cài đặt kiểm soát hành trình 332
Tạm thời hủy kiểm soát hành trình 333
Tắt kiểm soát hành trình 334
Thay đổi tốc độ kiểm soát hành trình 334
Đèn báo kiểm soát hành trình 335
7-16. Hệ thống tự động dừng/khởi động 335
Vận hành hệ thống 335
Hiển thị trạng thái Hệ thống tự động dừng/khởi động 339
Cảnh báo hệ thống 339

7-17. Màn hình quan sát nhiều phía (nếu trang bị) ... 340
Cách thay đổi cách Màn hình quan sát nhiều phía hiển thị ... 340
Cách tắt Màn hình quan sát nhiều phía ... 342
Cách xem hình ảnh từ camera ... 343
Phạm vi hoạt động của Màn hình quan sát nhiều phía ... 346
Sử dụng camera ... 346
Thông tin về xe cắt ngang phía trước (nếu trang bị). 347
Chức năng Cảnh báo phương tiện cắt ngang phía sau (RCTA) ... 349
7-18. Camera quan sát phía sau (Đối với mẫu xe không có Màn hình quan sát nhiều phía) ... 349
Hướng dẫn sử dụng camera quan sát phía sau ... 351
Phạm vi quan sát trên màn hình ... 351
Vạch trợ giúp ... 352
7-19. Hệ thống phát hiện phương tiện phía sau (SRVD) (nếu trang bị) ... 354
Các tính năng của hệ thống ... 355
Vận hành hệ thống ... 357
Đèn báo/âm thanh cảnh báo phương tiện tiếp cận của hệ thống SRVD ... 358
Đèn báo hệ thống SRVD TẮT ... 360
Đèn cảnh báo hệ thống SRVD ... 361
Bật/tắt hệ thống SRVD ... 361
Sử dụng cảm biến radar sau ... 362
7-20. Hệ thống phanh tự động khi lùi (RAB) (nếu trang bị) ... 363
Tổng quan về hệ thống phanh tự động khi lùi (RAB) ... 364
Điều kiện hoạt động ... 365
Chức năng cảnh báo âm thanh radar ... 368
Hoạt động của chức năng phanh tự động ... 370
Hủy hoạt động của hệ thống phanh tự động khi lùi (RAB) ... 372
BẬT/TẮT Hệ thống phanh tự động khi lùi (RAB) ... 372
Đèn cảnh báo hệ thống phanh tự động khi lùi (RAB) ... 373
Sử dụng cảm biến radar ... 373
7-21. Hệ thống giám sát người lái xe (nếu trang bị). 374
Chức năng nhận diện người dùng ... 378
Cảnh báo người lái không chú ý/buồn ngủ khi lái xe ... 380
Cảnh báo/đèn báo Hệ thống giám sát người lái xe ... 381
Sử dụng Hệ thống giám sát người lái xe ... 382
Đăng ký và xóa người dùng ... 383
BẬT/TẮT Hệ thống giám sát người lái xe ... 384
Cách lấy mã nguồn sử dụng phần mềm nguồn mở ... 384

7-1. Nhiên liệu

■ Yêu cầu về nhiên liệu

⚠ THẬN TRỌNG

- **Sử dụng xăng chất lượng thấp hoặc sử dụng phụ gia nhiên liệu không phù hợp có thể làm hư hại động cơ và/hoặc hệ thống nhiên liệu.**
- **Không để nhiên liệu tràn ra bề mặt ngoài xe. Nhiên liệu tràn ra có thể làm hư hại sơn xe, hãy nhanh chóng lau đi nhiên liệu bị tràn ra ngoài. Hư hại bề mặt sơn gây ra bởi tràn nhiên liệu không nằm trong phạm vi bảo hành giới hạn của SUBARU.**
- **Đầu ống tiếp nhiên liệu được thiết kế chỉ để nhận vòi phun xăng không chì. Không sử dụng xăng có chì trong bất kỳ tình huống nào bởi làm vậy sẽ gây hư hại hệ thống kiểm soát khí thải và có thể làm ảnh hưởng đến khả năng điều khiển xe và tiết kiệm nhiên liệu. Đồng thời, điều này có thể làm gia tăng chi phí bảo dưỡng.**

▼ Đối với thị trường Úc

▽ Loại nhiên liệu

Chỉ xăng không chì.

▽ Trị số Octane cho phép (RON)

Nên dùng xăng có trị số Octane từ 91 trở lên.

Để đạt hiệu suất động cơ và khả năng điều khiển xe tối ưu, bạn nên sử dụng xăng không chì cao cấp.

▽ Sử dụng xăng pha ethanol

SUBARU cho phép việc sử dụng xăng pha ethanol với nồng độ ethanol tối đa 10%. Đảm bảo sử dụng xăng pha ethanol có trị số Octane tuân thủ yêu cầu ở trên.

▼ Đối với thị trường châu Âu

▽ Loại nhiên liệu

Chỉ xăng không chì.

▽ Trị số Octane cho phép (RON)

Nên dùng xăng có trị số Octane từ 95 trở lên.

Nếu không có xăng không chì có chỉ số octan từ 95 trở lên, xăng không chì có chỉ số octan từ 90 trở lên có thể được sử dụng

▽ Sử dụng xăng pha ethanol

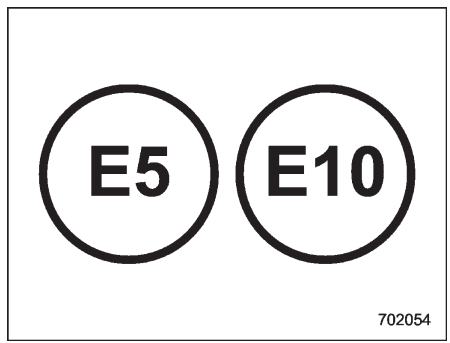

Khi bạn thấy các loại nhãn nhiên liệu này ở trạm xăng, chỉ sử dụng loại nhiên liệu có một trong các nhãn trên.

SUBARU cho phép việc sử dụng xăng pha ethanol với nồng độ ethanol tối đa 10%. Đảm bảo sử dụng xăng pha ethanol có trị số Octane tuân thủ yêu cầu ở trên.

▼ Đối với các khu vực khác

▽ Loại nhiên liệu

Chỉ xăng không chì.

▽ Trị số Octane cho phép (RON)

Nên dùng xăng có trị số Octane từ 95 trở lên.

Nếu không có xăng không chì có trị số octane từ 95 trở lên, có thể sử dụng xăng

- CÒN TIẾP -

không chì có trị số Octane từ 90 trở lên.

▽ **Sử dụng xăng pha ethanol**

SUBARU cho phép việc sử dụng xăng pha ethanol với nồng độ ethanol tối đa 10%. Đảm bảo sử dụng xăng pha ethanol có trị số Octane tuân thủ yêu cầu ở trên.

▼ Tại các khu vực có lượng tạp chất trong nhiên liệu cao

Thêm một chai phụ gia nhiên liệu SUBARU chính hãng vào nhiên liệu sau mỗi 15.000 km (9.000 dặm). Để biết thêm thông tin chi tiết, hãy liên hệ đại lý SUBARU được ủy quyền.

■ Nắp che và nắp đậy bình nhiên liệu

▼ Vị trí nắp che thùng nhiên liệu

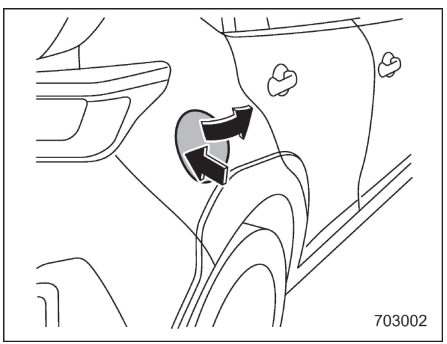

▼ Tiếp nhiên liệu

Chỉ nên để một người tiếp nhiên liệu. Không cho phép ai khác tiếp cận khu vực xe gần ống tiếp nhiên liệu trong khi đang tiếp nhiên liệu.

Tuân thủ bất kỳ lưu ý an toàn nào khác ở trạm dịch vụ đó.

1. Trước khi đổ nhiên liệu, hãy dừng xe, sau đó tắt công tắc khóa điện để tắt tất cả các bộ phận điện. Lúc này, nắp thùng nhiên liệu cũng mở khóa.

LƯU Ý

Khi bạn khóa cửa, nắp thùng nhiên liệu cũng khóa. Để mở khóa nắp che bình nhiên liệu, thực hiện một trong các thao tác sau.

- **Nhấn nút mở khóa trên chìa khóa thông minh.**
- **Nhấn phía mở khóa trên công tắc khóa cửa điện.**

2. Ấn vào cạnh sau của nắp che bình nhiên liệu.
3. Nắp che bình nhiên liệu sẽ tự động mở. Mở thêm bằng tay.

⚠ CẢNH BÁO

Trước khi nắp đậy bình nhiên liệu, hãy chạm vào thân xe hoặc phần kim loại của bơm nhiên liệu hoặc vật tương tự để giải phóng bất kỳ tĩnh điện nào có thể còn ở trên cơ thể bạn. Nếu cơ thể bạn có tĩnh điện, có khả năng một tia lửa điện sẽ làm nhiên liệu bốc cháy và làm bạn bị bỏng. Để tránh bị tích tĩnh điện, không quay vào trong xe khi đang tiếp nhiên liệu.

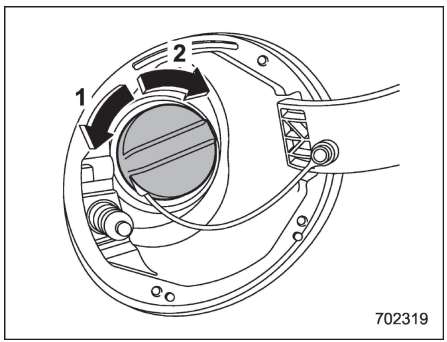

1 Mở
2 Đóng

4. Tháo nắp đậy bình nhiên liệu bằng cách xoay từ từ theo ngược chiều kim đồng hồ.

⚠ CẢNH BÁO

- **Hơi nhiên liệu rất dễ cháy. Trước khi tiếp nhiên liệu, luôn luôn xoay công tắc khóa điện về vị trí "OFF" trước, sau đó đóng tất cả các cửa xe và cửa sổ. Đảm bảo rằng không có thuốc lá đang cháy, lửa đang cháy hoặc tia lửa điện ở khu vực lân cận. Chỉ bơm nhiên liệu trong điều kiện ngoài trời. Nhanh chóng lau đi bất kỳ phần nhiên liệu nào bị tràn.**
- **Khi mở nắp đậy bình nhiên liệu, nắm chặt nắp và xoay từ từ sang bên trái. Không tháo nắp một cách nhanh chóng.**

  Nhiên liệu có thể phải chịu áp lực và sẽ bắn ra ngoài đầu ống tiếp nhiên liệu, đặc biệt là trong thời tiết nóng. Nếu bạn nghe thấy có hơi xì ra trong khi tháo nắp, hãy đợi âm thanh đó dừng, sau đó mở từ từ nắp để tránh nhiên liệu bắn ra ngoài và gây ra nguy cơ hỏa hoạn.

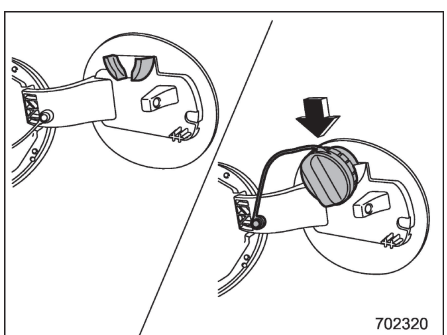

5. Đặt nắp đậy bình nhiên liệu lên chốt giữ ở trong nắp che bình nhiên liệu.

⚠ CẢNH BÁO

- **Sau khi tiếp nhiên liệu, đặt chắc chắn vòi phun nhiên liệu vào ống bơm Nếu vòi phun được nâng lên hoặc không được đưa vào hết, cơ chế tự động dừng bơm có thể sẽ không hoạt động, khiến cho nhiên liệu tràn ra ngoài bình nhiên liệu và dẫn đến nguy cơ hỏa hoạn.**
- **Dừng tiếp nhiên liệu khi cơ chế tự động dừng bơm của vòi phun xăng hoạt động. Nếu bạn tiếp tục bơm xăng, thay đổi nhiệt độ hoặc các điều kiện khác có thể khiến nhiên liệu tràn ra ngoài bình nhiên liệu và dẫn đến nguy cơ hỏa hoạn.**

6. Dừng tiếp nhiên liệu vào bình sau khi bơm nhiên liệu tự động dừng. Không bơm thêm nhiên liệu.
7. Lắp lại nắp đậy bình nhiên liệu và xoay theo chiều kim đồng hồ cho đến khi nghe thấy tiếng click. Cẩn thận để dây treo nắp không bị kẹt trong khi vặn nắp.

⚠ THẬN TRỌNG

Đảm bảo vặn nắp đậy bình nhiên liệu cho đến khi có tiếng click để tránh tràn nhiên liệu trong trường hợp tai nạn xảy ra.

8. Đóng nắp che bình nhiên liệu lại hoàn toàn.

⚠ THẬN TRỌNG

Nếu bạn làm đổ nhiên liệu lên bề mặt có sơn, hãy rửa sạch ngay lập tức. Nếu không, bề mặt đó có thể bị

- CÒN TIẾP -

hư hại.

LƯU Ý

- **Bạn sẽ thấy dấu hiệu "⛽▶" trong đồng hồ đo nhiên liệu. Điều này chỉ ra rằng nắp đậy nhiên liệu được đặt ở bên phải của xe.**
- **Đối với các mẫu xe ở Singapore, nếu nắp thùng nhiên liệu không được vặn chặt cho đến khi kêu tách hoặc nếu dây buộc bị kẹt dưới nắp, đèn báo sự cố có thể sáng. Tham khảo mục "Đèn báo sự cố (Xem mục "Đèn báo kiểm tra động cơ") ☞Tr. 153.**

⚠ THẬN TRỌNG

- **Không thêm chất tẩy rửa vào bình nhiên liệu. Thêm chất tẩy rửa có thể làm hư hại hệ thống nhiên liệu.**
- **Sau khi tiếp nhiên liệu, xoay nắp đậy bình xăng theo chiều kim đồng hồ tới khi phát ra tiếng click để đảm bảo rằng nắp đã được vặn chặt. Nếu không đóng chặt nắp, nhiên liệu có thể rò rỉ ra trong khi lái xe hoặc nhiên liệu có thể bị tràn trong trường hợp xảy ra tai nạn, dẫn đến nguy cơ hỏa hoạn.**
- **Không để nhiên liệu tràn ra bề mặt ngoài xe. Nhiên liệu tràn ra có thể làm hư hại sơn xe, hãy nhanh chóng lau đi nhiên liệu bị tràn ra ngoài. Hư hại bề mặt sơn gây ra bởi tràn nhiên liệu không nằm trong phạm vi bảo hành giới hạn của SUBARU.**
- **Chúng tôi khuyên bạn nên luôn sử dụng nắp đậy bình nhiên liệu chính hãng SUBARU. Nếu bạn dùng nắp không chính hãng, nắp đó có thể không vừa hoặc không thông hơi đúng cách, bình nhiên liệu và hệ thống kiểm soát khí thải có thể bị hư hại. Nắp đó cũng có thể dẫn đến tràn nhiên liệu và hỏa hoạn.**
- **Bơm nhiên liệu vào trong bình ngay khi Đèn cảnh báo mức nhiên liệu thấp sáng. Động cơ nổ không đúng cách do cạn bình nhiên liệu có thể gây hư hại cho động cơ. Tiếp tục vận hành xe khi gần hết nhiên liệu có thể làm giảm hiệu suất động cơ.**

▼ Nếu không thể mở nắp che bình nhiên liệu

Nếu không thể mở nắp che bình nhiên liệu do trục trặc hoặc chết ắc quy, có thể mở nắp từ khu vực chở hàng.

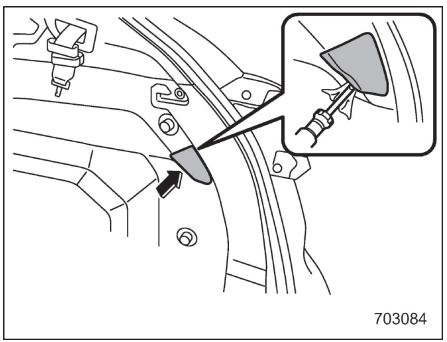

1. Dùng băng dính vinyl hoặc vải che đầu của tua vít đầu dẹt để không gây xước. Tháo nắp ở bên phải viền khu vực chở hàng bằng tua vít đầu dẹt.

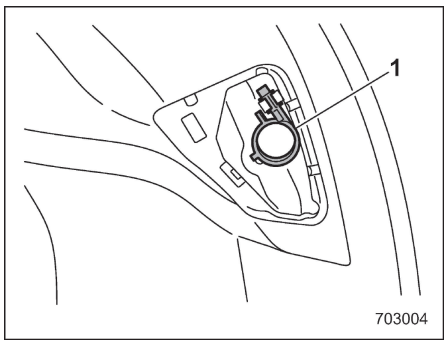

1 Chốt

2. Tháo chốt ra khỏi phần viền.

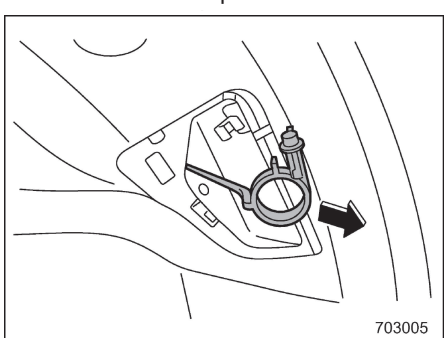

3. Kéo chốt để mở khóa nắp che thùng nhiên liệu.

7-2. Chuẩn bị lái xe

Hàng ngày, bạn nên tiến hành kiểm tra và điều chỉnh như sau trước khi bắt đầu lái xe.

1. Kiểm tra xem tất cả các cửa sổ, gương và đèn có sạch và có bị cản trở hay không.
2. Kiểm tra bề ngoài và tình trạng lốp xe. Đồng thời, kiểm tra độ căng của lốp.
3. Kiểm tra dấu hiệu rò rỉ dưới xe.
4. Kiểm tra xem có động vật nhỏ trong khoang động cơ không.
5. Kiểm tra xem nắp capo và cửa cốp sau đã đóng hết chưa.
6. Kiểm tra và điều chỉnh vị trí ghế ngồi.
7. Kiểm tra và điều chỉnh vị trí gương chiếu hậu trong và ngoài xe.
8. Thắt dây an toàn. Kiểm tra xem người trên xe đã thắt dây an toàn chưa.
9. Kiểm tra hoạt động của đèn cảnh báo và báo hiệu sau khi xoay công tắc khóa điện sang vị trí “ON”.
10. Kiểm tra đồng hồ đo, đèn báo và đèn cảnh báo sau khi khởi động động cơ.

⚠ THẬN TRỌNG

Động vật nhỏ bị kẹt trong quạt làm mát và dây cu-roa của động cơ có thể dẫn đến trục trặc. Hãy kiểm tra để đảm bảo rằng không có động vật nhỏ nào trong khoang động cơ và dưới xe trước khi khởi động động cơ.

LƯU Ý

- **Nên kiểm tra mức dầu bôi trơn động cơ, nước làm mát động cơ, dầu phanh, nước rửa kính và các dung dịch khác hàng ngày, hàng tuần hoặc khi dừng để tiếp nhiên liệu.**
- **Khi kéo xe moóc, tham khảo mục “Kéo xe moóc” ☞Tr. 402.**

7-3. Khởi động và dừng động cơ

■ Lưu ý an toàn

Tham khảo "Lưu ý an toàn" ☞Tr. 106.

■ Phạm vi hoạt động cho hệ thống khởi động bằng nút nhấn

TTham khảo mục "Phạm vi hoạt động cho hệ thống khởi động bằng nút nhấn" ☞Tr. 142.

■ Lưu ý an toàn chung khi khởi động động cơ

⚠ CẢNH BÁO

- **Không khởi động động cơ từ bên ngoài xe. Làm như vậy có thể dẫn đến tai nạn.**
- **Không để động cơ chạy tại những nơi điều kiện thông hơi kém, ví dụ như trong gara và trong nhà. Khí thải có thể xâm nhập vào xe hoặc trong nhà, và có thể dẫn tới ngộ độc cacbon monoxit.**
- **Không khởi động động cơ gần cỏ cây khô, giấy hoặc các chất dễ bắt lửa khác. Ống xả và khí thải có thể gây ra nguy cơ hỏa hoạn ở nhiệt độ cao.**

⚠ THẬN TRỌNG

- **Nếu động cơ dừng hoạt động trong khi đang lái xe, chất xúc tác có thể bị quá nóng và cháy.**
- **Khi khởi động động cơ, hãy ngồi trong ghế người lái.**

LƯU Ý

- **Xe có thể gặp khó khăn khi khởi động động cơ nếu ắc quy trước đó được tháo ra và lắp lại (để bảo dưỡng hoặc vì mục đích khác). Vấn đề này là do chức năng tự chẩn đoán của chân ga điều khiển bằng điện. Để khắc phục vấn đề này, để công tắc khóa điện ở vị trí "ON" khoảng 10 giây trước khi khởi động động cơ.**
- **Tránh tăng tốc và lái xe nhanh ngay sau khi động cơ khởi động.**
- **Sau khi động cơ khởi động, tốc độ động cơ sẽ được giữ ở mức cao.**
- **Trong một số rất ít trường hợp, có thể khó khởi động động cơ tùy theo nhiên liệu và điều kiện sử dụng (lái xe nhiều lần trên quãng đường mà động cơ chưa đủ nóng). Trong trường hợp này, bạn nên sử dụng nhiên liệu của một hãng khác.**
- **Rất hiếm khi thoáng nghe thấy tiếng gõ từ động cơ khi điều khiển bàn đạp ga liên tục như khi khởi động nhanh và tăng tốc nhanh. Đây không phải là sự cố.**
- **Động cơ khởi động dễ dàng hơn khi đèn pha, điều hòa và hệ thống sưởi kính kính chắn gió phía sau tắt.**
- **Không di chuyển cần số trong khi bộ khởi động động cơ đang quay.**

■ Khởi động động cơ

⚠ CẢNH BÁO

Nếu đèn báo trên công tắc khóa điện nhấp nháy màu xanh lá cây sau khi động cơ khởi động, không bao giờ được lái xe. Tay lái vẫn đang khóa và có thể dẫn đến tai nạn.

⚠ THẬN TRỌNG

- **Khi đèn báo vận hành trên công tắc khóa điện nhấp nháy màu cam, xe có thể đang gặp sự cố.**

Chúng tôi khuyên bạn nên liên hệ ngay với đại lý SUBARU.

- **Nếu đèn báo trên công tắc khóa điện nhấp nháy màu xanh lá cây sau khi động cơ đã khởi động, điều đó có nghĩa là tay lái vẫn đang trong trạng thái khóa. Trong khi đánh tay lái sang phải và trái, nhấn bàn đạp phanh và nhấn công tắc khóa điện.**
- **Không nhấn liên tục công tắc khóa điện trong vòng hơn 10 giây. Làm như vậy có thể khiến xảy ra sự cố. Nếu động cơ không khởi động, ngừng nhấn công tắc khóa điện. Thay vào đó, nhấn công tắc khóa điện mà không đạp bàn đạp phanh để chuyển nguồn sang trạng thái "OFF". Đợi 10 giây, và sau đó nhấn công tắc khóa điện để khởi động động cơ.**

LƯU Ý

- **Khi nhấn công tắc khóa điện đồng thời nhấn bàn đạp phanh:**

  - Bộ khởi động động cơ hoạt động tối đa 10 giây và sau khi khởi động động cơ, bộ khởi động động cơ sẽ tự động dừng.

  - Có thể khởi động động cơ bất kể nguồn đang ở trạng thái nào.
- **Nếu động cơ không khởi động, hãy kiểm tra đèn báo thiết bị chống trộm. Sau đó, nhấn công tắc khóa điện mà không đạp bàn đạp phanh để chuyển nguồn sang trạng thái "OFF".**

  - Nếu đèn sáng, hãy thử khởi động lại động cơ.

  - Nếu đèn tắt, nhấn công tắc khóa điện đồng thời nhấn bàn đạp phanh mạnh hơn.
- **Chức năng khởi động động cơ có thể không hoạt động tùy thuộc vào điều kiện sóng vô tuyến xung quanh xe. Trong trường hợp đó, hãy tham khảo mục "Khởi động động cơ" ☞Tr. 439.**
- **Nếu cạn ắc quy, không thể mở khóa lái xe. Hãy sạc ắc quy.**
- **Sau khi động cơ khởi động, tốc độ động cơ sẽ được giữ ở mức cao.**

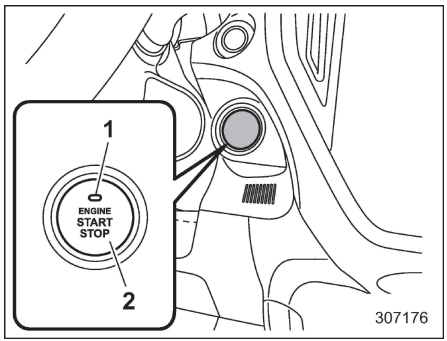

Các mẫu xe tay lái thuận

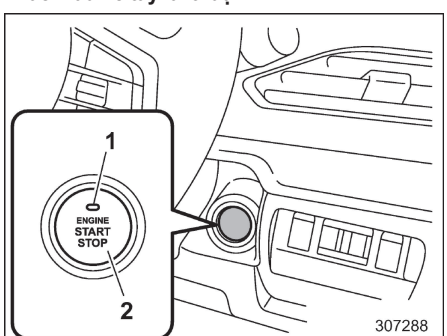

Các mẫu xe tay lái nghịch

1 Đèn báo hoạt động
2 Công tắc khóa điện

Khi nhấn công tắc khóa điện đồng thời

- CÒN TIẾP -

nhấn bàn đạp phanh, động cơ sẽ khởi động. Thực hiện quá trình khởi động động cơ diễn ra như sau.

1. Mang theo chìa khóa thông minh và ngồi vào ghế lái.
2. Đảm bảo rằng đã sử dụng phanh tay.
3. Đảm bảo cần số nằm ở vị trí "P". Cũng có thể khởi động động cơ khi cần số ở vị trí "N" , tuy nhiên, vì lý do an toàn, hãy khởi động khi cần số ở vị trí "P".
4. Nhấn bàn đạp phanh cho tới khi đèn báo hoạt động trên công tắc khóa điện chuyển sang màu xanh lá cây. Khi khởi động với cần số ở vị trí "N", đèn báo sẽ không chuyển sang màu xanh lá cây.
5. Trong khi đạp bàn đạp phanh, nhấn vị trí công tắc khóa điện.

LƯU Ý

- **Trong khi nhấn nút cần số, đèn báo trên công tắc khóa điện sẽ không chuyển sang màu xanh lá cây ngay cả khi cần số ở vị trí "P".**
- **Trong trường hợp không khởi động được động cơ bằng quy trình thông thường, đưa cần số về vị trí "P" và chuyển nguồn sang trạng thái "ACC". Nhấn bàn đạp phanh và nhấn công tắc khóa điện ít nhất 15 giây. Động cơ có thể khởi động. Chỉ khởi động động cơ theo cách này trong trường hợp khẩn cấp.**

■ Dừng động cơ

1. Dừng hẳn xe.
2. Chuyển cần số về vị trí "P".
3. Nhấn công tắc khóa điện. Động cơ sẽ dừng lại và nguồn điện sẽ tắt.

⚠ CẢNH BÁO

- **Không nhấn công tắc khóa điện trong khi lái xe.**

  Khi vận hành công tắc khóa điện theo các cách sau, động cơ sẽ dừng.

  - Nhấn và giữ công tắc từ 3 giây trở lên.

  - Công tắc được nhấn nhanh liên tiếp 3 lần hoặc hơn.

  Hệ thống lái trợ lực điện cũng sẽ không hoạt động. Cần dùng nhiều lực hơn để điều khiển tay lái, và điều đó có thể dẫn đến tai nạn.
- **Nếu động cơ dừng trong khi lái xe, không nhấn công tắc khóa điện hoặc mở bất kỳ cửa nào cho đến khi dừng xe ở một nơi an toàn. Làm như vậy rất nguy hiểm bởi có thể khóa vô lăng sẽ kích hoạt. Hãy dừng xe ở một nơi an toàn, bạn nên liên hệ ngay với đại lý SUBARU.**

⚠ THẬN TRỌNG

- **Không dừng động cơ khi cần số không ở vị trí "P".**
- **Nếu động cơ dừng trong khi cần số không ở vị trí "P", nguồn điện sẽ ở trạng thái "ACC". Nếu để xe trong trạng thái này, ắc quy có thể bị cạn kiệt.**

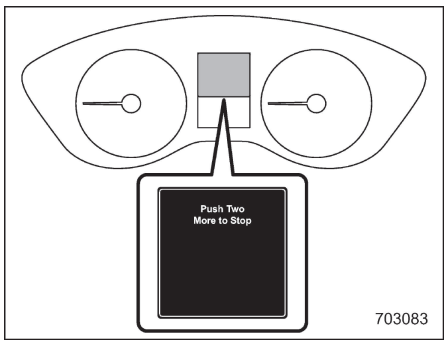

LƯU Ý

- **Nếu bạn nhấn công tắc khóa điện của hệ thống khởi động bằng nút nhấn trong khi lái xe, màn hình ngắt động cơ khẩn cấp sẽ cảnh báo người lái xe bằng tin nhắn trên màn hình cụm đồng hồ (màn hình màu LCD) và tiếng bíp.**
- **Dù bạn có thể dừng động cơ bằng công tắc khóa điện, không nên làm như vậy trong khi lái xe trừ trường hợp khẩn cấp.**

■ Khi chìa khóa thông minh hoạt động không chuẩn xác

Tham khảo mục “Chìa khóa thông minh – Nếu chìa khóa không hoạt động chuẩn xác” ☞Tr. 438.

■ Khóa vô lăng

Sau khi dừng hệ thống e-BOXER và mở bất kỳ cửa nào, bao gồm cả cửa cốp sau, chức năng khóa tay lái sẽ kích hoạt. Khi động cơ khởi động lại, khóa tay lái sẽ tự động mở.

▼ Khi không thể mở khóa tay lái

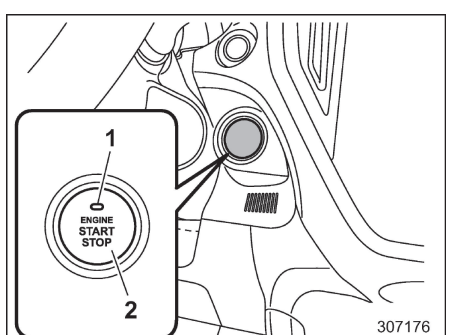

Các mẫu xe tay lái thuận

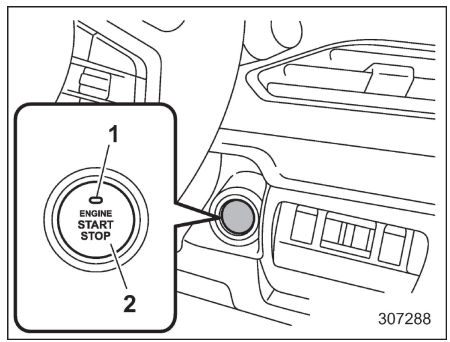

Các mẫu xe tay lái nghịch

1 Đèn báo hoạt động
2 Công tắc khóa điện

Khi bạn không thể khởi động lại động cơ do khóa tay lái, hãy kiểm tra trạng thái đèn báo hoạt động và thực hiện các bước sau.

▽ Đèn báo hoạt động nhấp nháy màu xanh lá cây

1. Kiểm tra xem cần số có ở vị trí “P” hay không.
2. Nhấn và giữ bàn đạp phanh.
3. Nhấn công tắc khóa điện trong khi đánh tay lái sang bên trái và bên phải.

- CÒN TIẾP -

▽ Đèn báo hoạt động nhấp nháy màu da cam

Chức năng khóa tay lái có thể bị trục trặc. Bạn nên liên hệ với đại lý SUBARU gần nhất.

7-4. Hộp số biến thiên vô cấp

Hộp số vô cấp được điều khiển bằng điện, có vô hạn số tiến và 1 số lùi. Hộp số này cũng có chế độ số sàn.

⚠ CẢNH BÁO

Không chuyển cần số từ vị trí "P" hoặc "N" sang vị trí "D" hoặc "R" trong khi đang nhấn bàn đạp ga. Điều đó có thể khiến xe lao về phía trước hoặc phía sau.

⚠ THẬN TRỌNG

- **Tuân thủ các lưu ý sau. Không tuân thủ các lưu ý an toàn này có thể làm hư hại hộp số biến thiên vô cấp.**

  - Chỉ chuyển cần số về vị trí "P" hoặc "R" sau khi xe đã dừng hẳn.

  - Không chuyển từ vị trí "D" sang vị trí "R" hay ngược lại cho tới khi xe dừng hẳn.
- **Không để động cơ quay không tải quá 5 giây ở bất kỳ vị trí nào ngoại trừ "N" hoặc "P" khi đã nhấn phanh hoặc sử dụng khối chặn bánh xe. Điều này có thể làm cho dầu hộp số biến thiên vô cấp bị quá nhiệt.**
- **Không di chuyển xe về phía sau bằng quán tính khi cần số ở vị trí số tiến hoặc di chuyển xe về phía trước bằng quán tính khi cần số ở vị trí "R". Làm như vậy có thể dẫn đến tai nạn hoặc sự cố bất ngờ.**
- **Khi đỗ xe, hãy dùng phanh tay và sau đó đưa cần số về vị trí "P". Không đỗ quá lâu khi cần số đang ở vị trí nào khác bởi làm như vậy có thể làm ắc quy phụ 12V bị cạn kiệt.**

LƯU Ý

- **Khi nhiệt độ nước làm mát động cơ thấp, hộp số vô cấp sẽ chuyển số với tốc độ động cơ cao hơn khi nước làm mát động cơ đủ nóng để rút ngắn thời gian khởi động và cải thiện khả năng điều khiển xe. Thời**

gian chuyển số sẽ tự động về mức bình thường sau khi động cơ đã khởi động xong.

- Ngay sau khi thay dầu hộp số biến thiên vô cấp, bạn có thể cảm thấy hoạt động của hộp số hơi bất thường. Điều này do sự sai lệch về dữ liệu mà máy tính trên xe đã thu thập và lưu trữ trong bộ nhớ để hộp số điều chỉnh vào những thời điểm thích hợp nhất dựa theo tình hình hiện tại của xe. Sau khi xe di chuyển một thời gian, chức năng chuyển tối ưu sẽ được khôi phục.
- Khi lái xe dưới điều kiện liên tục chở tải nặng như kéo theo xe cắm trại hoặc leo lên một dốc dài và cao, tốc độ động cơ, tốc độ xe và hiệu suất làm mát hệ thống có thể tự động giảm. Đây không phải là sự cố. Hiện tượng này xảy ra do chức năng điều khiển động cơ hoạt động để đảm bảo hiệu suất làm mát của xe. Tốc độ động cơ và xe sẽ trở về mức bình thường khi động cơ có thể duy trì hiệu suất làm mát tối ưu sau khi giảm tải. Cần hết sức cẩn thận khi lái xe trong tình trạng tải nặng. Khi xe đang kéo và di chuyển lên dốc, không cố vượt phương tiện phía trước.
- Hộp số biến thiên vô cấp là hệ thống kiểu xích cung cấp hiệu suất truyền động vượt trội để tiết kiệm nhiên liệu tối đa. Đôi lúc , tùy thuộc vào nhiều điều kiện lái xe khác nhau, bạn có thể nghe thấy một loạt các tiếng động do vận hành. Đây là một đặc điểm của loại hệ thống này.
- Kéo bọc chân cần số về vị trí ban đầu nếu bị kéo lên. Nếu di chuyển cần số khi vỏ bọc bị kéo lên, vỏ bọc có thể bị căng và cản trở việc điều khiển cần số.

■ Cần số

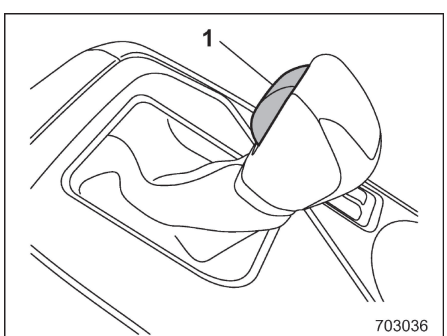

1 Nút cần số

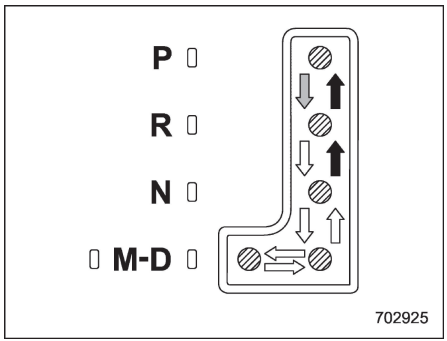

: Trong khi nhấn bàn đạp phanh, chuyển số đồng thời nhấn nút cần số

: Chuyển số trong khi nhấn nút cần số

: Chuyển số mà không cần nhấn nút cần số.

Cần số có bốn vị trí, “P”, “R”, “N”, “D” và cũng có cả vị trí "M" để sử dụng chế độ số tay.

LƯU Ý

- Để bảo vệ động cơ trong khi cần số ở vị trí “P” hoặc “N”, động cơ được kiểm soát để tốc độ động cơ không quá cao ngay cả khi nhấn mạnh bàn đạp ga.

- CÒN TIẾP -

- **Khi bạn thay đổi vị trí cần số, hãy đảm bảo di chuyển cần số chắc chắn đến vị trí đã chọn.**

▼ P (Đỗ xe)

Vị trí này dùng để đỗ xe và khởi động động cơ. Ở vị trí này, hộp số vô cấp sẽ khóa cơ học để tránh xe bị trôi tự do.

Khi bạn đỗ xe, hãy dùng phanh tay rồi sau đó chuyển về vị trí “P”. Không giữ xe đứng yên bằng riêng lực ma sát cơ học của hộp số biến thiên vô cấp.

Để chuyển cần số từ vị trí “P” sang bất kỳ vị trí nào khác, bạn nên nhấn hết bàn đạp phanh và sau đó di chuyển cần số. Điều này tránh xe bị chao đảo khi khởi động.

▼ R (Lùi)

Vị trí này dùng để lùi xe. Để chuyển từ vị trí “N” sang “R”, dừng hẳn xe rồi sau đó chuyển cần số sang vị trí "R" trong khi nhấn nút cần số.

▼ N (Trung lập)

Vị trí này dùng để khởi động lại động cơ ngừng hoạt động. Ở vị trí này, hộp số vô cấp ở trạng thái trung lập, có nghĩa là bánh xe và bộ truyền động không bị khóa. Do đó, xe sẽ trôi tự do ngay cả khi độ dốc rất nhỏ, trừ khi sử dụng phanh tay hoặc nhấn bàn đạp phanh.

⚠ CẢNH BÁO

Không lái xe với cần số ở vị trí "N" (trung lập). Phanh động cơ không có tác dụng trong điều kiện này và nguy cơ tai nạn sẽ gia tăng.

▼ D (Lái)

Vị trí này dành cho thao tác lái xe thông thường. Hộp số biến thiên vô cấp sẽ tự động và liên tục chuyển số sang một số phù hợp với tốc độ của xe và gia tốc mà bạn muốn. Đồng thời, trong khi lái xe lên và xuống dốc, hộp số biến thiên vô cấp sẽ hỗ trợ và điều khiển hiệu suất lái xe và phanh động cơ theo độ dốc.

Khi cần thêm gia tốc ở vị trí “D”, nhấn kịch sàn bàn đạp ga và giữ chân ga ở vị trí đó. Hộp số biến thiên vô cấp sẽ tự động về số. Trong trường hợp này, hộp số biến thiên vô cấp sẽ hoạt động như một hộp số tự động thông thường. Khi bạn nhả bàn đạp ga, hộp số biến thiên vô cấp sẽ trở về vị trí ban đầu.

Để sử dụng chế độ số tay, chuyển cần số từ vị trí này về vị trí số tay.

Đối với các mẫu xe có chế độ số tay, nếu một trong các lẫy chuyển số phía sau tay lái được vận hành trong khi lái xe ở vị trí “D”, hộp số sẽ tạm thời chuyển sang chế độ số tay. Ở chế độ này, bạn có thể chuyển sang bất kỳ vị trí nào khác bằng lẫy chuyển số. Để biết thêm thông tin chi tiết về chế độ số tay, tham khảo “Chọn chế độ số tay” ☞Tr. 306. Sau khi tốc độ xe ổn định, hộp số biến thiên vô cấp sẽ chuyển từ chế độ số tay về vị trí “D” để lái xe như thông thường.

▽ Khi lên dốc

Trong khi xe lên dốc, việc vô tình lên số sẽ bị ngăn chặn khi nhả bàn đạp ga. Điều này làm giảm thiểu khả năng về số thấp hơn khi tăng tốc trở lại. Nhờ tránh lên và về số liên tục, xe chuyển động trơn tru hơn.

LƯU Ý

Hộp số biến thiên vô cấp có thể sẽ về số, tùy vào cách nhấn bàn đạp ga để tăng tốc lại cho xe.

■ Chức năng khóa cần số

Chức năng khóa cần số giúp ngăn vận hành cần số không chuẩn xác.

- Không thể điều khiển cần số trừ khi xoay công tắc khóa điện sang vị trí "ON" và nhấn bàn đạp phanh.
- Không thể di chuyển cần số từ vị trí "P" sang vị trí nào khác trước khi nhấn bàn đạp phanh. Nhấn bàn đạp phanh trước và sau đó điều khiển cần số.
- Bạn chỉ có thể chuyển công tắc khóa điện về vị trí "OFF" khi cần số ở vị trí "P".
- Nếu công tắc khóa điện chuyển sang vị trí "ACC" trong khi cần số ở vị trí "N", có thể không di chuyển được cần số sang vị trí "P" mà không nhấn bàn đạp phanh và nút cần số.

▼ Nhả khóa cần số

Nếu không thể di chuyển cần số, xoay công tắc khóa điện về vị trí "ON" rồi sau đó đưa cần số về vị trí "P" trong khi nhấn nút cần số và bàn đạp phanh.

Nếu cần số không di chuyển sau khi thực hiện thao tác trên, hãy thực hiện các thao tác sau để kiểm tra, xác nhận và nhả khóa chuyển số theo đó.

- **Khi không thể chuyển cần số từ vị trí "P" sang "N":**

Tham khảo "Nhả khóa cần số bằng nút nhả khóa cần số" ☞Tr. 305.

- **Khi không thể chuyển cần số từ vị trí "N" sang "R" hoặc "P":**

Chỉnh công tắc khóa điện ở vị trí "ACC", sau đó di chuyển cần số tới vị trí "P" trong lúc đạp bàn đạp phanh.

Nếu cần số vẫn không di chuyển, hãy tham khảo "Nhả khóa cần số bằng nút nhả khóa cần số" ☞Tr. 305.

Trong các trường hợp trên, nếu chỉ có thể mở khóa cần số bằng nút nhả khóa cần số, có thể hệ thống khóa cần số hoặc hệ thống kiểm soát xe bị trục trặc.

Bạn nên liên hệ đại lý SUBARU để kiểm tra xe trong thời gian sớm nhất.

▼ Nhả khóa cần số bằng nút nhả khóa cần số

Hãy thực hiện các bước sau để mở khóa cần số.

1. Sử dụng phanh tay và dừng động cơ.

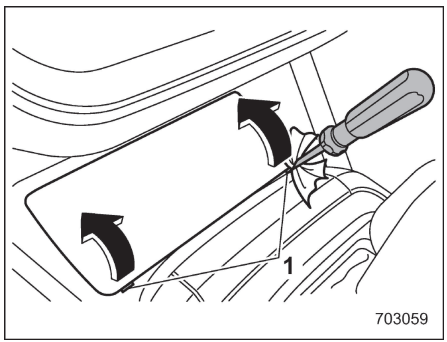

1 Khe

2. Dùng băng dính vinyl hoặc vải che đầu của tua vít đầu dẹt để không gây xước. Cắm tua vít đầu dẹt vào hai khe rồi nhấc nắp lên.

- CÒN TIẾP -

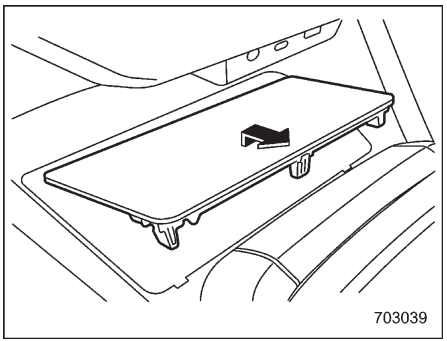

3. Tháo hộc để đồ trung tâm hoặc sạc không dây (nếu trang bị).

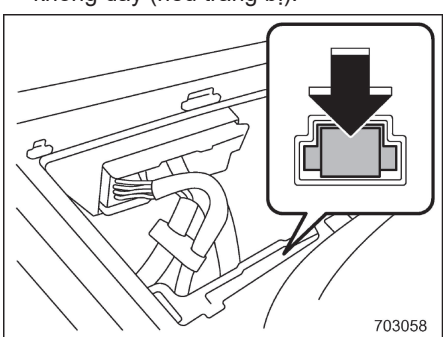

4. Trong khi nhấn bàn đạp phanh, nhấn nút nhả khóa cần số, sau đó di chuyển cần số.

Nếu cần số không di chuyển sau khi thực hiện các bước trên, hệ thống khóa cần số có thể bị trục trặc. Bạn nên liên hệ đại lý SUBARU để kiểm tra xe trong thời gian sớm nhất.

■ Chọn chế độ số tay (nếu trang bị)

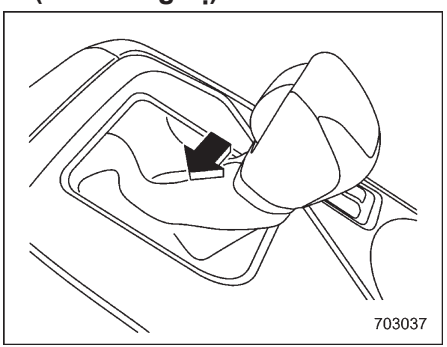

Trong khi xe đang di chuyển hoặc đỗ, di chuyển cần số từ vị trí “D” sang vị trí “M” để chọn chế độ số tay.

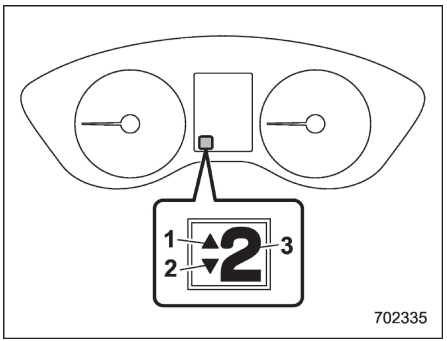

1 Báo hiệu lên số
2 Báo hiệu về số
3 Đèn số hiện tại

Khi chọn chế độ số tay, đèn báo số hiện tại, đèn báo lên số và/hoặc về số trên màn hình cụm đồng hồ sẽ sáng. Đèn báo số hiện tại cho biết số xe hiện tại trong phạm vi từ 1 tới 8. Đèn báo lên số và đèn báo về số cho biết thời điểm có thể chuyển số. Khi báo hiệu lên số hiển thị “▲”, bạn có thể lên số. Khi đèn báo về số hiển thị “▼”, bạn có thể về số. Khi cả hai đèn báo này sáng, bạn có thể lên hoặc về số. Khi xe dừng lại, xe sẽ tự động chuyển về số 1 (ví dụ như dừng đèn đỏ) và đèn báo về số tắt.

▼ Đèn báo chuyển số

Khi cần lên số để đảm bảo tiết kiệm nhiên liệu, đèn báo lên số sẽ nhấp nháy. Khi cần về số, đèn báo về số sẽ nhấp nháy.

▼ Để lên/về số

Có thể chuyển số bằng lẫy chuyển số phía sau tay lái.

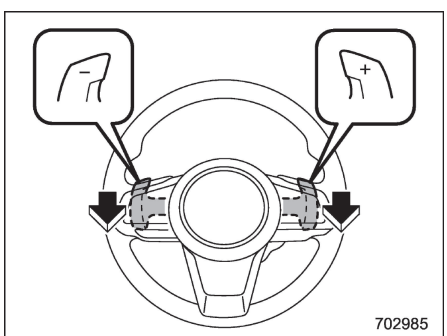

Để lên số, hãy kéo lẫy chuyển số có biểu tượng "+". Để về số, hãy kéo lẫy chuyển số có biểu tượng "-".

⚠ THẬN TRỌNG

Không đặt hoặc treo bất kỳ thứ gì trên lẫy chuyển số Làm như vậy có thể dẫn đến việc chuyển số không mong muốn.

▼ Để hủy chọn chế độ số tay

Đưa cần số từ vị trí "M" về vị trí "D".

Khi lái xe với cần số ở vị trí "D", nếu bạn chuyển số bằng lẫy chuyển số, đèn báo số hiện tại sẽ sáng và hiển thị số hiện tại.

LƯU Ý

Hãy đọc các lưu ý sau cẩn thận và lưu ý khi sử dụng chế độ số tay.

- **Nếu bạn thử về số khi tốc độ động cơ quá cao, nghĩa là việc về số sẽ đẩy kim đồng hồ đo tốc độ động cơ qua vùng màu đỏ, các tiếng bíp sẽ phát ra để cảnh báo bạn rằng không thể về số.**
- **Ở chế độ số tay, vị trí số sẽ tự động chuyển lên khi tốc độ động cơ tiến gần đến vùng đỏ của đồng hồ đo tốc độ động cơ.**
- **Nếu bạn cố chuyển số lên khi tốc độ xe quá thấp, hộp số sẽ không phản hồi.**
- **Bạn có thể nhảy số (ví dụ như từ số 4 về số 2) bằng cách sử dụng lẫy chuyển số 2 lần liên tục, nhanh chóng.**
- **Hộp số tự động chọn số 1 khi xe dừng di chuyển.**
- **Nếu nhiệt độ dầu hộp số cao, đèn cảnh báo nhiệt độ dầu hộp số (AT OIL TEMP) sẽ bật sáng. Lập tức dừng xe ở một nơi an toàn và để động cơ nghỉ cho đến khi đèn cảnh báo tắt.**

■ Hướng dẫn lái xe

LƯU Ý

Nếu nhấn bàn đạp ga và bàn đạp phanh cùng lúc, mô-men xoắn của động cơ có thể bị kìm hãm. Đây không phải là sự cố.

- Khi mặt đường có nguy cơ gây trượt bánh (ví dụ như đường có tuyết hoặc sỏi), bạn có thể bắt đầu di chuyển xe một cách dễ dàng và an toàn bằng cách chọn số 2 của chế độ số tay.
- Luôn nhấn bàn đạp phanh hoặc sử dụng phanh tay khi xe dừng với cần số ở vị trí "D" hoặc "R".
- Hãy sử dụng phanh tay khi đỗ xe.

- CÒN TIẾP -

Không dùng riêng hộp số biến thiên vô cấp để dừng xe.

- Không dừng xe trong khi đang lên dốc bằng cách để cần số ở vị trí “D”. Thay vào đó, hãy dùng phanh.
- Trong số ít trường hợp, động cơ có thể phát ra tiếng gõ khi xe tăng tốc nhanh hoặc xuất phát nhanh từ vị trí đứng yên. Hiện tượng này không phải là dấu hiệu của sự cố.

7-5. SI-DRIVE

Hệ thống lái thông minh của SUBARU (SI-DRIVE) tối ưu hóa hiệu suất, khả năng kiểm soát và hiệu quả động cơ.

Hệ thống này bao gồm hai chế độ sau:

- Chế độ Intelligent (I)
- Chế độ Sport (S)

Chế độ Intelligent (I) được chọn khi công tắc khóa điện của hệ thống khởi động bằng nút nhấn được chuyển sang vị trí “ON”. Thông qua các công tắc SI-DRIVE, đặc tính của đơn vị động cơ thay đổi.

■ Chế độ Intelligent (I)

▼ Chuyển động mượt mà với hiệu suất cao

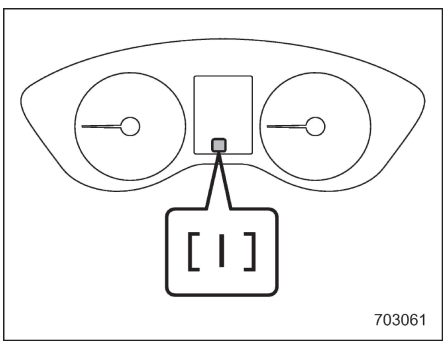

Khả năng tăng tốc tuyến tính của chế độ Intelligent (I) phù hợp với việc lái xe thông thường.

Chế độ Intelligent (I) cung cấp hiệu suất cân đối với hiệu quả nhiên liệu cao hơn và khả năng lái xe êm ái mà không gây căng thẳng. Cung cấp điện ở mức trung bình trong khi tăng tốc để tiết kiệm tối đa nhiên liệu. Chế độ này thích hợp cho việc đi trong thành phố và các tình huống không cần cấp điện ở mức đầy đủ. Chế độ này giúp kiểm soát tốt hơn trong những điều kiện lái xe khó khăn, như đường trơn trượt hoặc mặt đường nhiều sỏi đá, nhờ phản ứng chân ga nhẹ nhàng hơn.

■ Chế độ Sport (S)

▼ Hiệu quả trong mọi điều kiện

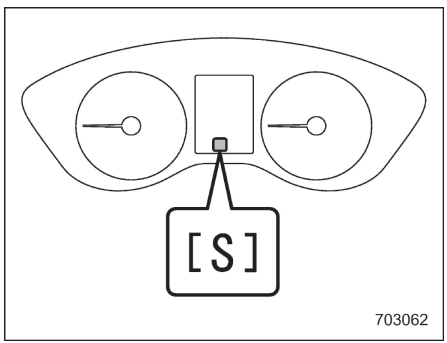

Công suất động cơ của chế độ Sport (S) phù hợp với những người muốn biến trải nghiệm lái xe thành một cuộc phiêu lưu cho riêng mình.

■ Công tắc SI/DRIVE

LƯU Ý

- **Nếu bất kỳ đèn báo SI-DRIVE nào nhấp nháy, hệ thống SI-DRIVE có thể đang gặp trục trặc. Chúng tôi khuyên bạn nên liên hệ với đại lý SUBARU của bạn.**
- **Chế độ mặc định của hệ thống SI-DRIVE là chế độ Intelligent (I). Sau khi bạn tắt động cơ, chế độ cài đặt trước đó sẽ bị hủy và hệ thống SI-DRIVE sẽ trở lại chế độ Intelligent (I) ở lần tiếp theo bạn khởi động động cơ.**
- **Trong khi động cơ đang chạy, nếu đèn báo sự cố (đèn báo kiểm tra động cơ) bật sáng, chế độ SI-DRIVE sẽ chuyển sang chế độ Intelligent (I). Trong trường hợp này, không thể chuyển sang chế độ lái khác.**

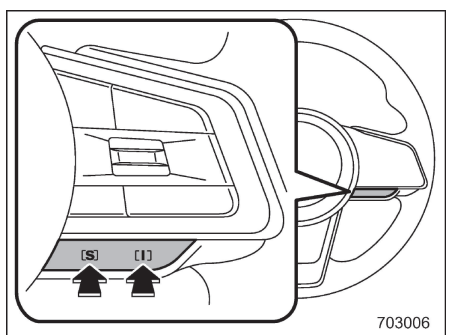

Công tắc SI-DRIVE

Để chọn chế độ Intelligent (I), hãy nhấn phía "I" của công tắc. Để chọn chế độ Sport (S), hãy nhấn phía "S" của công tắc.

7-6. Hệ thống lái trợ lực điện

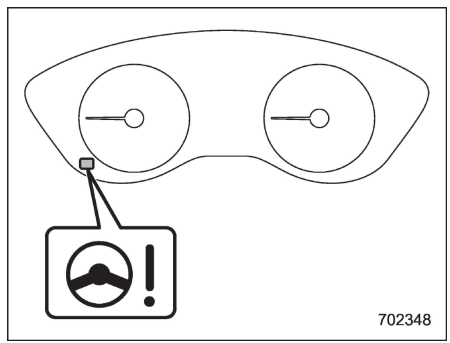

Đèn cảnh báo tay lái trợ lực

Xe được trang bị hệ thống lái trợ lực điện. Trong khi công tắc khóa điện ở vị trí "ON", đèn cảnh báo của hệ thống lái trợ lực điện trên màn hình cụm đồng hồ sẽ bật sáng để báo cho người lái xe rằng hệ thống cảnh báo đang hoạt động bình thường. Sau đó, khi động cơ đã khởi động, đèn cảnh báo sẽ tắt để báo cho người lái xe rằng hệ thống lái trợ lực điện đang vận hành.

⚠ THẬN TRỌNG

Khi đèn cảnh báo hệ thống lái trợ lực điện sáng, bạn có thể cảm thấy nặng

- CÒN TIẾP -

hơn khi điều khiển tay lái. Lái xe cẩn thận tới đại lý SUBARU gần nhất và kiểm tra xe ngay.

LƯU Ý

Nếu bạn điều khiển tay lái theo các cách sau, hệ thống kiểm soát lái trợ lực điện có thể tạm thời hạn chế trợ lực điện để tránh các cấu phần của hệ thống, ví dụ như máy tính điều khiển và mô-tơ lái bị quá nhiệt.

- **Liên tục vận hành tay lái và quay tay lái gấp trong khi đang điều khiển xe với tốc độ rất chậm, ví dụ như thường xuyên quay tay lái trong khi đỗ xe song song.**
- **Tay lái vẫn ở vị trí quay hoàn toàn trong một thời gian dài.**

Lúc này, bạn sẽ cảm thấy nhiều lực cản hơn khi quay tay lái. Tuy nhiên, đây không phải là sự cố. Chuyển động của tay lái sẽ trở lại bình thường sau khi không điều khiển tay lái trong một thời gian để hệ thống lái trợ lực điện nghỉ ngơi. Tuy nhiên, điều khiển tay lái một cách không chuẩn sẽ khiến tạm thời hạn chế xảy ra quá thường xuyên. Điều này có thể dẫn tới hệ thống lái trợ lực điện gặp sự cố.

7-7. Phanh

■ Hướng dẫn phanh

⚠ CẢNH BÁO

Không để chân lên bàn đạp phanh trong khi lái xe. Làm như vậy có thể khiến phanh bị quá nhiệt đến mức nguy hiểm và hao mòn má phanh không đáng có.

▼ Khi phanh bị ướt

Khi lái xe trong trời mưa hoặc sau khi rửa xe, phanh có thể bị ướt. Do đó, khoảng cách dừng của phanh sẽ dài hơn. Để làm khô phanh, hãy lái xe ở tốc độ an toàn và đạp nhẹ bàn đạp phanh để làm nóng phanh.

▼ Sử dụng phanh động cơ

Hãy nhớ dùng phanh động cơ kèm với bàn đạp phanh. Khi xuống dốc, nếu chỉ dùng bàn đạp phanh, phanh có thể hoạt động không chuẩn xác do dầu phanh và má phanh bị quá nhiệt. Để tránh hiện tượng này xảy ra, hãy về số thấp hơn để tăng lực phanh động cơ.

▼ Phanh khi lốp xe bị thủng

Không nhấn bàn đạp phanh đột ngột khi lốp xe bị thủng. Làm như vậy có thể làm

mất điều khiển xe. Tiếp tục lái xe thẳng về phía trước trong khi giảm dần tốc độ. Sau đó từ từ đưa ra khỏi đường đến nơi an toàn.

■ Hệ thống phanh

▼ Hai đường dầu phanh tách biệt

Xe của bạn được trang bị hệ thống phanh hai đường dầu. Mỗi đường dầu phanh hoạt động theo chiều dọc xe. Nếu một đường dầu phanh gặp sự cố, đường dầu phanh còn lại trong hệ thống vẫn hoạt động. Nếu một đường dầu phanh gặp sự cố, bàn đạp phanh sẽ xuống sát sàn xe hơn bình thường. Khi đó, bạn sẽ cần nhấn bàn đạp phanh mạnh hơn, và sẽ cần đến khoảng cách dài hơn để dừng xe.

▼ Bộ trợ lực phanh điện

Xe được trang bị một bộ trợ lực phanh điện để tăng thêm lực phanh. Không được tắt công tắc khóa điện trong khi lái xe bởi làm như vậy sẽ tắt bộ trợ lực phanh, dẫn đến lực phanh yếu.

Phanh vẫn sẽ hoạt động dù bộ trợ lực phanh điện dừng hoạt động hoàn toàn. Nếu điều này xảy ra, bạn sẽ cần nhấn bàn đạp phanh mạnh hơn bình thường và khoảng cách phanh sẽ tăng.

LƯU Ý

Khi các hoạt động sau được thực hiện, bạn có thể sẽ nghe thấy âm báo hoạt động phát ra từ mô-đun kiểm soát bộ trợ lực phanh Đây không phải là sự cố.

- **Sử dụng bàn đạp phanh**
- **Mở cửa bên người lái**
- **Chức năng EyeSight đã được kích hoạt.**
- **Đã vài phút kể từ khi động cơ dừng lại.**

▽ Chức năng trợ lực phanh khi không đủ áp suất

Nếu hệ thống phanh gặp sự cố, nguồn điện cho phanh sẽ được dự trữ bằng cách điều khiển áp suất thủy lực của hệ thống VDC.

Nếu nhấn bàn đạp phanh trong khi chức năng trợ lực phanh đang hoạt động, âm báo hoạt động sẽ phát ra và chân bàn đạp phanh sẽ rung lên.

▽ Cảnh báo bộ trợ lực phanh điện tử

Đèn cảnh báo hệ thống phanh sáng lên khi bộ trợ lực phanh điện tử gặp trục trặc. Ngoài ra, các thông báo cảnh báo “Hệ thống phanh” và “Xem Hướng dẫn sử dụng” được hiển thị luân phiên trên màn hình cụm đồng hồ (màn hình màu LCD). Nếu đèn báo sáng lên, nhanh chóng đỗ xe ở một nơi an toàn càng sớm càng tốt và bạn nên liên hệ với đại lý SUBARU. Tham khảo mục “Cảnh báo bộ trợ lực phanh điện tử” ☞Tr. 158.

▼ Hệ thống hỗ trợ phanh

⚠ CẢNH BÁO

Không nên quá tự tin vào hệ thống hỗ trợ phanh. Hệ thống này không giúp xe phanh tốt hơn khả năng vốn có. Luôn hết sức cẩn thận trong khi lái xe bất kể ở tốc độ xe và khoảng cách an toàn nào.

⚠ THẬN TRỌNG

Khi bạn cần phanh đột ngột, tiếp tục nhấn mạnh bàn đạp phanh để kích hoạt hỗ trợ phanh.

Hệ thống hỗ trợ phanh là một hệ thống hỗ trợ người lái. Hệ thống này hỗ trợ lực phanh khi người lái xe không thể nhấn mạnh bàn đạp phanh và chưa đủ lực phanh.

Hệ thống hỗ trợ lực phanh tùy theo tốc độ tại thời điểm người lái xe nhấn bàn đạp phanh.

- CÒN TIẾP -

LƯU Ý

Khi bạn nhấn mạnh hoặc đột ngột nhấn bàn đạp phanh, các hiện tượng sau sẽ xảy ra. Tuy nhiên, những hiện tượng này xảy ra không có nghĩa là có sự cố, và hệ thống hỗ trợ phanh vẫn đang hoạt động bình thường.

- **Bạn có thể cảm thấy rằng nhấn nhẹ bàn đạp phanh cũng có thể tạo ra lực phanh mạnh.**
- **Bạn có thể nghe thấy tiếng hệ thống ABS hoạt động từ khoang động cơ.**

▼ Tín hiệu dừng khẩn cấp

Tín hiệu dừng khẩn cấp là chức năng tự động nhấp nháy đèn cảnh báo nguy hiểm theo các quãng ngắn khi bàn đạp phanh bị nhấn đột ngột. Đèn cảnh báo nguy hiểm nhấp nháy liên tục để cảnh báo cho các phương tiện phía sau và giảm khả năng xảy ra va chạm.

⚠ THẬN TRỌNG

Tín hiệu dừng khẩn cấp được ưu tiên bật trước đèn báo rẽ.

▽ Điều kiện vận hành

Tín hiệu dừng khẩn cấp kích hoạt khi tất cả các điều kiện sau được đáp ứng.

- Đèn nhấp nháy cảnh báo nguy hiểm tắt.
- Tốc độ xe từ 60 km/h (37 mph) trở lên.
- Hệ thống đánh giá rằng xe đã phanh đột ngột dựa trên mức độ giảm tốc khi nhấn bàn đạp phanh.

▽ Tự động tắt

Tín hiệu dừng khẩn cấp sẽ tắt trong các trường hợp sau đây.

- Đèn nhấp nháy cảnh báo nguy hiểm bật.
- Nhả bàn đạp phanh.
- Hệ thống đánh giá rằng xe đã hết phanh đột ngột dựa trên mức độ giảm tốc của xe.

■ Đèn cảnh báo độ mòn má phanh đĩa

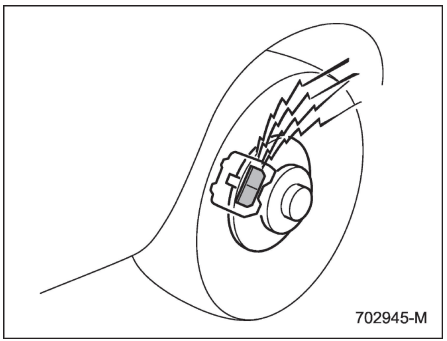

Đèn cảnh báo độ mòn má phanh trên phanh đĩa phát ra âm thanh cảnh báo khi má phanh bị mòn.

Nếu bạn nghe thấy tiếng kẽo kẹt hoặc ken két phát ra từ phanh đĩa trong khi phanh, bạn nên ngay lập tức mang xe đến đại lý SUBARU gần nhất để kiểm tra.

7-8. Hệ thống chống bó cứng phanh (ABS)

⚠ CẢNH BÁO

Luôn hết sức cẩn thận khi lái xe – quá tự tin khi lái xe có trang bị hệ thống ABS có thể dễ dẫn đến tai nạn nghiêm trọng.

⚠ THẬN TRỌNG

- **Không phải lúc nào hệ thống ABS cũng giảm được khoảng cách dừng xe. Bạn nên luôn duy trì khoảng cách an toàn với các phương tiện phía trước.**
- **Khi lái xe trên mặt đường xấu, đường có sỏi đá, băng hoặc tuyết mới rơi xuống, khoảng cách dừng của xe có hệ thống ABS có thể dài hơn so với xe không có hệ thống này. Vì vậy, khi lái xe trong điều kiện này, hãy giảm tốc độ và giữ khoảng cách đủ dài với các phương tiện khác.**
- **Khi sử dụng xích lốp, khoảng cách dừng của xe có hệ thống ABS có thể dài hơn so với xe không trang bị hệ thống này. Hãy giảm tốc độ xe và giữ khoảng cách an toàn với phương tiện phía trước.**
- **Khi cảm thấy hệ thống ABS đang hoạt động, bạn nên duy trì lực phanh không đổi. Không được nhấn phanh thêm, bởi làm vậy có thể sẽ can thiệp vào hoạt động của hệ thống ABS.**

Hệ thống ABS chống hiện tượng bó cứng bánh xe, có thể xảy ra khi phanh đột ngột hoặc phanh trên mặt đường trơn trượt. Điều này giúp tránh mất kiểm soát tay lái và mất ổn định phương hướng do bó cứng bánh xe.

Khi hệ thống ABS hoạt động, bạn có thể nghe thấy tiếng lách cách phát ra hoặc cảm thấy bàn đạp phanh rung nhẹ. Điều này là bình thường khi hệ thống ABS hoạt động.

Hệ thống ABS sẽ không hoạt động khi tốc độ xe dưới khoảng 10 km/h (6 mph).

■ Chức năng tự kiểm tra hệ thống ABS

Bạn có thể cảm thấy bàn đạp phanh giật nhẹ và nghe thấy tiếng hệ thống ABS hoạt động trong khoang động cơ ngay sau khi động cơ khởi động. Đây là chu trình kiểm tra vận hành tự động của hệ thống ABS và không phải là dấu hiệu của bất kỳ điều kiện bất thường nào.

■ Đèn cảnh báo ABS

Tham khảo mục “Đèn cảnh báo hệ thống” ☞Tr. 157.

7-9. Hệ thống phân bổ lực phanh điện tử (EBD)

Hệ thống EBD tối ưu hóa độ hiệu quả của phanh bằng cách cho phép phanh sau hỗ trợ phần lớn lực phanh. Hệ thống hoạt động bằng cách điều chỉnh việc phân bổ lực phanh tới các bánh sau tùy theo điều kiện tải và tốc độ xe.

Hệ thống EBD là một phần không thể tách rời của hệ thống ABS và sử dụng một số cấu phần của hệ thống ABS để thực hiện chức năng tối ưu hóa phân bổ lực phanh. Nếu bất kỳ cấu phần nào trong hệ thống ABS mà hệ thống EBD sử dụng bị trục trặc, hệ thống EBD cũng sẽ dừng hoạt động.

Khi hệ thống EBD hoạt động, bạn có thể nghe thấy tiếng lách cách phát ra hoặc thấy bàn đạp phanh rung nhẹ. Điều này là bình thường và không phải là dấu hiệu của sự cố.

■ Sự cố hệ thống EBD

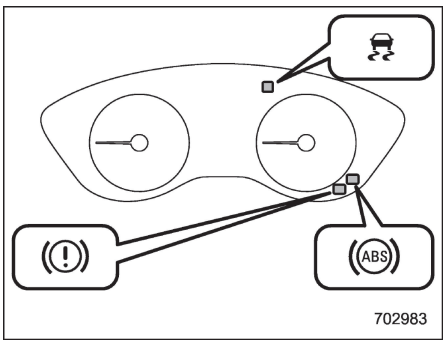

Nếu hệ thống EBD gặp sự cố, hệ thống sẽ dừng hoạt động và đèn cảnh báo sau sẽ bật sáng cùng lúc.

- Đèn cảnh báo hệ thống phanh (đỏ)
- Đèn cảnh báo ABS
- Đèn cảnh báo Hệ thống kiểm soát cân bằng thân xe

Nếu tất cả đèn cảnh báo vẫn sáng ngay cả sau khi đã nhả phanh tay, dầu phanh có thể sắp hết hoặc hệ thống EBD đang gặp sự cố. Hãy đỗ xe ở một nơi an toàn và liên hệ ngay với đại lý SUBARU.

⚠ CẢNH BÁO

Nếu hệ thống EBD gặp sự cố, hệ thống sẽ dừng hoạt động và đèn cảnh báo sau sẽ bật sáng cùng lúc.

- **Đèn cảnh báo hệ thống phanh (đỏ)**
- **Đèn cảnh báo ABS**
- **Đèn cảnh báo Hệ thống kiểm soát cân bằng thân xe**

Nếu tất cả đèn cảnh báo vẫn sáng ngay cả sau khi đã nhả phanh tay, dầu phanh có thể sắp hết hoặc hệ thống EBD đang gặp sự cố. Hãy đỗ xe ở một nơi an toàn và liên hệ ngay với đại lý SUBARU.

7-10. Hệ thống kiểm soát cân bằng thân xe

⚠ CẢNH BÁO

Luôn hết sức cẩn thận khi lái xe – quá tự tin khi lái xe có trang bị Hệ thống kiểm soát cân bằng thân xe có thể dễ dẫn đến tai nạn nghiêm trọng.

⚠ THẬN TRỌNG

- **Ngay cả khi xe được trang bị Hệ thống kiểm soát cân bằng thân xe, nên sử dụng lốp xe mùa đông khi lái xe trên các mặt đường phủ tuyết hoặc đóng băng; thêm vào đó, nên giảm đáng kể tốc độ xe. Có Hệ thống kiểm soát cân bằng thân xe không đảm bảo rằng xe sẽ có thể tránh được tai nạn trong mọi tình huống.**
- **Việc Hệ thống kiểm soát cân bằng thân xe kích hoạt là dấu hiệu cho thấy mặt đường đang trơn trượt; vì có hệ thống kiểm soát cân bằng xe không có nghĩa là xe sẽ được kiểm soát hoàn toàn vào mọi thời điểm, việc kích hoạt hệ thống này là dấu hiệu nên giảm đáng kể tốc độ xe.**
- **Khi tháo rời các bộ phận treo, cấu phần lái hoặc một trục ra khỏi xe có trang bị Hệ thống kiểm soát cân bằng thân xe, bạn nên để một đại lý SUBARU được ủy quyền kiểm tra hệ thống.**
- **Nên tuân thủ các lưu ý an toàn sau để đảm bảo Hệ thống kiểm soát cân bằng thân xe hoạt động chuẩn xác.**

  - Nên lắp cả bốn lốp xe cùng kích cỡ, loại và hãng. Thêm vào đó, cả bốn lốp xe nên có độ mòn giống nhau.

  - Giữ áp suất lốp đúng với mức trên tem dán thông số lốp xe trên trụ cửa phía người lái.

  - Khi thay lốp thủng, chỉ sử dụng lốp dự phòng tạm thời được chỉ định. Tuy nhiên, ngay cả khi dùng lốp dự phòng được chỉ định, độ hiệu quả của Hệ thống kiểm soát cân bằng thân xe sẽ giảm.
- **Nếu sử dụng lốp không phù hợp, Hệ thống kiểm soát cân bằng thân xe có thể hoạt động không chuẩn xác.**
- **Hệ thống kiểm soát cân bằng thân xe giúp tránh việc xe chuyển động không ổn định, như trượt xe, bằng cách kiểm soát phanh và công suất động cơ. Không nên tắt Hệ thống kiểm soát cân bằng thân xe trừ khi hết sức cần thiết. Nếu bạn buộc phải tắt Hệ thống kiểm soát cân bằng thân xe, hãy lái xe cẩn thận theo điều kiện mặt đường.**

Trong trường hợp bánh xe bị quay trơn và/hoặc xe bị trượt trên mặt đường trơn trượt và/hoặc khi vào cua và/hoặc đánh lái gấp, Hệ thống kiểm soát cân bằng thân xe điều chỉnh công suất động cơ và lực phanh của bánh xe để duy trì độ bám đường và kiểm soát hướng di chuyển.

- **Chức năng kiểm soát lực kéo**

- CÒN TIẾP -

Chức năng kiểm soát lực kéo được thiết kế để tránh lắc bánh xe trên mặt đường trơn trượt, qua đó giúp duy trì độ bám đường và kiểm soát hướng di chuyển. Đèn báo hoạt động của Hệ thống kiểm soát cân bằng thân xe nhấp nháy để báo rằng hệ thống được kích hoạt.

- **Chức năng chống trượt bánh xe**

Chức năng chống trượt bánh xe được thiết kế để giúp duy trì ổn định hướng di chuyển bằng cách hạn chế xu hướng trượt sang hai bên của bánh xe trong các thao tác điều khiển tay lái. Đèn báo hoạt động của Hệ thống kiểm soát cân bằng thân xe nhấp nháy để báo rằng hệ thống được kích hoạt.

LƯU Ý

- **Hệ thống kiểm soát cân bằng thân xe được coi là bình thường khi các hiện tượng sau xảy ra.**

  - Bạn cảm thấy bàn đạp phanh rung nhẹ.

  - Xe hoặc tay lái lắc nhẹ.

  - Bạn thoáng nghe thấy tiếng các bộ phận hoạt động trong khoang động cơ khi khởi động động cơ và khi bắt đầu di chuyển sau khi khởi động động cơ.

  - Bàn đạp phanh giật khi bắt đầu di chuyển sau khi khởi động động cơ.

- **Trong các trường hợp sau, xe có thể kém ổn định hơn so với cảm nhận của người lái. Do đó, Hệ thống kiểm soát cân bằng thân xe có thể sẽ hoạt động. Hoạt động này không phải là dấu hiệu hệ thống gặp sự cố.**

  - Đi trên đường nhiều sỏi đá hoặc có nhiều vết lún

  - Đi trên đường chưa hoàn thiện

  - Khi xe đang kéo xe mooc

  - Khi xe lắp lốp đi trên tuyết hoặc lốp mùa đông

- **Khi Hệ thống kiểm soát cân bằng thân xe kích hoạt, bạn sẽ cảm thấy việc điều khiển tay lái khác một chút so với bình thường.**

- **Luôn giảm tốc khi đi tới chỗ rẽ, ngay cả khi xe được trang bị Hệ thống kiểm soát cân bằng thân xe.**

- **Luôn tắt động cơ trước khi thay lốp, bởi không làm vậy có thể khiến Hệ thống kiểm soát cân bằng thân xe hoạt động không chuẩn xác.**

■ Theo dõi Hệ thống kiểm soát cân bằng thân xe

Tham khảo mục “Đèn cảnh báo Hệ thống kiểm soát cân bằng thân xe/Đèn báo hoạt động Hệ thống kiểm soát cân bằng thân xe ☞ Tr. 162 và mục “Đèn báo Hệ thống kiểm soát cân bằng thân xe TẮT” ☞ Tr. 163.

■ Bật/tắt Hệ thống kiểm soát cân bằng thân xe

Để tắt và bật Hệ thống kiểm soát cân bằng thân xe, hãy sử dụng màn hình thông tin trung tâm. Tham khảo mục “Cài đặt xe” ☞Tr. 197 (mẫu xe trang bị màn hình 11,6 inch) hoặc “Biểu tượng cài đặt xe” ☞Tr. 214 (mẫu xe trang bị màn hình kép 7,0 inch).

Việc tắt Hệ thống kiểm soát cân bằng thân xe, khiến bánh xe trượt vừa đủ có thể giúp thoát khỏi các tình huống sau. Hãy tắt Hệ thống kiểm soát cân bằng thân xe khi cần thiết.

- Khởi động khi xe đang ở trên dốc cao có bề mặt tuyết bám, nhiều sỏi đá hoặc trơn trượt
- Xe cần thoát ra khi bánh bị kẹt trong vũng bùn hoặc tuyết dày.

Nếu tắt Hệ thống kiểm soát cân bằng thân xe trong khi động cơ đang hoạt động, đèn báo Hệ thống kiểm soát cân bằng thân xe TẮT trên cụm đồng hồ sẽ sáng. Hệ thống

kiểm soát cân bằng thân xe sẽ tắt. Khi chạm vào "Hệ thống kiểm soát cân bằng thân xe" (Vehicle Dynamics Control) để bật lại Hệ thống kiểm soát cân bằng thân xe, đèn báo Hệ thống TẮT sẽ không sáng nữa.

Bạn không nên tắt Hệ thống kiểm soát cân bằng thân xe trừ những tình huống nêu trên.

⚠ THẬN TRỌNG

Hệ thống kiểm soát cân bằng thân xe giúp tránh việc xe chuyển động không ổn định, như trượt xe, bằng cách kiểm soát phanh và công suất động cơ. Không nên tắt Hệ thống kiểm soát cân bằng thân xe trừ khi hết sức cần thiết. Nếu bạn buộc phải tắt Hệ thống kiểm soát cân bằng thân xe, hãy lái xe thật cẩn thận theo điều kiện mặt đường.

LƯU Ý

- **Khi đã chạm vào "Hệ thống kiểm soát cân bằng thân xe" để tắt hệ thống này, hệ thống sẽ tự động bật lại vào lần tới khi công tắc khóa điện được xoay sang vị trí "OFF" và động cơ được khởi động lại.**
- **Khi bạn chạm vào Hệ thống kiểm soát cân bằng thân xe để tắt hệ thống này, hiệu suất hoạt động của xe ngang bằng với hiệu suất của xe không trang bị Hệ thống kiểm soát cân bằng. Không được tắt Hệ thống kiểm soát cân bằng thân xe trừ trường hợp thực sự cần thiết.**
- **Ngay cả khi Hệ thống kiểm soát cân bằng thân xe bị vô hiệu hóa, các bộ phận của hệ thống kiểm soát phanh vẫn có thể được kích hoạt. Khi hệ thống kiểm soát phanh hoạt động, đèn báo hoạt động của Hệ thống kiểm soát cân bằng thân xe sẽ nhấp nháy.**

7-11. Chế độ X-MODE

⚠ CẢNH BÁO

- **Luôn hết sức cẩn thận khi lái xe – quá tự tin khi lái xe có chế độ X-MODE có thể dễ dẫn tới tai nạn nghiêm trọng.**
- **Luôn hết sức cẩn thận khi lái xe – quá tự tin khi lái xe có trang bị chức năng hỗ trợ đổ đèo có thể dễ dẫn tới tai nạn nghiêm trọng. Hãy đặc biệt cẩn thận và nhấn bàn đạp phanh nếu cần thiết khi lái xe xuống dốc có độ dốc cực kỳ cao, đường có băng tuyết, bùn lầy hoặc cát. Việc không kiểm soát được tốc độ xe có thể khiến mất kiểm soát và dẫn đến tai nạn nghiêm trọng.**

⚠ THẬN TRỌNG

- **Ngay cả khi xe của bạn có trang bị chế độ X-MODE, nên sử dụng lốp mùa đông khi đi trên mặt đường có tuyết hoặc đóng băng; thêm vào đó, nên giảm đáng kể**

- CÒN TIẾP -

tốc độ xe. Việc chỉ có chế độ X-MODE không đảm bảo được rằng xe sẽ có thể tránh được tai nạn trong mọi trường hợp.

- **Hãy kích hoạt chế độ X-MODE khi bạn gặp phải mặt đường rất trơn trượt trong khi đi với tốc độ chậm. Tuy nhiên, có chế độ X-MODE không có nghĩa là có thể kiểm soát hoàn toàn được xe tại mọi thời điểm và trong mọi điều kiện. Khi kích hoạt chế độ X-MODE, nên giảm đáng kể tốc độ xe.**
- **Khi tháo rời các bộ phận treo, cấu phần lái hoặc một trục ra khỏi xe, bạn nên để một đại lý SUBARU được ủy quyền kiểm tra hệ thống.**
- **Hãy tuân thủ các lưu ý an toàn sau để đảm bảo rằng chế độ X-MODE hoạt động chuẩn xác:**

  - Nên lắp cả bốn lốp xe cùng kích cỡ, loại và hãng. Thêm vào đó, cả bốn lốp xe nên có độ mòn giống nhau.

  - Giữ áp suất lốp đúng với mức trên tem dán thông số lốp xe gắn ở trụ cửa phía người lái.

  - Chỉ sử dụng lốp dự phòng tạm thời đặc biệt để thay thế lốp thủng. Khi sử dụng lốp dự phòng tạm thời thông thường, độ hiệu quả của chế độ X-MODE sẽ giảm và nên cân nhắc đến điều này khi lái xe trong tình trạng đó.
- **Nếu chức năng hỗ trợ đổ đèo đã hoạt động liên tục trong thời gian dài, nhiệt độ đĩa phanh có thể sẽ tăng và chức năng hỗ trợ đổ đèo có thể tắt tạm thời. Trong trường hợp này, đèn báo chức năng hỗ trợ đổ đèo sẽ tắt. Khi đèn báo chức năng hỗ trợ đổ đèo tắt, chức năng này sẽ tắt.**

Cùng với AWD và Hệ thống kiểm soát cân bằng thân xe, chế độ X-MODE là một hệ thống tích hợp sẵn trong xe để lái xe trong điều kiện đường sá không thuận lợi. Khi sử dụng chế độ X-MODE, bạn có thể lái xe một cách thoải mái ngay cả trong điều kiện đường trơn trượt, trong đó có lên và xuống dốc.

Chế độ X-MODE có các chức năng sau.

- **Chức năng hỗ trợ đổ đèo:**

Khi sử dụng chức năng hỗ trợ đổ đèo, bạn có thể lái xe với tốc độ không đổi khi xuống dốc. Nếu có khả năng xe sẽ tăng tốc, hệ thống kiểm soát phanh sẽ kích hoạt để điều chỉnh tốc độ xe.

- **Kiểm soát khả năng lái xe:**

Chế độ này tăng khả năng lên dốc và lái xe cũng như cho phép áp dụng mô-men xoắn trơn tru hơn để dễ dàng điều khiển tay lái hơn.

■ Để bật/tắt chế độ X-MODE

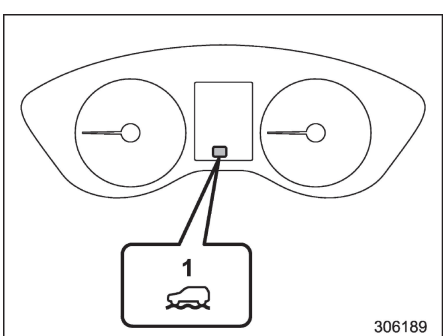

Đèn báo chế độ X-MODE (đối với các mẫu xe có 1 chế độ)

1 Đèn báo chế độ X-MODE

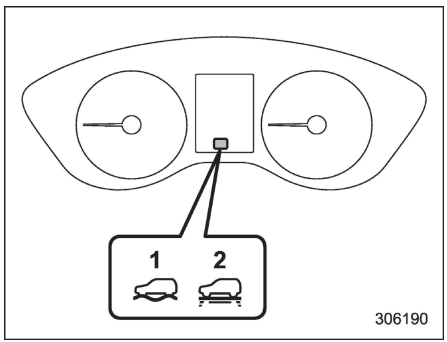

Đèn báo chế độ X-MODE (đối với các mẫu xe có 2 chế độ)

1 Đèn báo chế độ TUYẾT/BÙN SÂU
2 Đèn báo chế độ TUYẾT/ĐẤT

Để bật hoặc tắt chế độ X-MODE, hãy sử dụng màn hình thông tin trung tâm. Tham khảo mục "Cài đặt xe" ☞Tr. 197 (mẫu xe trang bị màn hình 11,6 inch) hoặc "Biểu tượng cài đặt xe" ☞Tr. 214 (mẫu xe trang bị màn hình kép 7,0 inch).

LƯU Ý

- **Ngay cả khi bạn cố bật chế độ X-MODE trong khi tốc độ xe từ 20 km/h (12 mph) trở lên, chế độ X-MODE cũng sẽ không bật. Lúc này, âm thanh cảnh báo sẽ phát ra hai lần.**
- **Nếu tốc độ xe đạt 40 km/h (25 mph) trở lên trong khi chế độ X-MODE bật, âm thanh cảnh báo sẽ phát ra một lần và chế độ X-MODE sẽ tắt. Hệ thống X-MODE sẽ không hoạt động khi tốc độ xe dưới khoảng 35 km/h (22 mph).**

  - Khi bạn sử dụng chức năng kiểm soát hành trình hoặc bộ giới hạn tốc độ (nếu trang bị) sau khi chế độ X-MODE tự động vô hiệu hóa, chế độ X-MODE sẽ không được tự động kích hoạt lại khi tốc độ xe giảm xuống dưới 35 km/h (22 dặm/giờ).
- **Trong khi động cơ đang chạy, nếu thỏa mãn bất kỳ điều kiện nào sau đây, chế độ X-MODE sẽ tắt. Trong trường hợp này, không thể bật lại chế độ X-MODE. Ngoài ra, đối với các mẫu xe có SI-DRIVE, chế độ này sẽ chuyển thành chế độ Intelligent (I) và không thể chuyển sang các chế độ khác.**

  - Đèn báo sự cố (đèn báo kiểm tra động cơ) bật sáng.

  - Đèn cảnh báo nhiệt độ dầu hộp số (AT OIL TEMP) nhấp nháy.

  - Đèn cảnh báo lên hệ thống cảnh báo sáng.

  - Đèn cảnh báo Hệ thống kiểm soát cân bằng thân xe bật sáng.
- **Hệ thống tự động dừng/khởi động sẽ dừng hoạt động khi chế độ X-MODE bật.**
- **Nếu có khả năng động cơ sẽ bị quá nóng do nhiệt độ nước làm mát động cơ tăng, chế độ X-MODE có thể không bật được. Ngay cả khi chế độ X-MODE được bật, chế độ X-MODE sẽ tắt khi nhiệt độ nước làm mát động cơ tăng. Trong trường hợp này, ở mẫu xe có hệ thống SI-DRIVE, hệ thống này sẽ chuyển sang chế độ Intelligent (I).**
- **Chế độ SI-DRIVE sẽ không bị ảnh hưởng kể cả khi nhấn công tắc SI-DRIVE trong khi chế độ X-MODE bật. Lúc này, âm thanh cảnh báo sẽ phát ra hai lần.**
- **Khi X-MODE được kích hoạt, việc điều khiển động cơ và dừng động cơ tự động sẽ không được thực hiện.**

Mẫu xe có 2 chế độ:

- **SNOW/DIRT phù hợp với lái xe trên đường phủ tuyết và có thể thấy điểm tiếp xúc giữa lốp xe và mặt đường hoặc lái xe trên đường không lát.**
- **D.SNOW/MUD phù hợp với lái xe trên đường có tuyết dày và không thể thấy điểm tiếp xúc giữa lốp xe và mặt đường hoặc lái xe trên đường bùn lầy.**

- CÒN TIẾP -

■ Chức năng hỗ trợ đổ đèo

Chức năng hỗ trợ đổ đèo sẽ ở chế độ chờ khi bật chế độ X-MODE và tốc độ xe ở khoảng dưới 20 km/h (12 mph).

Chức năng này sẽ hoạt động khi tốc độ xe từ xấp xỉ 20 km/h (12 mph) trở xuống và tỉ số gia tốc từ khoảng 10% trở xuống.

Chức năng này sẽ tắt khi tốc độ xe từ khoảng 20 km/h (12 mph) trở lên và nhấn bàn đạp ga.

⚠ THẬN TRỌNG

Lực phanh của chức năng hỗ trợ đổ đèo có thể không đủ khi cần phanh mạnh (ví dụ như khi kéo xe moóc).

LƯU Ý

- **Ngay cả khi chức năng hỗ trợ đổ đèo đang hoạt động, bạn có thể điều chỉnh tốc độ xe bằng bàn đạp phanh hoặc bàn đạp ga.**
- **Trong khi phanh bằng chức năng hỗ trợ đổ đèo, đèn báo dừng sẽ sáng lên.**
- **Có thể sử dụng chức năng hỗ trợ đổ đèo bất kể độ dốc của đường.**
- **Chức năng hỗ trợ đổ đèo có thể được coi là bình thường khi các hiện tượng sau xảy ra.**

  - Bạn thoáng nghe thấy tiếng các bộ phận trong khoang động cơ vận hành khi chức năng hỗ trợ đổ đèo đang hoạt động.

  - Bạn cảm thấy việc nhấn bàn đạp phanh khác biệt (cứng hơn mọi khi,...) khi nhấn bàn đạp phanh trong lúc chức năng hỗ trợ đổ đèo đang hoạt động.

▼ Đèn báo chức năng hỗ trợ đổ đèo

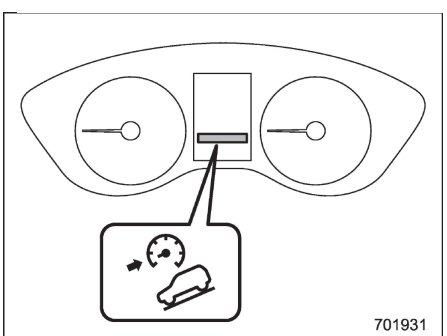

Đèn báo này xuất hiện khi chức năng hỗ trợ đổ đèo đang ở chế độ chờ. Đèn này nhấp nháy khi chức năng hỗ trợ đổ đèo đang hoạt động. Đèn này sẽ tắt khi chức năng hỗ trợ đổ đèo tắt. Khi chức năng này chuyển từ trạng thái hoạt động sang không hoạt động, đèn sẽ tắt khi tốc độ xe từ khoảng 30 km/h (18 mph) trở lên.

7-12. Hệ thống cảm biến áp suất lốp (TPMS) (nếu trang bị)

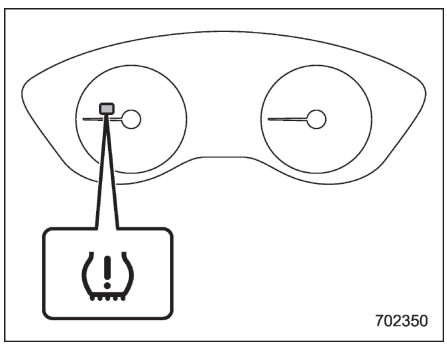

Đèn cảnh báo áp suất lốp thấp

Hệ thống cảm biến áp suất lốp cung cấp cho người lái một thông báo cảnh báo bằng cách gửi tín hiệu từ cảm biến được lắp đặt ở mỗi bánh xe khi áp suất lốp thấp nghiêm trọng so với chế độ TPMS đã chọn. Tham khảo mục "Đèn cảnh báo áp suất lốp thấp" ☞Tr. 155.

Hệ thống cảm biến áp suất lốp sẽ chỉ kích hoạt khi xe được điều khiển ở tốc độ trên 40 km/h (25 dặm/giờ). Ngoài ra, hệ thống này có thể không phản ứng ngay lập tức với áp suất lốp giảm đột ngột (ví dụ, một vụ nổ do chạy trên một vật sắc nhọn).

⚠ CẢNH BÁO

- **Không phanh đột ngột nếu đèn cảnh báo áp suất lốp bật sáng trong khi lái xe. Thay vào đó, thực hiện quy trình sau đây. Nếu không, một tai nạn liên quan đến thiệt hại xe nghiêm trọng và thương tích cá nhân nghiêm trọng có thể xảy ra.**

  (1) Tiếp tục lái xe thẳng về phía trước trong khi giảm dần tốc độ.

  (2) Từ từ kéo ra khỏi đường để đến nơi an toàn.

  (3) Kiểm tra áp suất cả bốn lốp và điều chỉnh theo mức áp suất lốp cho phép ở NHIỆT ĐỘ PHÒNG trên nhãn áp suất lốp ở trụ cửa phía người lái.

  Ngay cả khi chiếc xe được điều khiển để đi một khoảng cách rất ngắn, lốp xe vẫn ấm lên và áp lực của chúng cũng tăng theo. Đảm bảo lốp xe đã nguội hoàn toàn trước khi điều chỉnh áp suất theo các giá trị tiêu chuẩn hiển thị trên tem thông tin lốp. Tham khảo "Lốp và bánh xe" ☞Tr. 477. Hệ thống theo dõi áp suất lốp không hoạt động khi xe đứng yên. Sau khi điều chỉnh áp suất lốp, tăng tốc độ xe lên ít nhất 40 km/h (25 dặm/giờ) để bắt đầu kiểm tra lại TPMS về áp suất bơm hơi của lốp xe. Nếu áp suất lốp hiện ở trên ngưỡng áp suất thấp cảnh báo, đèn cảnh báo áp suất lốp sẽ tắt một vài phút sau đó.

  Nếu đèn này vẫn sáng trong khi lái xe sau khi điều chỉnh áp suất lốp, lốp có thể bị hư hại đáng kể và rò rỉ nhanh khiến lốp bị mất hơi nhanh chóng. Nếu bạn có một lốp thủng, tham khảo "Lốp thủng" ☞ Tr. 415.

- **Khi lắp lốp dự phòng hoặc thay vành bánh xe mà không chuyển cảm biến/thiết bị truyền tín hiệu cũ sang, đèn cảnh báo áp suất lốp sẽ sáng liên tục sau khi nhấp nháy khoảng một phút. Điều này cho thấy TPMS không thể theo dõi cả bốn bánh xe trên đường. Chúng tôi khuyên bạn nên liên hệ với đại lý SUBARU của mình càng sớm càng tốt để thay thế lốp và cảm biến và/hoặc đặt lại hệ thống.**

- CÒN TIẾP -

- **Khi sửa lốp bằng keo vá, van cảnh báo áp suất lốp và thiết bị truyền tín hiệu có thể không hoạt động chuẩn xác. Nếu sử dụng keo tự vá, chúng tôi khuyên bạn nên liên hệ với đại lý SUBARU gần nhất hoặc cửa hàng dịch vụ đủ điều kiện khác càng sớm càng tốt. Đảm bảo thay thế van cảnh báo áp suất lốp và bộ phát khi thay lốp. Bạn có thể tái sử dụng bánh xe nếu nó không có thiệt hại đáng kể nào và nếu cặn keo được làm sạch đúng cách. Nếu đèn sáng liên tục sau khi nhấp nháy khoảng một phút, chúng tôi khuyên bạn nên nhanh chóng liên hệ với đại lý SUBARU để kiểm tra hệ thống.**

⚠ THẬN TRỌNG

Không đặt màng kim loại hoặc bất kỳ bộ phận kim loại nào dưới ghế người lái. Điều này có thể gây ra sự tiếp nhận kém các tín hiệu từ các cảm biến áp suất lốp và hệ thống cảm biến áp suất lốp sẽ không hoạt động tốt.

■ Màn hình hệ thống TPMS

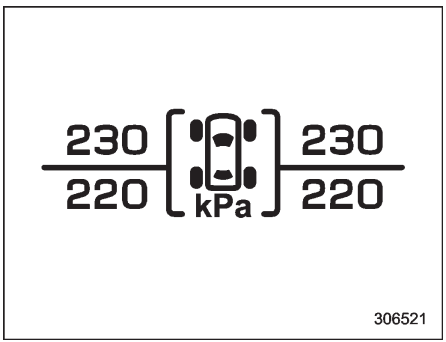

Màn hình này hiển thị áp suất mỗi lốp. Tham khảo mục “Màn hình cơ bản” ☞Tr. 179.

■ Cài đặt chế độ TPMS

Trước khi lái xe, hãy chắc chắn rằng bạn đã cài đặt chế độ TPMS phù hợp nhất với trạng thái tải của xe.

Cài đặt chế độ trong các điều kiện sau.

- Khi xe đứng yên
- Khi vị trí chìa khóa ở vị trí “ON”.

Tùy vào thông số kỹ thuật của xe, xe của bạn có thể được trang bị 2 hoặc 3 loại cài đặt chế độ TPMS.

Chế độ bình thường	
Chế độ tải	
Chế độ kéo	

▼ Chọn chế độ TPMS

▽ Mẫu xe trang bị màn hình 11,6 inch

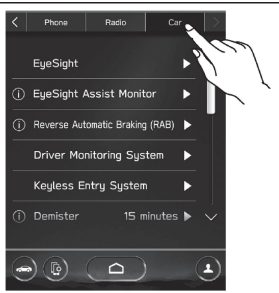

1. Chạm vào “HOME”.
2. → (Cài đặt/Settings)
3. → “Xe/Car”
4. → “Cài đặt chế độ TPMS/TPMS Mode Setting”
5. Chọn chế độ TPMS.

▽ **Mẫu xe trang bị màn hình kép 7,0 inch**

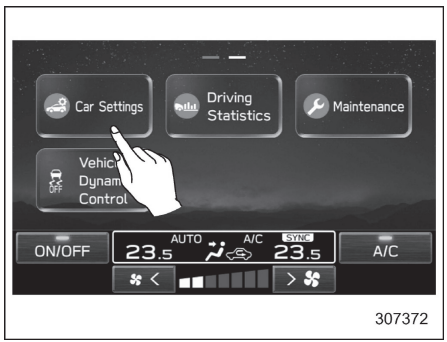

1. Nhấn nút (HOME).
2. Chạm vào (Cài đặt xe).
3. → "Cài đặt chế độ TPMS"
4. Chọn chế độ TPMS.

7-13. Đỗ xe

⚠ THẬN TRỌNG

- **Không để trẻ em, người lớn hoặc động vật một mình trong xe. Họ có thể vô tình làm bị thương bản thân hoặc người khác thông qua hoạt động không chủ ý của xe. Ngoài ra, vào những ngày nắng nóng, nhiệt độ trong xe kín có thể nhanh chóng tăng cao, gây thương tích nghiêm trọng hoặc có thể nguy hiểm đến tính mạng của trẻ em và động vật.**
- **Không đỗ xe gần các vật liệu dễ bắt lửa như cỏ khô, rác thải giấy hoặc vải, bởi những vật liệu này có thể dễ dàng bắt lửa nếu ở gần động cơ hoặc các bộ phận của hệ thống ống xả còn nóng.**
- **Hãy tắt động cơ nếu bạn định ngủ trong xe. Nếu khí thải xâm nhập vào khoang hành khách, người ngồi trên xe có thể tử vong do khí cacbon monoxit (CO) trong khí thải.**

■ Phanh tay điện tử

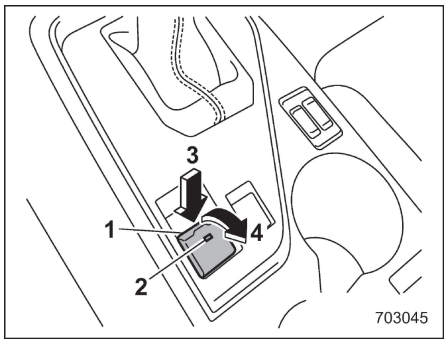

1 Công tắc phanh tay điện tử
2 Đèn báo
3 Nhả phanh tay điện tử
4 Sử dụng phanh tay điện tử

⚠ THẬN TRỌNG

- **Trước khi rời khỏi xe, hãy đảm bảo rằng bạn đã tắt động cơ. Nếu không, phanh tay có thể nhả ra và dẫn đến tai nạn.**
- **Nếu đèn cảnh báo hệ thống phanh (màu vàng) bật sáng, hệ thống phanh tay điện tử có thể bị trục trặc. Ngay lập tức dừng xe ở một nơi an toàn, sử dụng khối chặn lốp**

- CÒN TIẾP -

xe để ngăn xe di chuyển và bạn nên liên hệ với đại lý SUBARU.

- **Nếu sử dụng phanh tay điện tử trong các điều kiện sau, đèn báo phanh tay điện tử có thể nhấp nháy.**

  - Phanh bị quá nhiệt

  - Xe đang ở trên dốc cao.

  Trong những trường hợp đó, xe có thể di chuyển, có khả năng dẫn đến tai nạn. Luôn sử dụng khối chặn lốp xe.

⚠ THẬN TRỌNG

- **Khi không thể sử dụng phanh tay điện tử do bị trục trặc, bạn nên liên hệ ngay với đại lý SUBARU để kiểm tra. Nếu bạn phải đỗ xe trong điều kiện như vậy, hãy thực hiện các bước sau.**

  - Dừng xe ở nơi bằng phẳng.

  - Chuyển cần số về vị trí "P". Khi không thể chuyển cần số về vị trí "P", bạn phải nhả khóa cần số.

  Tham khảo mục "Chức năng khóa cần số" ☞Tr. 305.

  - Sử dụng khối chặn lốp xe để ngăn xe di chuyển.

- **Không lái xe trong khi sử dụng phanh tay. Làm như vậy sẽ khiến má phanh bị mòn không cần thiết. Trước khi lái xe, hãy đảm bảo rằng đã nhả phanh tay và đèn cảnh báo hệ thống phanh đã tắt.**

- **Lực phanh của phanh tay có thể không đủ khi cần lực phanh mạnh hơn (ví dụ như khi phanh trên dốc cao trong trường hợp kéo theo xe moóc).**

Xe của bạn được trang bị phanh tay điện tử. Bạn có thể sử dụng/nhả phanh tay điện tử bằng cách điều khiển công tắc phanh tay điện tử.

Để sử dụng: Nhấn bàn đạp phanh và kéo công tắc phanh tay điện tử lên.

Để nhả: Nhấn mạnh công tắc phanh tay điện tử trong khi công tắc khóa điện ở vị trí "ON" và bạn đang nhấn bàn đạp phanh.

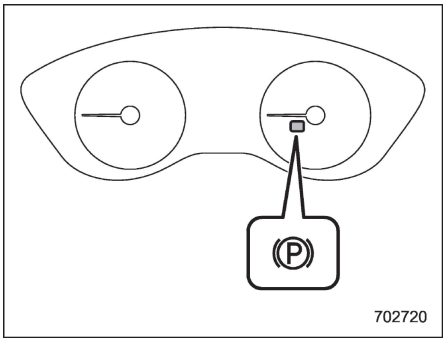

Đèn báo phanh tay điện tử

Nếu sử dụng phanh tay điện tử trong khi công tắc khóa điện ở vị trí "ON", các đèn báo sau sẽ sáng.

- Đèn báo trên công tắc phanh tay điện tử
- Đèn báo phanh tay điện tử trên cụm động hồ (để biết thêm thông tin chi tiết, tham khảo "Đèn báo phanh tay điện tử" ☞Tr. 159.

LƯU Ý

- **Phanh tay sẽ không nhả trong các tình huống sau, kể cả khi nhấn công tắc phanh tay điện tử.**

  - Công tắc khóa điện ở vị trí "ACC"

hoặc “OFF”.

- Không nhấn bàn đạp phanh.

- Hệ thống phanh tay điện tử sử dụng các mô-tơ để điều khiển phanh tay điện tử. Do đó, bạn có thể nghe thấy tiếng mô-tơ hoạt động khi sử dụng hoặc nhả phanh tay điện tử. Hãy lắng nghe các âm thanh do các mô-tơ đang hoạt động phát ra khi sử dụng hoặc nhả phanh tay điện tử.
- Nếu bạn điều khiển phanh tay điện tử trong khi hệ thống phanh tay điện tử bị trục trặc hoặc hoạt động của chức năng này tạm thời bị hủy, một tiếng bíp sẽ phát ra và đèn báo phanh tay điện tử sẽ nhấp nháy.
- Khi bạn không thể nhả phanh tay điện tử, ví dụ như do hệ thống bị trục trặc, bạn nên liên hệ với đại lý SUBARU để nhờ nhả phanh.
- Nếu công tắc phanh tay điện tử dừng giữa chừng hoặc hoạt động rất chậm, hệ thống có thể phát hiện thấy lỗi và bật đèn cảnh báo hệ thống phanh. Tuy nhiên, đây không phải là dấu hiệu của sự cố nếu đèn cảnh báo tắt sau khi nhấn vào công tắc.
- Khi phanh tay điện tử không được sử dụng trong thời gian dài, phanh này có thể tự động hoạt động sau khi công tắc khóa điện chuyển sang vị trí "TẮT". Quá trình này diễn ra để kiểm tra hoạt động của phanh tay điện tử và không phải là dấu hiệu của sự cố.
- Nếu công tắc phanh tay điện tử gặp sự cố và không thể nhả phanh, hãy tham khảo hướng dẫn mô tả trong phần “Chức năng tự động nhả tự động bằng bàn đạp ga” ☞Tr.325.
- Sau khi sử dụng phanh tay điện tử, bạn có thể sẽ nghe thấy một âm thanh ngắn phát ra vài phút sau khi đèn báo phanh tay điện tử và đèn báo trên công tắc phanh tay điện tử bật sáng bởi hệ thống xác nhận phanh hoạt động chuẩn xác. Âm thanh này khác với âm thanh sử dụng và nhả phanh.

  Điều này có thể xảy ra nếu:

  - Phanh cực kỳ nóng.

  - Xe đỗ trên một dốc cao.

  - Sử dụng phanh tay điện tử sau khi TẮT công tắc khóa điện.

  Đây là âm thanh hoạt động bình thường trong bất kỳ điều kiện nào sau đây.
- Hệ thống tự động dừng/khởi động bị vô hiệu hóa khi bạn dùng phanh tay điện tử.
- Nếu bạn điều khiển công tắc phanh tay điện tử trong khi bật Hệ thống tự động dừng/khởi động, Hệ thống tự động dừng/khởi động sẽ tắt. Phanh tay điện tử sẽ kích hoạt sau khi động cơ khởi động lại. Sau khi đèn báo phanh tay điện tử bật sáng, hãy nhấc chân khỏi bàn đạp phanh.
- Khi khởi động động cơ hoặc khởi động lại động cơ bằng Hệ thống tự động dừng/khởi động, nếu bạn điều khiển công tắc phanh tay điện tử, đèn báo phanh tay điện tử có thể nhấp nháy tạm thời. Tuy nhiên, đây không phải là sự cố nếu đèn tắt sau khi nhả phanh tay điện tử.

▼ Chức năng nhả tự động bằng bàn đạp ga

Hệ thống phanh tay điện tử có chức năng tự động nhả phanh. Phanh tay điện tử sẽ tự động nhả bằng cách nhấn chân ga. Tuy nhiên, chức năng tự động nhả phanh sẽ không hoạt động trong các điều kiện sau.

- Bất kỳ cửa nào (trừ cửa cốp sau) mở.
- Người lái chưa thắt dây an toàn.

Nếu phanh tay điện tử tự động nhả, đèn báo phanh tay điện tử và đèn báo trên công tắc phanh tay điện tử sẽ tắt.

LƯU Ý

Ngay cả khi bạn đã sử dụng phanh tay, phanh sẽ tự động nhả khi nhấn bàn đạp ga.

▼ Chức năng giữ phanh tự động

Chức năng giữ phanh tự động sẽ tự động giữ xe đứng yên ngay cả khi nhả bàn đạp phanh khi xe dừng hẳn, ví dụ như dừng do tín hiệu giao thông.

⚠ CẢNH BÁO

- **Không sử dụng Chức năng giữ phanh tự động trên đường có độ dốc cao hoặc đường trơn trượt. Xe có thể chuyển động ngay cả khi sử dụng Chức năng giữ phanh tự động, khiến xảy ra thương tích hoặc tai nạn nghiêm trọng.**
- **Không sử dụng Chức năng giữ phanh tự động để đỗ xe. Xe có thể di chuyển bất ngờ, gây thương tích hoặc tai nạn nghiêm trọng. Hãy chuyển cần số sang vị trí "P" và sử dụng phanh tay điện tử trong các trường hợp sau.**
  - Khi bạn sắp đỗ xe.
  - Khi hành khách đang vào hoặc ra khỏi xe.
  - Khi bạn đang xếp đồ lên hoặc xuống xe.
- **Trong khi sử dụng chức năng giữ phanh tự động, không nhả bàn đạp phanh trước khi đèn báo hoạt động của Chức năng giữ phanh tự động sáng lên. Xe có thể di chuyển bất ngờ, gây thương tích hoặc tai nạn nghiêm trọng.**
- **Tắt chức năng giữ phanh tự động trong các trường hợp sau.**
  Nếu không, xe có thể di chuyển bất ngờ, gây thương tích hoặc tai nạn nghiêm trọng.
  - Khi rửa xe tại trạm rửa xe tự động
  - Khi xe đang được kéo
  - Khi kéo xe khác
  - Khi kéo xe moóc

⚠ THẬN TRỌNG

Khi dừng xe trên dốc cao và đang bật Chức năng giữ phanh tự động, phanh tay điện tử có thể tự động kích hoạt. Khi đó đèn báo phanh tay điện tử sẽ nhấp nháy. Trong trường hợp đó, nhấn và giữ bàn đạp phanh trong khi dừng xe. Nếu không, xe có thể sẽ di chuyển.

LƯU Ý

Bạn nên bật chức năng giữ phanh tự động khi dừng xe trên dốc. Nếu tắt chức năng giữ phanh tự động, xe có thể lùi về phía sau khi bắt đầu chuyển động.

▽ **Bật/tắt Chức năng giữ phanh tự động**

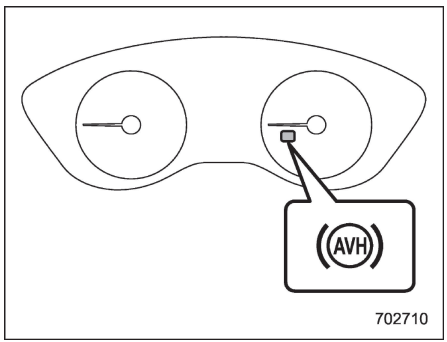

Đèn báo Chức năng giữ phanh tự động

Để tắt và bật Chức năng giữ phanh tự động, hãy sử dụng màn hình thông tin trung tâm. Tham khảo mục “Biểu tượng Giữ phanh tự động” ☞Tr. 187 (mẫu xe trang bị màn hình 11,6 inch) hoặc mục “Biểu tượng Giữ phanh tự động” ☞Tr. 213 (mẫu xe trang bị màn hình kép 7,0 inch).

Khi BẬT Chức năng giữ phanh tự động, đèn báo chức năng giữ phanh tự động sẽ sáng.

LƯU Ý

- **Khi hệ thống phanh tay điện tử gặp sự cố trong khi bật chức năng giữ phanh tự động, một tiếng bíp sẽ phát ra, đèn báo chức năng giữ phanh tự động tắt và đèn cảnh báo hệ thống phanh (màu vàng) sẽ bật sáng.**
- **Mỗi lần bạn khởi động động cơ, chức năng Giữ phanh tự động sẽ ở trạng thái “TẮT”.**

▽ **Sử dụng chức năng giữ phanh tự động**

Dừng xe bằng cách nhấn bàn đạp phanh sau khi đã thỏa mãn các điều kiện sau. Sau đó, chức năng giữ phanh tự động sẽ hoạt động.

- Cửa người lái đã đóng.
- Người lái đã thắt dây an toàn.
- Cần số không ở vị trí “P”.

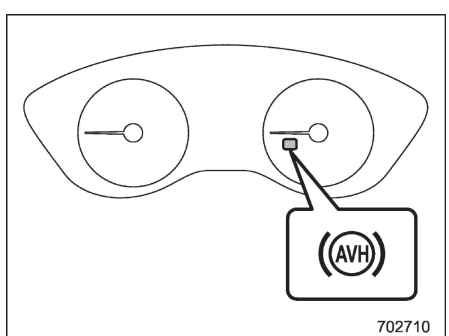

Đèn báo Chức năng giữ phanh tự động

Trong khi Chức năng giữ phanh tự động đang dừng xe, đèn báo chức năng giữ phanh tự động sẽ nhấp nháy.

▽ **Hủy Chức năng giữ phanh tự động**

Thực hiện bất kỳ thao tác nào sau đây để hủy Chức năng giữ phanh tự động.

- Nhấn bàn đạp ga.
- Nhấn bàn đạp phanh lần nữa.
- Sử dụng phanh tay điện tử.
- Chuyển cần số sang vị trí “P” khi nhấn bàn đạp phanh.

Khi hủy Chức năng giữ phanh tự động, đèn báo của chức năng này sẽ chuyển từ nhấp nháy sang sáng hẳn.

Trong bất kỳ tình huống nào sau đây, Chức năng giữ phanh tự động sẽ tự động hủy và phanh tay điện tử sẽ tự động áp dụng.

- Chức năng giữ phanh tự động đã hoạt động được 10 phút.
- Người lái xe chưa thắt dây an toàn.
- Chìa khóa được chuyển sang vị trí “OFF”.
- Xe dừng trên dốc cao.
- Chức năng giữ phanh tự động gặp sự cố.

Trong những trường hợp đó, Chức năng giữ phanh tự động sẽ tắt và đèn báo phanh tay điện tử sẽ sáng.

- CÒN TIẾP -

∇ Hướng dẫn

- Khi phanh tay điện tử tự hoạt động trong khi xe đang dừng nhờ Chức năng giữ phanh tự động, nhả phanh tay điện tử bằng một trong các thao tác sau trước khi bắt đầu di chuyển. Sau đó, đảm bảo rằng đèn báo phanh tay điện tử đã tắt.

  - Sau khi người lái đã thắt dây an toàn và đóng cửa, nhấn bàn đạp ga.

  - Nhấn công tắc phanh tay điện tử khi nhấn bàn đạp phanh.

- Trong một số trường hợp, bao gồm việc Chức năng giữ phanh tự động gặp sự cố, một âm thanh cảnh báo sẽ phát ra và một thông báo cảnh báo sẽ xuất hiện trên màn hình cụm đồng hồ (màn hình màu LCD). Hãy tuân thủ nghiêm ngặt tất cả các thông báo cảnh báo.
- Chức năng giữ phanh tự động không thể giữ xe dừng trên dốc cao. Trong trường hợp này, nhấn và giữ bàn đạp phanh.
- Khi bật Chức năng giữ phanh tự động và đang dừng xe trên dốc cao, phanh tay điện tử có thể tự động kích hoạt sau khi dừng xe và đèn báo phanh tay điện tử có thể sẽ nhấp nháy. Trong trường hợp đó, nhấn và giữ bàn đạp phanh trong khi dừng xe. Nếu không, xe có thể sẽ di chuyển. Khi ra khỏi xe, dừng xe ở nơi bằng phẳng, sau đó sử dụng phanh tay điện tử.
- Nếu đèn báo Chức năng giữ phanh tự động không sáng ngay cả sau khi chạm vào nút "Chức năng giữ phanh tự động (AVH)" và các điều kiện hoạt động đã được thỏa mãn, chức năng này có thể bị trục trặc. Chúng tôi khuyên bạn nên liên hệ với đại lý SUBARU để được kiểm tra.
- Bạn có thể nghe thấy âm thanh phát ra khi Chức năng giữ phanh tự động đang dừng xe. Điều này là bình thường và không phải là dấu hiệu của sự cố.
- Khi bạn nhấn bàn đạp phanh để hủy Chức năng giữ phanh tự động, bạn sẽ nghe thấy một âm thanh, cảm thấy rung, hoặc bàn đạp phanh có thể sẽ từ từ trở về vị trí ban đầu. Đây không phải là sự cố.
- Trong khi Chức năng giữ phanh tự động dừng xe, bạn có thể cảm thấy bàn đạp phanh hơi cứng. Tuy nhiên, đây không phải là sự cố.
- Trong khi sử dụng chức năng giữ phanh tự động, hãy nhấn mạnh bàn đạp phanh. Nếu không, Chức năng giữ phanh tự động có thể sẽ không hoạt động.

▼ Phanh khẩn cấp

⚠ THẬN TRỌNG

Chỉ sử dụng phanh khẩn cấp trong trường hợp khẩn cấp. Nếu sử dụng phanh khẩn cấp quá nhiều, các bộ phận phanh sẽ hao mòn nhanh hơn hoặc phanh sẽ không hoạt động đủ công suất do phanh bị quá nhiệt.

LƯU Ý

- **Trong khi sử dụng phanh khẩn cấp, đèn báo phanh tay điện tử và đèn báo trên công tắc phanh tay điện tử sẽ sáng, đồng thời một tiếng bíp sẽ phát ra.**
- **Trong khi sử dụng phanh khẩn cấp, bạn có thể nghe thấy âm thanh phát ra từ khoang động cơ. Âm thanh này phát ra do phanh được kích hoạt bởi Hệ thống kiểm soát cân bằng thân xe và không phải là dấu hiệu của sự cố.**

Nếu bàn đạp phanh gặp sự cố, bạn có thể dừng xe bằng cách kéo công tắc phanh tay điện tử liên tục.

Trong khi sử dụng phanh khẩn cấp, đèn báo phanh tay điện tử và đèn báo trên công tắc phanh tay điện tử sẽ sáng, đồng thời

một tiếng bíp sẽ phát ra.

▼ Cảnh báo hệ thống phanh tay điện tử

⚠ THẬN TRỌNG

Nếu đèn cảnh báo hệ thống phanh (màu vàng) bật sáng, hệ thống phanh tay điện tử có thể bị trục trặc. Hãy dừng xe ngay lập tức ở nơi an toàn gần nhất và liên hệ với đại lý SUBARU.

Nếu hệ thống phanh tay điện tử gặp sự cố, đèn cảnh báo hệ thống phanh sẽ bật sáng. Tham khảo mục "Đèn cảnh báo hệ thống phanh tay điện tử/ Đèn cảnh báo hệ thống phanh (màu vàng)" ☞Tr. 158.

■ Hướng dẫn đỗ xe

Khi đỗ xe, luôn luôn thực hiện các mục sau đây.

- Sử dụng phanh tay.
- Để cần số ở vị trí "P" (Đỗ xe).

Không bao giờ chỉ dựa vào mỗi hộp số để giữ xe.

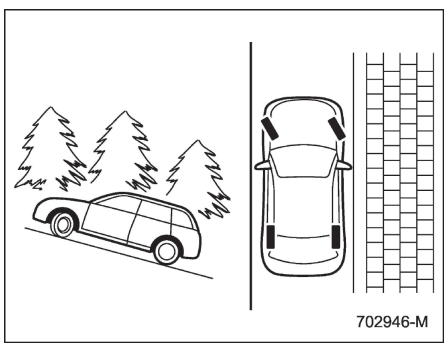

Khi đỗ xe trên dốc, luôn quay tay lái như mô tả trong hình. Khi xe hướng lên dốc, bánh trước nên quay về bên không phải là lề đường.

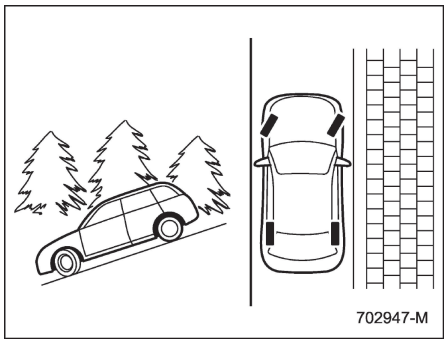

Khi phải quay theo hướng xuống dốc, bánh xe phía trước nên được quay vào lề đường.

7-14. Hệ thống hỗ trợ khởi hành ngang dốc

⚠ THẬN TRỌNG

- **Hệ thống hỗ trợ khởi hành ngang dốc là thiết bị chỉ giúp người lái KHỞI ĐỘNG xe trên dốc. Để tránh tai nạn khi đỗ xe trên dốc, hãy nhớ cài phanh đỗ xe một cách chắc chắn. Khi cài phanh đỗ xe, hãy đảm bảo xe đứng yên khi nhả bàn đạp phanh.**
- **Không xoay công tắc khóa điện sang vị trí "OFF" khi Hệ thống hỗ trợ khởi hành ngang dốc đang hoạt động. Hệ thống hỗ trợ khởi hành ngang dốc sẽ ngừng hoạt động, gây ra tai nạn.**

Hệ thống hỗ trợ khởi hành ngang dốc là thiết bị giúp các thao tác sau của xe diễn ra dễ dàng hơn.

LƯU Ý

- **Hệ thống hỗ trợ khởi hành ngang dốc sẽ kích hoạt khi chức năng Giữ phanh tự động bị vô hiệu hóa.**
- **Hệ thống hỗ trợ khởi hành ngang dốc sẽ vô hiệu hóa khi chức năng Giữ phanh tự động được kích hoạt.**

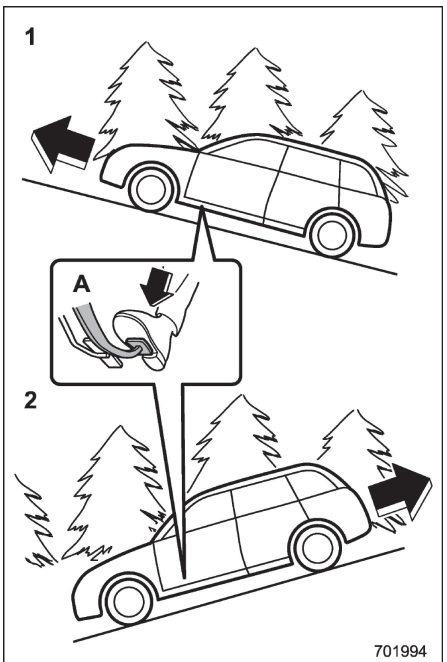

1 Khi khởi động về phía sau khi xe hướng lên dốc
2 Khởi động về phía sau khi xe hướng xuống dốc
A Bàn đạp phanh

Trong cả hai trường hợp này, Hệ thống hỗ trợ khởi hành ngang dốc hoạt động trong những điều kiện sau.

- Khi xe dừng lại và người lái đã nhấn bàn đạp phanh.

Hệ thống hỗ trợ khởi hành ngang dốc vẫn duy trì lực phanh tạm thời (trong khoảng 2 giây) sau khi người lái nhả bàn đạp phanh. Do đó, người lái có thể khởi động xe theo cách tương tự như trên mặt phẳng, chỉ cần sử dụng bàn đạp ga.

Nếu lực phanh của Hệ thống hỗ trợ khởi hành ngang dốc không đủ sau khi nhả bàn đạp phanh, hãy tăng thêm lực phanh bằng cách nhấn bàn đạp phanh lần nữa.

Hệ thống hỗ trợ khởi hành ngang dốc có thể không hoạt động trên những con dốc nhẹ. Ngoài ra, Hệ thống hỗ trợ khởi hành ngang dốc không hoạt động trong những trường hợp sau.

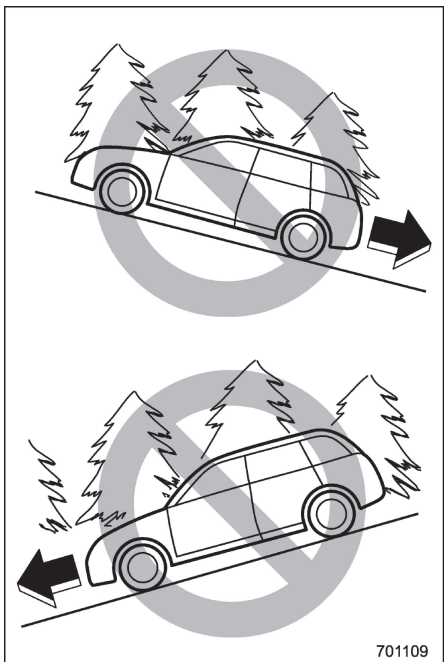

- Khi khởi động về phía sau hướng lên dốc
- Khi khởi động về phía trước hướng xuống dốc
- Khi phanh tay đang được sử dụng.
- Khi công tắc khóa điện ở vị trí “ACC” hoặc “OFF”
- Khi đèn cảnh báo Hệ thống kiểm soát cân bằng thân xe bật sáng. Tham khảo mục “Đèn cảnh báo hệ thống VDC/Đèn báo hệ thống VDC” ☞Tr. 162.
- Khi đèn cảnh báo Hệ thống tự động dừng/khởi động bật sáng. Tham khảo mục “Đèn cảnh báo hệ thống tự động dừng/khởi động (màu vàng) ☞Tr. 170.

Khi khởi động ở chế độ lùi và sử dụng Hệ thống hỗ trợ khởi hành ngang dốc, bạn có thể cảm nhận được tác dụng của phanh ngay cả sau khi đã nhả bàn đạp phanh.

⚠ THẬN TRỌNG

Lực phanh của Hệ thống hỗ trợ khởi hành ngang dốc có thể không đủ khi cần lực phanh mạnh (ví dụ như khi kéo xe moóc).

LƯU Ý

Bạn có thể cảm thấy hơi giật khi xe bắt đầu di chuyển về phía trước sau khi lùi.

7-15. Kiểm soát hành trình (nếu trang bị)

LƯU Ý

Đối với các mẫu xe có hệ thống EyeSight: Tham khảo phần bổ sung của Hướng dẫn sử dụng xe về hệ thống EyeSight.

Kiểm soát hành trình cho phép bạn duy trì tốc độ xe ổn định mà không cần giữ chân trên bàn đạp ga và nó hoạt động khi tốc độ xe là 30 km/h (20 dặm/giờ) trở lên.

⚠ CẢNH BÁO

Không sử dụng kiểm soát hành trình trong bất kỳ điều kiện nào sau đây. Những điều này có thể gây mất kiểm soát xe.

- **Lái xe lên hoặc xuống dốc**
- **Lái xe trên đường trơn trượt hoặc quanh co**
- **Lái xe trong giao thông đông đúc**
- **Kéo một chiếc xe moóc**

- CÒN TIẾP -

- **Khi sử dụng kiểm soát hành trình, luôn cài đặt tốc độ phù hợp tuỳ thuộc theo giới hạn tốc độ, lưu lượng giao thông, điều kiện đường và các điều kiện khác.**

LƯU Ý

- **Đảm bảo hệ thống kiểm soát hành trình đã tắt khi không sử dụng kiểm soát hành trình để tránh vô tình thiết lập kiểm soát hành trình.**
- **Khi đèn cảnh báo hết xăng bật sáng, bạn có thể không sử dụng được chức năng kiểm soát hành trình.**

■ Cài đặt kiểm soát hành trình

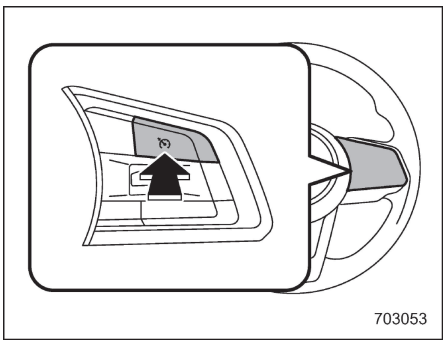

Công tắc chính của kiểm soát hành trình

1. Sau khi động cơ đã khởi động, nhấn công tắc chính của kiểm soát hành trình.

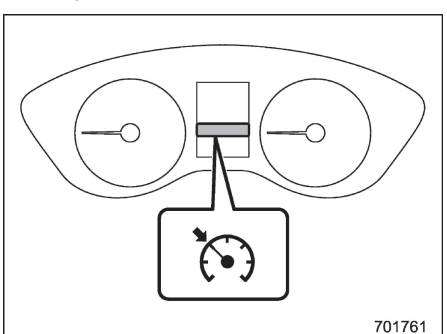

Đèn báo Kiểm soát hành trình

Đèn báo kiểm soát hành trình trên cụm đồng hồ sẽ bật sáng màu trắng.

2. Nhấn bàn đạp ga cho đến khi xe đạt tốc độ mong muốn.

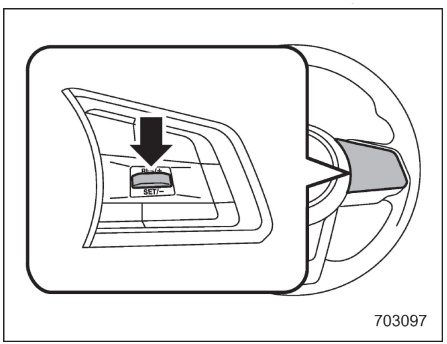

3. Nhấn công tắc "RES/SET' sang phía "SET' và nhả nó. Sau đó nhả bàn đạp ga.

LƯU Ý

Khi cài đặt tốc độ hành trình lần đầu tiên trong một chuyến đi, cả "SET' và "KHỞI ĐỘNG LẠI" có thể được sử dụng để đặt tốc độ hành trình ban đầu.

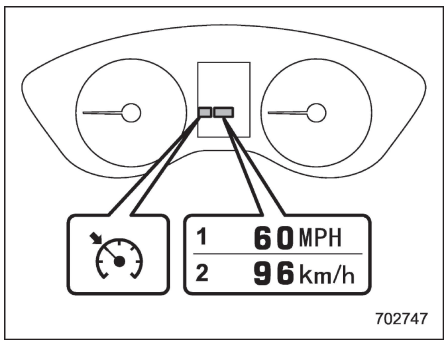

Đèn báo chân ga tự động
1 Khi cài đặt đơn vị hiển thị là “MPH”
2 Khi cài đặt đơn vị hiển thị là “km/h”

Lúc này, đèn báo kiểm soát hành trình sẽ bật sáng màu xanh trên cụm đồng hồ. Tốc độ cài đặt sẽ được hiển thị trên cụm đồng hồ. Bạn có thể thay đổi đơn vị hiển thị qua màn hình cụm đồng hồ. Để biết thêm thông tin chi tiết, tham khảo “Cài đặt cụm đồng hồ” ☞Tr. 147.

Chiếc xe sẽ duy trì tốc độ mong muốn.

Tốc độ xe có thể được tăng tạm thời trong khi lái xe với chức năng kiểm soát hành trình được kích hoạt. Đơn giản chỉ cần đạp bàn đạp ga để tăng tốc cho xe. Khi bàn đạp ga được nhả, chiếc xe sẽ quay trở lại và duy trì tốc độ hành trình trước đó.

■ Tạm thời hủy kiểm soát hành trình

Kiểm soát hành trình có thể được tạm thời hủy theo những cách sau.

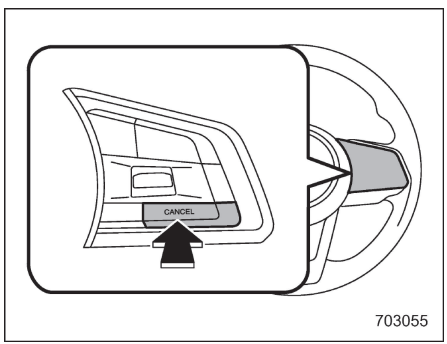

- Nhấn nút “HUỶ” (CANCEL).
- Để kích hoạt chế độ X-MODE, hãy tham khảo mục “Chế độ X-MODE” Tr. 317.
- Nhấn bàn đạp phanh.

⚠ CẢNH BÁO

Bạn có thể hủy kiểm soát hành trình bằng cách chuyển cần số về vị trí “N”. Tuy nhiên, không chuyển cần số về vị trí “N” trong khi lái xe trừ trường hợp khẩn cấp.

Nếu cần số được chuyển sang vị trí “N”, phanh động cơ sẽ không hoạt động. Điều này có thể dẫn đến tai nạn.

Nếu cần số được chuyển sang vị trí “N”, phanh động cơ sẽ không hoạt động. Điều này có thể dẫn đến tai nạn.

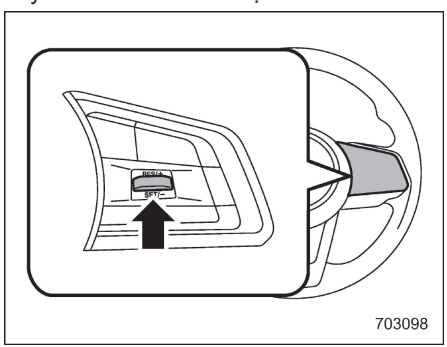

Để tiếp tục kiểm soát hành trình sau khi đã tạm thời bị hủy và với tốc độ khoảng 30 km/h (20 dặm/giờ) trở lên, nhấn công tắc “RES/SET” sang phía “KHỞI ĐỘNG LẠI” để tự động trở về tốc độ hành trình ban đầu.

Lúc này, đèn báo kiểm soát hành trình trên cụm đồng hồ sẽ tự động sáng màu xanh lá cây.

- CÒN TIẾP -

■ Tắt kiểm soát hành trình

Có hai cách để tắt kiểm soát hành trình:

- Nhấn lại nút chính kiểm soát hành trình.
- Chuyển công tắc khóa điện về vị trí “ACC” hoặc "OFF" (nhưng chỉ khi xe đã dừng hẳn).

■ Thay đổi tốc độ kiểm soát hành trình

▼ Tăng tốc độ (bằng công tắc “RES/SET”)

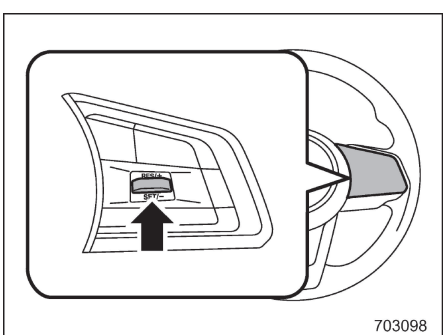

Nhấn công tắc "RES/SET' sang phía “KHỞI ĐỘNG LẠI” và giữ cho đến khi xe

đạt tốc độ mong muốn. Sau đó nhả công tắc. Tốc độ xe tại thời điểm đó sẽ được ghi nhớ và được coi là tốc độ thiết lập mới cho xe.

Khi cài đặt đơn vị hiển thị là “dặm/giờ”:

Tốc độ cài đặt có thể giảm 1 dặm/giờ (1.6 km/h) mỗi lần bằng cách nhấn công tắc

"RES/SET” sang phía “SET”.

Khi cài đặt đơn vị hiển thị là “km/h”:

Tốc độ cài đặt có thể giảm 1 km/h mỗi lần bằng cách nhấn công tắc "RES/SET” sang phía “SET”.

▼ Tăng tốc độ (bằng chân ga)

1. Đạp bàn đạp ga để tăng tốc cho xe đến tốc độ mong muốn.
2. Nhấn công tắc "RES/SET” sang phía "SET”. Bây giờ tốc độ mong muốn đã được thiết lập và phương tiện sẽ tiếp tục chạy ở tốc độ đó mà không cần đạp bàn đạp ga.

▼ Giảm tốc độ (bằng công tắc “RES/SET”)

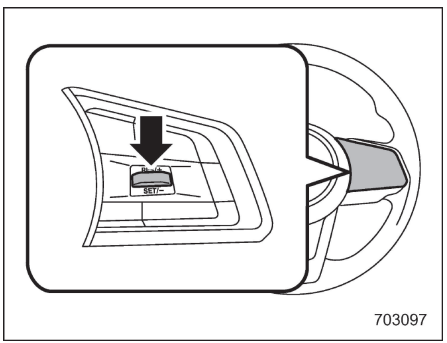

Nhấn công tắc "RES/SET' sang phía “SET” và giữ cho đến khi xe đạt tốc độ mong muốn. Sau đó nhả công tắc. Tốc độ xe tại thời điểm đó sẽ được ghi nhớ và được coi là tốc độ cài đặt mới.

Khi cài đặt đơn vị hiển thị là “dặm/giờ”:

Tốc độ cài đặt có thể giảm 1 dặm/giờ (1.6 km/h) mỗi lần bằng cách nhấn công tắc "RES/SET” sang phía “SET”.

Khi cài đặt đơn vị hiển thị là “km/h”:

Tốc độ cài đặt có thể giảm 1 km/h mỗi lần bằng cách nhấn công tắc "RES/SET” sang phía “SET”.

▼ Giảm tốc độ (bằng chân phanh)

1. Đạp bàn đạp ga để huỷ kiểm soát hành trình tạm thời.
2. Khi tốc độ giảm đến mức mong muốn, gạt công tắc "RES/SET" về phía "SET" một lần. Bây giờ tốc độ mong muốn đã được thiết lập và phương tiện sẽ tiếp tục chạy ở tốc độ đó mà không cần đạp bàn đạp ga.

■ Đèn báo kiểm soát hành trình

Tham khảo “Đèn báo kiểm soát hành trình” ☞Tr. 169.

7-16. Hệ thống tự động dừng/khởi động

Hệ thống tự động dừng/khởi động được thiết kế để tự động dừng và khởi động lại động cơ khi xe đứng yên trong một khoảng thời gian ngắn (trong khi chờ đèn giao thông hoặc trong khi ùn tắc giao thông,...) sau khi động cơ được hâm nóng. Hệ thống hoạt động để giảm tiêu hao nhiên liệu, khí thải và tiếng ồn không mong muốn trong khi xe đứng yên.

■ Vận hành hệ thống

⚠ THẬN TRỌNG

- **Hệ thống tự động dừng/khởi động được thiết kế để tự động dừng và khởi động lại động cơ trong một khoảng thời gian ngắn trong khi dừng xe. Không sử dụng hệ thống khi đỗ xe bình thường.**
- **Hệ thống tự động dừng/khởi động không hoạt động khi sử dụng giắc kéo xe mooc. Nếu hệ thống tự động dừng/khởi động hoạt động khi giắc kéo xe mooc được kết nối, chúng tôi khuyên bạn nên tham khảo đại lý SUBARU của mình. Việc tiếp tục điều khiển phương tiện trong khi sử dụng hệ thống trong tình trạng này có thể dẫn đến việc bị trượt xuống dốc hoặc bị lật, hoặc có thể gây ra thiệt hại cho hệ thống truyền tải.**

Để có thể sử dụng an toàn và thoải mái, ngoài hoạt động của người lái, hệ thống tự động dừng/khởi động được thiết kế để liên tục theo dõi tình trạng xe cũng như môi trường bên trong và bên ngoài xe, để kiểm soát việc dừng và khởi động lại động cơ.

Sau khi xe đã dừng hoàn toàn bằng cách đạp bàn đạp phanh với cần số ở vị trí “D”, động cơ sẽ tự động dừng lại.

Nếu bạn nhả bàn đạp phanh với cần số được giữ ở vị trí “D”, động cơ sẽ được tự động khởi động lại.

Tuy nhiên, khi đèn báo Chức năng giữ phanh tự động BẬT sáng lên, động cơ sẽ không khởi động lại.

- CÒN TIẾP -

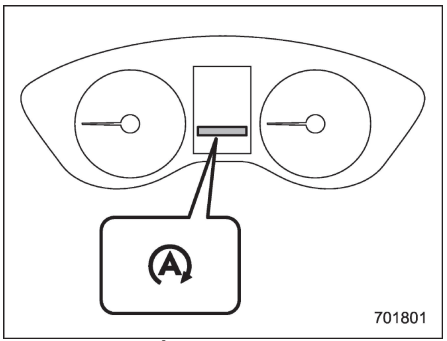

Đèn báo Hệ thống tự động dừng/khởi động (xanh lá cây)

Nếu Hệ thống tạm dừng động cơ, đèn báo Hệ thống tự động dừng/khởi động trên cụm đồng hồ sẽ sáng màu xanh lá cây. Đèn báo này sẽ tắt khi hệ thống khởi động lại động cơ.

LƯU Ý

- **Sau khi khởi động động cơ, nếu xe được để lại ở chế độ cầm chừng mà không được lái, hệ thống tự động dừng/khởi động sẽ không hoạt động.**
- **Xe của bạn được trang bị ắc quy hiệu suất cao đặc biệt. Khi thay ắc quy xe, đảm bảo thay thế bằng ắc quy SUBARU chính hãng (hoặc tương đương) được thiết kế dành riêng cho xe được trang bị hệ thống tự động dừng/khởi động. Để biết chi tiết, chúng tôi khuyên bạn nên tham khảo ý kiến đại lý SUBARU của bạn.**

▼ Điều kiện hoạt động

Động cơ có thể được dừng tự động bởi hệ thống tự động dừng/khởi động khi tất

cả các điều kiện sau được đáp ứng.

- Động cơ đủ nóng.
- Nắp Capo đóng.
- Cửa người lái đóng.
- Người lái đã thắt dây an toàn.
- Đèn báo sự cố (đèn kiểm tra động cơ) tắt.
- Chức năng chọn chế độ luồng gió không cài đặt ở chế độ "".
- Đang không dùng bộ sưởi kính kính chắn gió phía sau.
- Xe đang không kéo phương tiện khác.
- Chế độ X-MODE tắt.

Sau khi xe dừng, động cơ sẽ tự động dừng khi thỏa mãn các điều kiện sau.

- Vô lăng ở vị trí thẳng phía trước.
- Vô lăng không được vận hành.

LƯU Ý

- **Sau khi xe dừng, động cơ có thể không tự động dừng**

trong các trường hợp sau.

- Xe dừng lại trên một con đường có độ dốc lớn.

- Xe dừng lại do thắng gấp.

- **Sau khi xe dừng lại, động cơ có thể không tự động dừng lại nếu bàn đạp phanh không được đạp hoàn toàn. Hãy chắc chắn đã đạp bàn đạp phanh chắc chắn khi dừng xe.**
- **Trong các trường hợp sau, có thể mất một thời gian để hệ thống tự động dừng/khởi động hoạt động**

- Khi hết ắc quy do không sử dụng xe trong một khoảng thời gian dài

- Nhiệt độ nước làm mát thấp.

- **Khi kết nối lại các cực ắc quy sau khi thay ắc quy.**

▼ Điều kiện không hoạt động

Trong bất kỳ trường hợp nào sau đây, hệ thống tự động dừng/khởi động sẽ không

hoạt động.

- Khi đèn cảnh báo Hệ thống tự động dừng/khởi động/ đèn báo Hệ thống tự động dừng/khởi động TẮT đang sáng.
- Khi đèn báo sự cố (đèn báo kiểm tra động cơ) đang sáng.

- Sử dụng phanh tay điện tử.
- Khi nắp capo mở.
- Khi dầu CVT không đủ nóng.
- Khi nhiệt độ dầu CVT cao bất thường.
- Khi tình trạng ắc quy xe không tốt.
- Khi sử dụng hệ thống điều hoà không khí, có chênh lệch nhiệt độ đáng kể giữa nhiệt độ cài đặt và nhiệt độ bên trong xe.
- Khi sử dụng hệ thống điều hoà không khí, luồng không khí là đáng kể.

LƯU Ý

Hệ thống tự động dừng/khởi động không hoạt động trong những trường hợp sau:

- **Đèn báo sự cố (Đèn báo kiểm tra động cơ) hoặc các đèn cảnh báo khác trên cụm đồng hồ đang sáng hoặc nhấp nháy.**
- **Bạn đang lái xe ở khu vực có độ cao lớn.**

▼ Điều kiện hoạt động khởi động lại của động cơ

Trong bất kỳ trường hợp nào sau đây, động cơ sẽ tự động khởi động lại ngay cả khi nhấn và giữ bàn đạp phanh.

- Khi nhả nhẹ bàn đạp phanh trên đường có độ dốc cao và xe bắt đầu lăn bánh.
- Khi nhấn thêm bàn đạp phanh.
- Nhấn bàn đạp ga.
- Khi bạn di chuyển cần số đến vị trí “R”.
- Khi đánh tay lái.
- Khi sử dụng công tắc phanh tay điện tử.
- Khi kích hoạt chế độ X-MODE.
- Khi lựa chọn chế độ lấy gió được đặt thành chế độ tự động “ ”.
- Khi hệ thống điều hoà không khí không còn duy trì được nhiệt độ cài đặt.
- Khi người lái tháo dây an toàn.
- Khi mở cửa người lái.
- Khi kích hoạt bộ chống hơi nước kính chắn gió phía sau
- Khi Chức năng giữ phanh tự động được hủy bỏ, tham khảo “Chức năng giữ phanh tự động” ☞Tr. 326.

▼ Điều kiện không hoạt động khởi động lại của động cơ

⚠ CẢNH BÁO

Không mở nắp ca-pô khi Hệ thống tự động dừng/khởi động đang hoạt động. Việc này có thể khiến xe di chuyển khi đang ở trên dốc, tay lái có thể trở nên nặng hoặc phanh có thể không hoạt động tốt, có thể gây ra tình trạng nguy hiểm.

Để đảm bảo an toàn, động cơ sẽ không tự động khởi động lại nếu nắp capo mở trong khi Hệ thống tự động dừng/khởi động hoạt động, ngay cả khi nhấn bàn đạp phanh. Trong trường hợp này, kiểm tra khu vực xung quanh và khởi động lại động cơ bằng hoạt động bình thường.

Ngoài ra, khi đèn báo hoạt động của Chức năng giữ phanh tự động sáng lên, động cơ sẽ không khởi động lại.

LƯU Ý

- **Khi Hệ thống tự động dừng/khởi động hoạt động, bạn có thể cảm thấy bàn đạp phanh cứng. Tuy nhiên, đây không phải là sự cố.**
- **Khi ắc quy cạn, động cơ sẽ được tự động khởi động lại ngay cả khi bạn giữ bàn đạp phanh.**
- **Trong các trường hợp sau, khoảng thời gian Hệ thống tự động dừng/khởi động tạm dừng động cơ có thể ngắn hơn.**

  - Khi hệ thống điều hoà không khí đang hoạt động.

  - Khi nhiệt độ bên ngoài cao hoặc khi nhiệt độ bên ngoài thấp (bởi hệ thống điều hoà không khí không còn duy trì

- CÒN TIẾP -

được nhiệt độ cài đặt.

- Khi các bộ phận điện tiêu hao lượng điện lớn.

- **Khi động cơ được tự động khởi động lại bởi hệ thống tự động dừng/khởi động, nguồn điện được cung cấp qua ổ cắm điện phụ kiện sẽ bị giảm. Tùy thuộc vào thiết bị được kết nối, nguồn điện của thiết bị có thể tạm thời tắt.**

▼ Đèn báo cảnh báo Hệ thống tự động dừng/khởi động

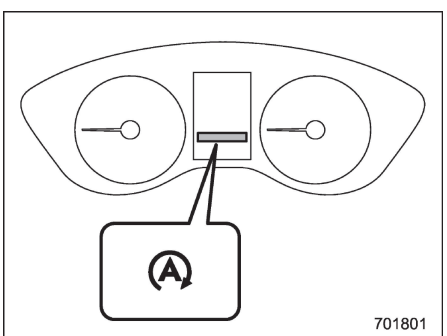

Đèn cảnh báo Tự động dừng/khởi động (vàng)

Đèn cảnh báo hệ thống tự động dừng/khởi động sẽ sáng màu vàng trong lần đầu xoay công tắc khóa điện về vị trí “ON”. Đèn này sẽ tắt sau khi động cơ khởi động.

⚠ THẬN TRỌNG

Nếu đèn cảnh báo Hệ thống tự động dừng/khởi động không tắt sau khi động cơ khởi động, Hệ thống tự động dừng/khởi động có thể bị trục trặc. Chúng tôi khuyên bạn nên liên hệ với đại lý ủy quyền của SUBARU để được kiểm tra.

▼ Bật/tắt Hệ thống tự động dừng/khởi động

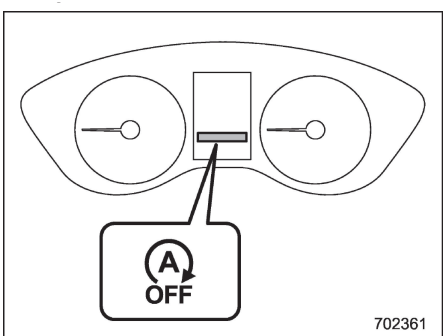

Đèn báo Hệ thống tự động dừng/khởi động TẮT

Để bật và tắt Hệ thống tự động dừng/khởi động, hãy sử dụng màn hình thông tin trung tâm. Tham khảo “Cài đặt xe” ☞Tr. 197 (đối với mẫu xe trang bị màn hình 11,6 inch) hoặc “Biểu tượng cài đặt xe” ☞Tr. 214 (đối với mẫu xe trang bị màn hình kép 7,0 inch). Khi Hệ thống tự động dừng/khởi động TẮT, đèn báo hệ thống tự động dừng/khởi động TẮT trên màn hình cụm đồng hồ (màn hình màu LCD) sẽ sáng.

Trong khi tạm dừng động cơ, nếu Hệ thống tự động dừng/khởi động tắt, động cơ sẽ khởi động lại ngay cả khi bạn không nhả bàn đạp phanh.

LƯU Ý

- **Nếu động cơ được khởi động lại khi hệ thống tự động dừng/khởi động không hoạt động và vị trí chìa khóa đã được chuyển sang vị trí “LOCK”/"OFF", hệ thống tự động dừng/khởi động sẽ bật lại.**
- **Đảm bảo chuyển công tắc khóa điện sang vị trí “OFF” khi rời khỏi xe. Không làm như vậy có thể dẫn đến việc hao điện ắc quy.**

▼ **Đèn báo không phát hiện hoạt động của Hệ thống tự động dừng/khởi động**

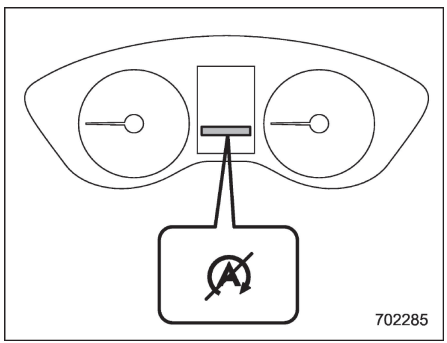

Đèn báo không phát hiện hoạt động của Hệ thống tự động dừng/khởi động

Nếu không thỏa mãn các điều kiện hoạt động khi xe dừng, động cơ sẽ không dừng và đèn báo không phát hiện hoạt động của Hệ thống tự động dừng/khởi động sẽ sáng. Đèn này sẽ tắt khi xe bắt đầu di chuyển.

■ Hiển thị trạng thái Hệ thống tự động dừng/khởi động

Ước lượng thời gian Hệ thống tự động dừng/khởi động dừng động cơ và/hoặc lượng nhiên liệu tiết kiệm có thể được hiển thị trên màn hình cụm đồng hồ (màn hình màu LCD). Để biết thêm thông tin chi tiết, tham khảo "Màn hình cơ bản" ☞Tr. 179.

■ Cảnh báo hệ thống

Để có thể sử dụng an toàn và thuận tiện, Hệ thống tự động dừng/khởi động được thiết kế để liên tục giám sát điều kiện xe, điều kiện môi trường bên trong và bên ngoài xe và thao tác của người lái; và để đưa ra các cảnh báo cho người lái xe thông qua bật sáng đèn cảnh báo và/hoặc báo hiệu và âm thanh cảnh báo. Để biết thêm thông tin chi tiết về đèn cảnh báo và báo hiệu, tham khảo mục "Đèn cảnh báo Hệ thống tự động dừng/khởi động (Vàng)" ☞Tr. 170.

▼ Âm thanh cảnh báo

Chuông sẽ phát ra khi mở nắp động cơ trong khi động cơ bị dừng bởi hệ thống tự

động dừng/khởi động.

Khi điều này xảy ra, chuông sẽ ngừng phát ra âm thanh khi các thao tác sau được thực hiện.

- Khởi động lại động cơ bằng thao tác bình thường. (Tham khảo mục "Chuẩn bị lái xe" ☞Tr. 297.)
- Chìa khóa được chuyển sang vị trí "OFF".

▼ Hiển thị tin nhắn cảnh báo

Nếu màn hình cụm đồng hồ (màn hình màu LCD) hiển thị tin nhắn cảnh báo trong khi xe đang chạy thì có thể Hệ thống tự động dừng/khởi động đã gặp trục trặc. Trong trường hợp này, đèn cảnh báo Hệ thống tự động dừng/khởi động sẽ sáng. Chúng tôi khuyên bạn nên kiểm tra xe của mình tại đại lý SUBARU càng sớm càng tốt.

7-17. Màn hình quan sát nhiều phía (nếu trang bị)

Màn hình quan sát nhiều phía là tính năng hiển thị hình ảnh camera trên màn hình thông tin trung tâm để người lái xe có thể kiểm tra các điểm mù của xe. Bạn có thể sử dụng tính năng này để kiểm tra khu vực phía trước xe khi khởi động xe hoặc khi đang lái xe và khu vực phía sau xe khi lùi xe. Bạn cũng có thể sử dụng tính năng này để kiểm tra khu vực xung quanh khi đỗ xe.

⚠ CẢNH BÁO

- **Không bao giờ chỉ dựa vào Màn hình quan sát nhiều phía khi lái xe. Hình ảnh trên màn hình quan sát có thể khác với tình hình thực tế. Nếu bạn lái xe mà chỉ dựa vào hình ảnh trên màn hình quan sát, va chạm hoặc tai nạn có thể xảy ra. Khi lái xe, hãy luôn cảnh giác và trực tiếp kiểm tra các phương tiện giao thông xung quanh bằng cách sử dụng gương chiếu hậu.**
- **Không sử dụng Màn hình quan sát nhiều phía trong các tình huống sau.**

  - Bạn đang lái xe trên đường đất hoặc đường bị tuyết phủ.

  - Camera gặp sự cố (ví dụ như ống kính hoặc khung đỡ bị hỏng).

  - Gương chiếu hậu bên ngoài đã được gập lại.

  - Cửa trước chưa đóng hết.
- **Nếu nhiệt độ bên ngoài thấp, màn hình có thể bị tối hoặc hình ảnh có thể bị mờ. Đặc biệt, hình ảnh của một vật thể đang di chuyển trông như thể bị biến dạng hoặc biến mất khỏi màn hình. Luôn luôn cảnh giác và trực tiếp kiểm tra tình hình giao thông xung quanh khi lái xe.**

LƯU Ý

Khi hệ thống Màn hình quan sát nhiều phía gặp sự cố, thông báo lỗi "⊠" hoặc "⚠" sẽ xuất hiện trên màn hình thông tin trung tâm. Để biết chi tiết, tham khảo mục "Màn hình thông tin trung tâm gặp sự cố" ☞Tr. 441.

■ Cách thay đổi cách Màn hình quan sát nhiều phía hiển thị

Khi công tắc khóa điện ở vị trí "ON", bạn có thể vận hành cần số và công tắc màn hình quan sát để hiển thị hình ảnh trên Màn hình quan sát nhiều phía.

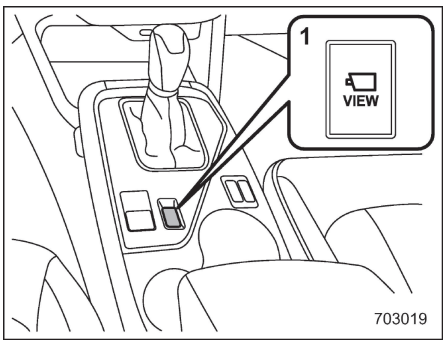

1 Công tắc VIEW

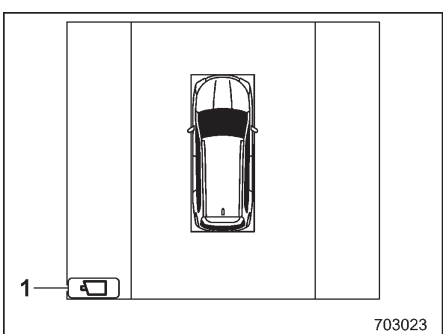

1 Biểu tượng VIEW

▼ Kiểm tra tình hình xung quanh khi dừng xe

Để hiển thị chế độ xem 3D của môi trường xung quanh xe, hãy nhấn công tắc màn hình quan sát khi cần số nằm ở vị trí “P”.

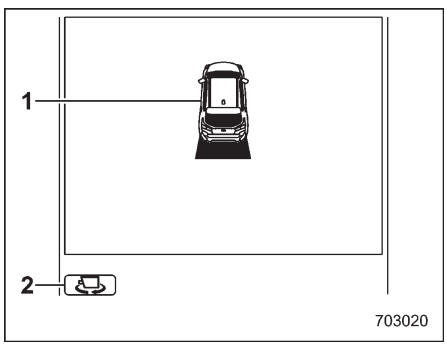

1 Biểu tượng xe
2 Biểu tượng góc xe

Ở chế độ xem 3D, góc hiển thị sẽ chuyển theo chiều kim đồng hồ từ vị trí bắt đầu. Khi chế độ xem trở về vị trí bắt đầu, góc hiển thị sẽ dừng chuyển đổi. Bạn cũng có thể chuyển đổi góc hiển thị bằng cách nhấn vào biểu tượng góc xe trên màn hình.

LƯU Ý

Nếu bạn tắt Màn hình quan sát nhiều phía hoặc thay đổi màn hình để vận hành các chức năng khác, ở lần hiển thị tiếp theo, hình ảnh sẽ nằm ở góc đã hiển thị trước đó.

▼ Kiểm tra phía sau

Khi cần số chuyển đến vị trí “R”, hình ảnh ở phía sau sẽ được hiển thị.

Thao tác nhấn công tắc màn hình quan sát hoặc chạm vào biểu tượng xem trong khi hình ảnh của camera phía sau hiển thị sẽ chuyển đổi chế độ xem màn hình.

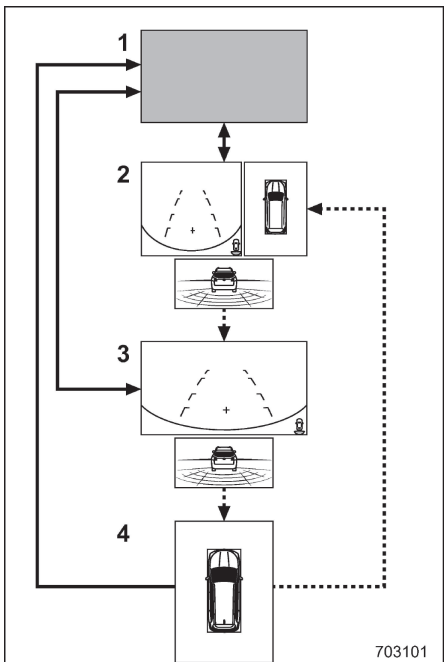

1 Màn hình ban đầu
2 Màn hình quan sát phía sau xe/Màn hình quan sát phía trên/Màn hình Hệ thống phanh tự động lùi (RAB)
3 Màn hình quan sát phía sau xe/Màn hình Hệ thống phanh tự động khi lùi (RAB)
4 Màn hình quan sát phía trên

- CÒN TIẾP -

→ Di chuyển cần số.
⇢ Chạm vào biểu tượng VIEW hoặc nhấn công tắc Màn hình quan sát.

LƯU Ý

- **Nếu bạn tắt Màn hình quan sát nhiều phía hoặc sử dụng màn hình này để vận hành chức năng khác, ở lần hiển thị hình ảnh tiếp theo, màn hình đã hiển thị trước đó sẽ xuất hiện. Tuy nhiên, nếu màn hình quan sát phía trên hiển thị lúc đó thì trong lần tới hình ảnh màn hình sẽ xuất hiện, màn hình quan sát phía sau/màn hình Hệ thống phanh tự động khi lùi (RAB) sẽ hiển thị.**
- **Khi chức năng "Điều chỉnh độ trễ camera sau" được bật, hình ảnh quan sát phía sau xe sẽ được hiển thị trên màn hình thông tin trung tâm trong một khoảng thời gian nhất định sau khi cần số chuyển từ vị trí "R" sang vị trí khác ngoài vị trí "P". Để bật và tắt tính năng, tham khảo mục "Cài đặt chung" ☞Tr. 193.**

▼ Kiểm tra phía trước

Khi bạn nhấn công tắc màn hình quan sát trong khi cần số ở vị trí "N" hoặc "D", màn hình quan sát phía trước sẽ hiển thị.

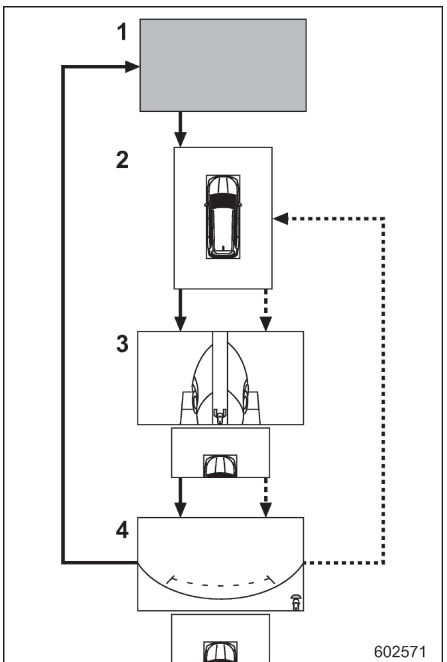

1 Màn hình ban đầu
2 Màn hình quan sát phía trên
3 Màn hình quan sát phía bên trái/Màn hình quan sát phía bên phải/Màn hình quan sát phía trước và trên
4 Màn hình quan sát phía trước/Màn hình quan sát phía trước và trên
→ Nhấn công tắc màn hình quan sát.
⇢ Chạm vào biểu tượng VIEW.

LƯU Ý

Nếu bạn tắt Màn hình quan sát nhiều phía hoặc sử dụng màn hình này để vận hành chức năng khác, ở lần hiển thị hình ảnh tiếp theo, màn hình đã hiển thị trước đó sẽ xuất hiện.

■ Cách tắt Màn hình quan sát nhiều phía

Sau đây là một số cách tắt Màn hình quan sát nhiều phía.

▼ Tắt thủ công

Màn hình quan sát nhiều phía sẽ tắt khi có một trong các thao tác sau.

- Nhấn công tắc màn hình hiển thị cho đến khi màn hình ban đầu hiển thị (khi cần số không nằm ở vị trí "R").
- Di chuyển cần số đến vị trí không phải vị trí "R" (khi cần số ở vị trí "R").
- Chọn (Biểu tượng cài đặt xe).
- Nhấn biểu tượng (HOME).
- Chạm vào (biểu tượng hồ sơ người lái).

▼ Tự động tắt

Nếu bất kỳ điều kiện nào sau đây được đáp ứng, Màn hình quan sát nhiều phía sẽ tự động tắt.

- Khi cần số không ở vị trí "R"

- Khoảng 3 phút đã trôi qua kể từ khi bạn nhấn công tắc màn hình quan sát để truy cập Màn hình quan sát nhiều phía.

• Khi cần số không ở vị trí “R” hoặc “P”.

- Tốc độ xe tăng đến 20 km/h (13 mph) trở lên.

- Bạn nhấn bàn đạp phanh và kéo công tắc phanh đỗ xe lên để sử dụng phanh đỗ xe.

• Khi cần số ở vị trí “D” hoặc “R”.

- Cần số chuyển sang vị trí “P”.

■ Cách xem hình ảnh từ camera

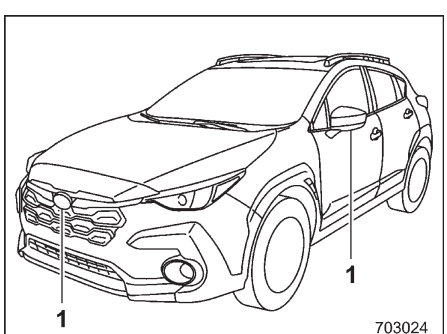

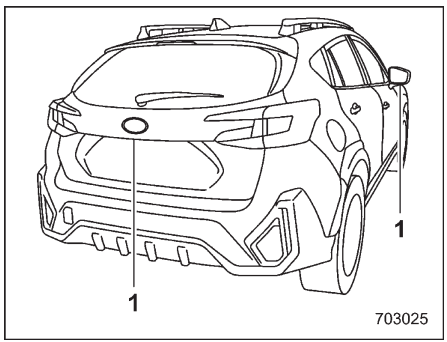

1 Camera

Hình ảnh từ camera hiển thị các đường chỉ dẫn cung cấp thông tin về khoảng cách và hướng di chuyển của xe, cũng như thông tin về bất kỳ xe nào mà bạn đang tiến lại gần.

⚠ THẬN TRỌNG

- **Khi lái xe, đừng chỉ dựa vào các đường chỉ dẫn. Hãy nhớ trực tiếp kiểm tra khu vực xung quanh.**
- **Vị trí và thông tin khác do các đường chỉ dẫn cung cấp có thể khác với khoảng cách thực tế của các vật thể từ xe nếu xe nghiêng một góc so với mặt đường do số lượng hành khách hoặc cách phân bổ hàng hóa trên xe.**

LƯU Ý

- **Chỉ ở góc quan sát phía trên và phía sau: Có thể bật/tắt màn hình hiển thị đường hướng dự kiến liên quan đến góc lái bằng cách vận hành "Đường góc lái" trên màn hình thông tin trung tâm. Để bật và tắt tính năng, tham khảo mục “Cài đặt chung” ☞Tr. 193.**
- **Có thể khó nhìn thấy hình ảnh từ camera trong các tình huống sau. Đây không phải là sự cố.**

  - Khu vực xung quanh xe tối (chẳng hạn như vào ban đêm).

  - Nhiệt độ môi trường bên ngoài xe cao hoặc thấp.

  - Có nước hoặc hơi ẩm trên ống kính (chẳng hạn như khi trời mưa).

  - Có dị vật (ví dụ như bùn) trên hoặc gần camera.

  - Ánh sáng mặt trời hoặc đèn chiếu sáng chiếu trực tiếp vào ống kính camera
- **Dưới ánh sáng nhân tạo như đèn huỳnh quang, đèn hơi natri hoặc đèn**

- CÒN TIẾP -

thủy ngân, phần được chiếu sáng có thể trông như đang nhấp nháy (hiện tượng nhấp nháy).

- **Khi màn hình chịu nhiệt độ lạnh, hình ảnh có thể để lại vết mờ hoặc màn hình tối hơn bình thường, gây khó khăn cho việc quan sát màn hình. Khi lái xe, hãy nhớ trực tiếp kiểm tra tình hình giao thông xung quanh.**
- **Các điều kiện sau đây có thể ảnh hưởng đến cách màn hình hiển thị, nhưng bất kỳ hiện tượng méo hình nào trên màn hình đều không là sự cố.**

  - Khi độ ẩm cao vào ngày mưa, ống kính camera sẽ bị mờ.

  - Khi lái xe vào buổi đêm, ánh sáng từ xe hoặc tòa nhà phía trước sẽ chiếu theo hướng camera.

  - Khi lái xe ở nơi thiếu ánh sáng hoặc vào buổi tối, hình ảnh của camera có thể được điều chỉnh cho bớt nhòe.

Do đó, hình ảnh có thể trông như hình ảnh đen trắng hoặc màu sắc của hình ảnh có thể khác với màu sắc thực tế. Độ sắc nét của hình ảnh ở giữa và bốn góc màn hình có thể khác nhau. Đây không phải là sự cố.

▼ Chế độ xem 3D

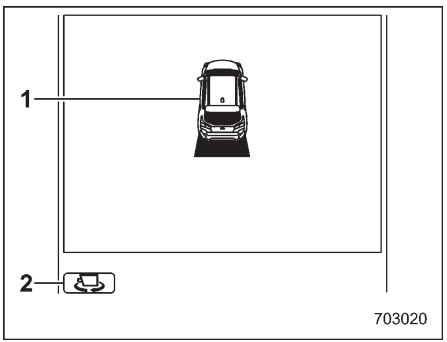

1 Biểu tượng xe
2 Biểu tượng góc xe

Chế độ xem 3D hiển thị khu vực xung quanh xe.

▼ Chế độ quan sát từ phía trên

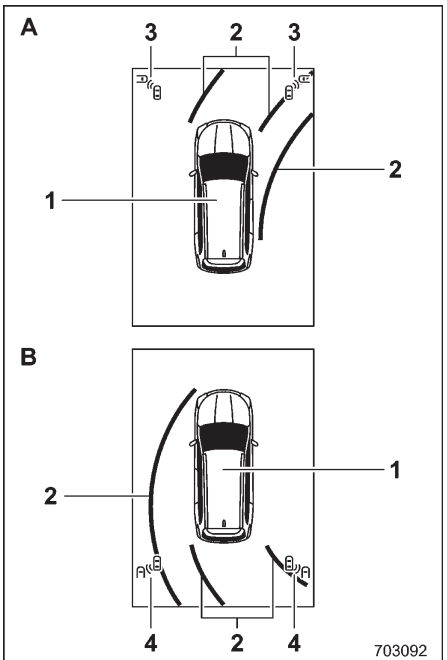

A Khi cần số ở vị trí “D” hoặc “M”.
B Khi cần số ở vị trí “R”.
1 Biểu tượng xe
2 Đường dự kiến

3 Biểu tượng xe đang đến gần (Thông tin về xe cắt ngang phía trước)*
4 Biểu tượng xe đang đến gần (Cảnh báo phương tiện cắt ngang phía sau (RCTA))
* : Nếu được trang bị

Góc quan sát từ trên xuống hiển thị hình ảnh xung quanh xe từ phía trên xe. Góc này giúp bạn kiểm tra tình hình xung quanh xe khi đang lái xe.

▼ Góc quan sát phía trước

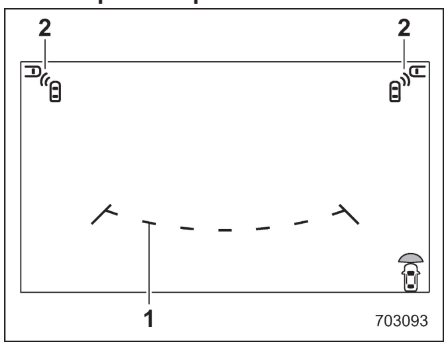

1 Đường chỉ dẫn
2 Biểu tượng xe đang đến gần (Thông tin về xe cắt ngang phía trước)*
* : Nếu được trang bị

Đường chỉ dẫn cho biết bề rộng và mặt sau xe được hiển thị trên màn hình.

▼ Góc quan sát phía bên

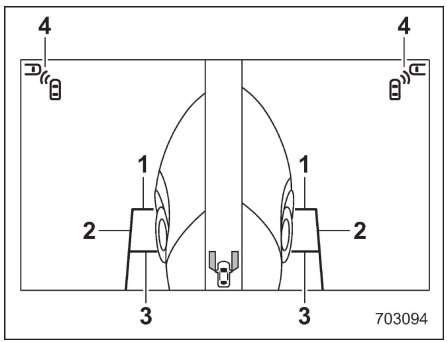

1 Đường chỉ dẫn phía trước xe
2 Đường chỉ dẫn phía hông xe
3 Đường chỉ dẫn tâm lốp trước
4 Biểu tượng xe đang đến gần (Thông tin về xe cắt ngang phía trước)*
* : Nếu được trang bị

Đường chỉ dẫn cho biết bề rộng và mặt trước xe được hiển thị trên màn hình.

- CÒN TIẾP -

▼ **Góc quan sát phía sau**

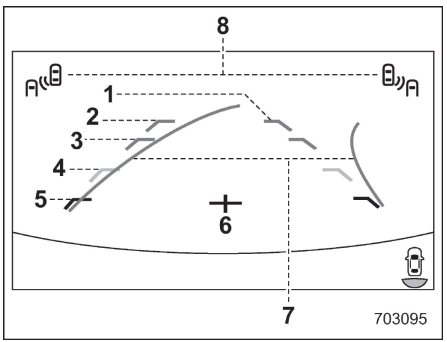

1 Đường thể hiện chiều rộng xe (đường gấp khúc)
2 Khoảng 3 m (10 ft) từ cản sau (đường ngang màu xanh lá cây)
3 Khoảng 2 m (6 ft) từ cản sau (đường ngang màu xanh lá cây)
4 Khoảng 1 m (3 ft) từ cản sau (đường ngang màu vàng)
5 Khoảng 0,5 m (1,5 ft) từ cản sau (đường ngang màu đỏ)
6 Điểm chính giữa xe
7 Đường hướng dẫn động
8 Biểu tượng xe đang đến gần (Cảnh báo phương tiện cắt ngang phía sau (RCTA))

Vạch trợ giúp hỗ trợ bạn đánh giá khoảng cách thực tế từ hình ảnh trên màn hình.

■ Phạm vi hoạt động của Màn hình quan sát nhiều phía

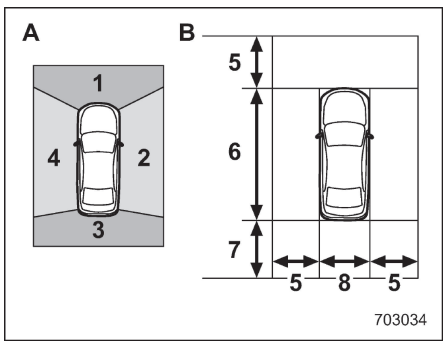

A Camera được dùng
B Phạm vi hình ảnh được hiển thị
1 Camera trước
2 Camera bên (bên phải)
3 Camera sau
4 Camera bên (bên trái)
5 Cách xe khoảng 2 m (6 ft)
6 Chiều dài tổng thể của xe
7 Cách xe khoảng 2,5 m (8 ft)
8 Chiều rộng tổng thể của xe

⚠ CẢNH BÁO

Phạm vi quan sát qua camera có hạn chế nhất định. Luôn trực tiếp kiểm tra khu vực xung quanh khi xe đang di chuyển và đi chậm rãi. Nếu không, có thể gây tai nạn hoặc bị thương.

LƯU Ý

- **Phạm vi của hình ảnh được hiển thị có thể thay đổi tùy thuộc vào tình trạng xe hoặc tình trạng mặt đường.**
- **Do hệ thống Màn hình quan sát nhiều phía sử dụng một ống kính được thiết kế đặc biệt, khoảng cách trong hình ảnh được hiển thị có thể khác với khoảng cách thực tế.**

■ Sử dụng camera

⚠ THẬN TRỌNG

Tuân thủ các hướng dẫn sau để tránh hệ thống gặp trục trặc.

- **Không tác động mạnh tới camera như đập vào camera hoặc dùng vật khác đập vào camera. Có thể làm thay đổi góc lắp nếu va phải camera.**
- **Camera là một thiết bị chống nước. Không tìm cách tháo rời, sửa đổi hoặc gỡ bỏ camera.**
- **Không chà mạnh ống kính camera hoặc đánh bóng bằng bàn chải**

cứng hoặc hợp chất mài mòn. Ống kính có thể bị xước, ảnh hưởng đến hình ảnh của camera.

- **Ống kính của camera được làm từ kính hoặc nhựa. Không để bất kỳ dung môi hữu cơ, sáp xe, chất tẩy rửa dầu hoặc chất phủ kính dính vào bề mặt ống kính. Nếu ống kính bị dính các chất nêu trên, hãy lập tức lau sạch ngay.**
- **Không để ống kính camera tiếp xúc với bất kỳ thay đổi đột ngột nào về nhiệt độ, ví dụ như phun nước nóng lên ống kính trong trời lạnh.**
- **Khi rửa xe, không phun tia nước từ máy rửa xe áp suất cao vào camera hoặc khu vực xung quanh. Áp lực nước có thể làm bong camera. Đồng thời, nước có thể xâm nhập vào trong camera và gây ra sự cố.**
- **Nếu camera tiếp xúc với bất kỳ lực tác động nào, điều đó có thể làm cho camera bị trục trặc. Mang camera đến kiểm tra tại đại lý SUBARU trong thời gian sớm nhất.**
- **Trong mọi tình huống, không sử dụng máy vệ sinh bằng hơi nước. Một số loại máy vệ sinh bằng hơi nước bắn ra các dòng hơi nước nóng.**
- **Bề mặt của camera có thể bị hư hại do sỏi đá bắn lên.**

LƯU Ý

Nếu ống kính camera bị bám bụi, hệ thống sẽ không thể tạo ra hình ảnh sắc nét. Nếu có vật thể lạ trên camera như giọt nước, tuyết hoặc bùn, dùng nước để rửa và lau bất kỳ phần nào còn ẩm bằng khăn mềm. Nếu camera bị bẩn nhiều, hãy rửa camera bằng chất tẩy rửa trung tính.

■ Thông tin về xe cắt ngang phía trước (nếu trang bị)

Trong khi Màn hình quan sát nhiều phía hiển thị, sự hiện diện của các xe đi tới từ bên trái và bên phải sẽ được thông báo bằng biểu tượng. Nếu cần số nằm ở vị trí "D" hoặc "M" và hệ thống phát hiện thấy có xe đang tiến đến trong khi xe đang dừng, biểu tượng sẽ sáng lên.

Nếu hệ thống phát hiện thấy có xe đang tiến đến trong khi xe đang di chuyển với tốc độ khoảng 20 km/h (13 dặm/giờ) trở xuống, biểu tượng sẽ nhấp nháy và cảnh báo người lái bằng thông báo cảnh báo, âm thanh báo động và màn hình hỗ trợ hệ thống EyeSight.

Để biết thêm chi tiết về Màn hình hỗ trợ hệ thống EyeSight, hãy tham khảo phần bổ sung trong Hướng dẫn sử dụng dành cho hệ thống EyeSight.

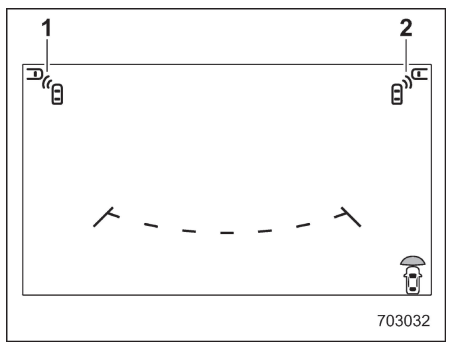

Ví dụ: khi màn hình quan sát phía trước hiển thị

1 Khi có xe đang tiến tới từ bên trái
2 Khi có xe đang tiến tới từ bên phải

⚠CẢNH BÁO

- **Người lái xe có trách nhiệm lái xe an toàn. Trước khi bắt đầu lái xe, hãy kiểm tra xung quanh xe khi nhấn phanh.**
- **Tùy thuộc vào điều kiện xe hoặc**

- CÒN TIẾP -

môi trường xung quanh, khả năng phát hiện vật thể của cảm biến radar có thể không ổn định.

- **Hệ thống không được kích hoạt khi tốc độ của xe đang đi tới nhỏ hơn 5 km/h (3 dặm/giờ) hoặc lớn hơn 60 km/h (37 dặm/giờ).**

▼ Để bật/tắt chức năng Thông tin về xe cắt ngang phía trước

Để bật và tắt chức năng Thông tin về xe cắt ngang phía trước, hãy vận hành "Hệ thống phanh tránh va chạm" trên màn hình thông tin trung tâm. Tham khảo "Cài đặt xe" ☞Tr. 197.

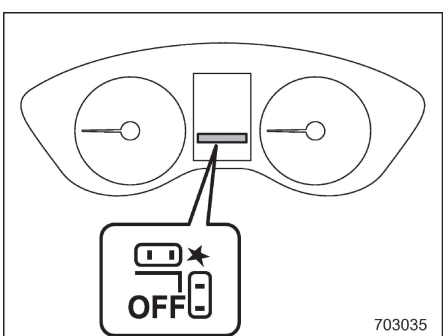

Khi chức năng Thông tin về xe cắt ngang phía trước ở trạng thái TẮT, đèn báo chức năng Thông tin về xe cắt ngang phía trước TẮT trên màn hình cụm đồng hồ (màn hình màu LCD) sẽ sáng.

▼ Xử lý cảm biến radar

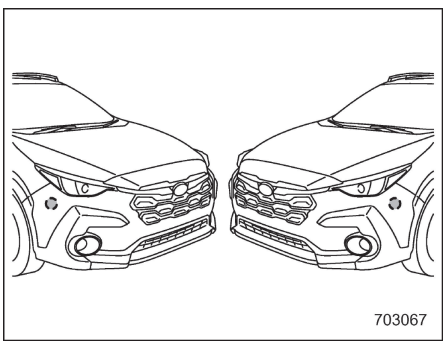

Cảm biến va chạm phía trước

Hai cảm biến radar trong cản trước, một ở mỗi bên của xe.

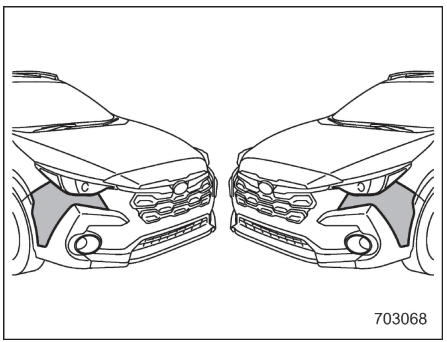

Các vùng không thể sửa chữa của xe

⚠ THẬN TRỌNG

Để đảm bảo chức năng Thông tin về xe cắt ngang phía trước hoạt động chính xác, hãy tuân thủ các lưu ý sau.

- **Luôn giữ bề mặt cản gần các cảm biến radar sạch sẽ.**
- **Không dán bất kỳ nhãn dán hoặc vật nào khác trên bề mặt cản sau gần các cảm biến radar. Bạn nên tham khảo ý kiến với đại lý SUBARU để biết thêm chi tiết.**
- **Không sửa đổi cản gần các cảm biến radar.**
- **Không sơn cản gần các cảm biến radar.**

- **Không để cản gần các cảm biến radar chịu các tác động mạnh. Nếu cảm biến bị sai lệch, sự cố hệ thống có thể xảy ra, ảnh hưởng đến các chức năng phát hiện các phương tiện đi vào khu vực phát hiện. Nếu có bất kỳ lực tác động mạnh nào tác động lên cản, chúng tôi khuyên bạn nên liên hệ với đại lý SUBARU của mình để kiểm tra.**
- **Không tháo rời các cảm biến radar.**

LƯU Ý

Nếu các cảm biến radar cần được sửa chữa hoặc thay thế, hoặc khu vực cản xung quanh các cảm biến radar cần được sửa chữa, sơn hoặc thay thế, chúng tôi khuyên bạn nên liên hệ với đại lý SUBARU để được hỗ trợ.

■ Chức năng Cảnh báo phương tiện cắt ngang phía sau (RCTA)

Khi góc quan sát phía sau hiển thị, biểu tượng sẽ nhấp nháy khi chức năng Cảnh báo phương tiện cắt ngang phía sau (RCTA) phát hiện thấy có xe đang tiến tới từ bên trái hoặc bên phải phía sau xe. Để biết chi tiết về chức năng Cảnh báo phương tiện cắt ngang phía sau (RCTA), tham khảo mục “Chức năng Cảnh báo phương tiện cắt ngang phía sau (RCTA)” ☞Tr. 356.

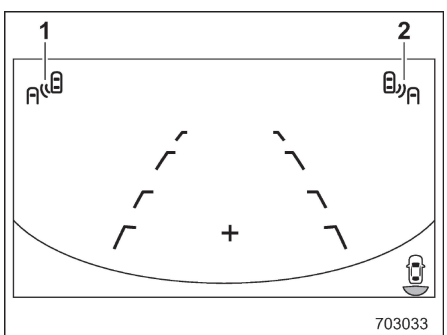

ví dụ: khi màn hình quan sát phía sau hiển thị

1 Khi có xe đang tiến tới từ bên trái
2 Khi có xe đang tiến tới từ bên phải

7-18. Camera quan sát phía sau (Đối với mẫu xe không có Màn hình quan sát nhiều phía)

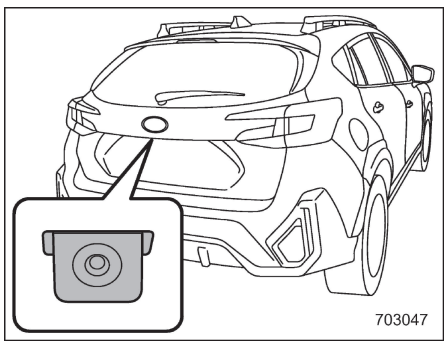

Camera quan sát phía sau

Camera quan sát phía sau được gắn vào cửa cốp sau. Khi công tắc khóa điện ở vị trí “ON” và cần số ở vị trí “R”, camera quan sát phía sau tự động hiển thị hình ảnh từ camera sau trên màn hình thông tin trung tâm.

⚠ CẢNH BÁO

- **Do camera quan sát phía sau sử dụng ống kính có góc rộng, hình ảnh trên màn hình sẽ khác với hình ảnh thực tế về mặt khoảng cách.**

- CÒN TIẾP -

- **Do phạm vi của hình ảnh trên màn hình bị hạn chế, luôn kiểm tra khu vực phía sau và xung quanh xe bằng mắt thường và gương chiếu hậu, đồng thời đi chậm khi lùi. Chỉ dựa vào hình ảnh từ camera phía sau để lùi xe có thể dẫn đến tai nạn.**
- **Không tháo rời hoặc chỉnh sửa camera, công tắc hoặc dây điện. Nếu có khói bốc lên hoặc bạn ngửi thấy mùi lạ, dừng dùng camera quan sát phía sau ngay lập tức. Chúng tôi khuyên bạn nên liên hệ với đại lý SUBARU để được kiểm tra. Tiếp tục sử dụng camera có thể dẫn đến tai nạn, hỏa hoạn hoặc sốc điện.**

⚠ THẬN TRỌNG

- **Khi rửa xe bằng máy rửa xe áp suất cao, không để nước tiếp xúc trực tiếp với camera. Nước xâm nhập vào ống kính camera có thể dẫn đến lắng đọng, sự cố, hỏa hoạn hoặc sốc điện.**
- **Bởi camera là một thiết bị có độ chính xác cao, không nên để camera tiếp xúc với các lực tác động mạnh. Nếu không, sự cố, hỏa hoạn hoặc sốc điện có thể xảy ra.**
- **Nếu bùn hoặc tuyết bám vào hoặc đóng băng trên camera, bạn phải rất cẩn thận khi lau. Nếu không, hư hại đối với camera có thể gây hỏa hoạn hoặc sốc điện. Đổ nước hoặc nước ấm lên camera để rửa bùn và băng, sau đó lau bằng vải mềm khô.**
- **Không để lửa gần camera hoặc dây điện. Nếu không, hư hại hoặc hỏa hoạn có thể xảy ra.**
- **Khi thay cầu chì, hãy sử dụng cầu chì có đúng thông số được chỉ định. Sử dụng cầu chì không đúng thông số có thể khiến sự cố xảy ra.**
- **Nếu bạn sử dụng camera quan sát phía sau trong khoảng thời gian dài khi động cơ không hoạt động, ắc quy có thể bị cạn kiệt.**

LƯU Ý

- **Không lau camera bằng cồn, xăng hoặc dung môi pha sơn. Nếu không, hiện tượng biến sắc có thể xảy ra. Để vệ sinh vết bẩn, lau camera bằng vải thấm chất tẩy rửa trung tính đã pha loãng. Sau đó, lau bằng vải khô, mềm.**
- **Khi phủ sáp cho xe, hãy cẩn thận để không phủ sáp vào camera. Nếu sáp tiếp xúc với camera, hãy lau sáp bằng vải một tấm vải sạch ẩm thấm chất tẩy rửa trung tính pha loãng.**
- **Ống kính camera có một lớp phủ cứng để tránh bị trầy xước. Tuy nhiên, khi rửa xe hoặc vệ sinh ống kính camera, hãy cẩn thận để không làm xước ống kính. Không dùng bàn chải trực tiếp lên ống kính camera. Chất lượng hình ảnh của camera quan sát phía sau có thể suy giảm.**
- **Ánh sáng mạnh chiếu vào ống kính camera có thể tạo thành các đường dọc xung quanh nguồn sáng. Đây không phải là sự cố.**
- **Dưới ánh đèn huỳnh quang, màn hình có thể nhấp nháy. Tuy nhiên, đây không phải là sự cố.**
- **Hình ảnh của camera quan sát phía sau có thể có màu khác với màu thực tế của các vật thể.**
- **Nếu màn hình thông tin trung tâm gặp trục trặc, hãy tham khảo "Trục trặc của Màn hình thông tin trung tâm" ☞ Tr. 441.**

■ Hướng dẫn sử dụng camera quan sát phía sau

Khi cần số ở vị trí "R", camera quan sát phía sau sẽ tự động hiển thị hình ảnh từ camera sau. Khi cần số chuyển sang vị trí khác, hình ảnh trước khi cần số ở vị trí "R" sẽ được hiển thị.

1. Chỉnh công tắc khóa điện ở vị trí "ON".
2. Chỉnh cần số ở vị trí "R".

LƯU Ý

- **Hình ảnh của camera quan sát phía sau xoay ngược theo chiều ngang, tương tự như với gương bên trong và bên ngoài xe.**
- **Khi chức năng "Điều chỉnh độ trễ camera sau" được bật, hình ảnh quan sát phía sau xe sẽ được hiển thị trên màn hình thông tin trung tâm trong một khoảng thời gian nhất định sau khi cần số chuyển từ vị trí "R" sang vị trí khác ngoài vị trí "P". Để bật và tắt chức năng, tham khảo mục "Cài đặt chung" ☞Tr. 193 (mẫu xe trang bị màn hình 11,6 inch) hoặc "Cài đặt chung" ☞Tr. 208 (mẫu xe trang bị màn hình kép 7,0 inch).**
- **Việc quan sát hình ảnh của camera quan sát phía sau có thể gặp khó khăn trong các trường hợp sau. Đây không phải là sự cố đối với camera.**

- Xe ở nơi thiếu ánh sáng (vào buổi tối, trong đường hầm,...).

- Xe ở nơi cực kỳ nóng hoặc lạnh.

- Vật thể (như giọt nước, tuyết, đất,...) hạn chế tầm quan sát của camera sau bám vào ống kính.

- Ánh sáng mạnh chiếu trực tiếp vào ống kính camera (đôi khi sẽ có các đường dọc trên màn hình).

■ Phạm vi quan sát trên màn hình

⚠ THẬN TRỌNG

Phạm vi quan sát qua camera phía sau có hạn chế nhất định. Luôn kiểm tra phía sau xe bằng mắt thường trước khi lùi xe hoặc lùi chậm rãi. Nếu không, tai nạn hoặc thương tích có thể xảy ra.

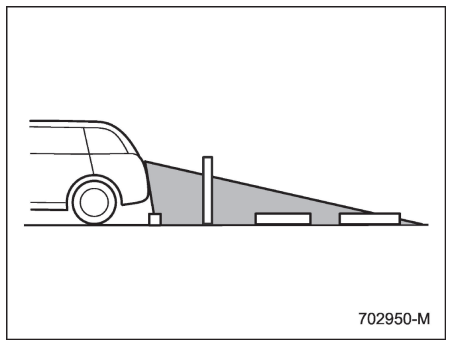

Phạm vi quan sát

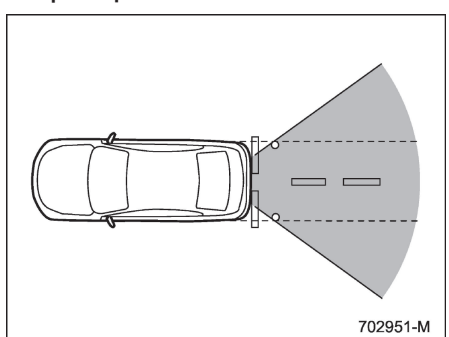

Phạm vi quan sát

- CÒN TIẾP -

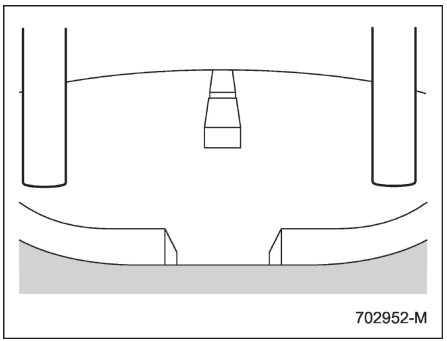

Hình ảnh từ camera

Có thể quan sát khu vực ở phía sau của cản sau. Không thể quan sát khu vực ở hai đầu cản và khu vực ở ngay dưới cản.

Đồng thời, hình ảnh từ camera quan sát phía sau có thể cho thấy khoảng cách ngắn hơn so với thực tế.

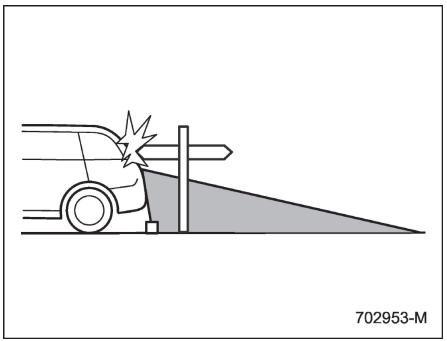

Phạm vi quan sát

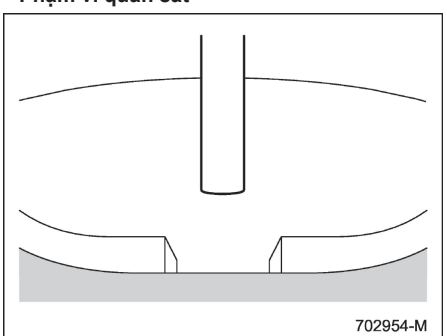

Hình ảnh từ camera

Không thể quan sát khu vực phía trên camera. Nếu có vật thể có phần nhô ra rộng ở nửa trên, ví dụ như cột gắn biển báo ở phía sau xe, không thể quan sát thấy phần đó trên màn hình.

■ Vạch trợ giúp

Vạch trợ giúp hỗ trợ bạn hình dung được khoảng cách thực tế từ hình ảnh trên màn hình.

LƯU Ý

Nếu bạn chuyển cần số về vị trí "R" trong vòng vài giây sau khi bật công tắc khóa điện, thông báo cảnh báo có thể sẽ không được hiển thị. Hãy đợi vài giây sau khi bật công tắc khóa điện trước khi chuyển cần số sang vị trí "R". Sau đó, thông báo cảnh báo sẽ được hiển thị.

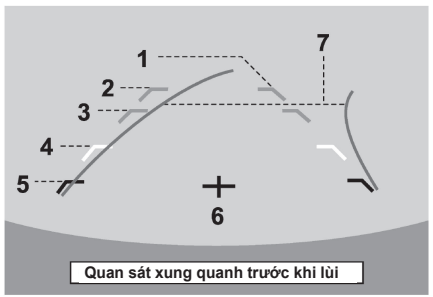

Vạch trợ giúp

1 Đường thể hiện chiều rộng xe (đường gấp khúc)
2 Khoảng 3 m (10 ft) từ cản sau (đường ngang màu xanh lá cây)
3 Khoảng 2 m (6 ft) từ cản sau (đường ngang màu xanh lá cây)
4 Khoảng 1 m (3 ft) từ cản sau (đường ngang màu vàng)
5 Khoảng 0,5 m (1,5 ft) từ cản sau (đường ngang màu đỏ)
6 Điểm chính giữa xe
7 Đường hướng dẫn hướng di chuyển

Khi cần số được gài ở vị trí "R", màn hình quan sát sẽ hiển thị các vạch trợ giúp cùng với hình ảnh quan sát phía sau xe.

⚠ THẬN TRỌNG

- **Khi lùi xe, luôn kiểm tra phía sau xe bằng mắt thường, không nên chỉ dựa vào các vạch trợ giúp.**

  Nếu không, tai nạn hoặc thương tích có thể xảy ra.
- **Vị trí thực tế có thể khác với những gì mà vạch trợ giúp chỉ ra.**
- **Sự khác biệt này có thể là do số người hoặc hàng hóa trên xe.**
- **Khi xe đi trên dốc hoặc nghiêng so với mặt đường, chỉ dẫn vị trí của vạch trợ giúp có thể khác với vị trí thực tế.**

LƯU Ý

Khi tắt tính năng "Đường góc lái", đường hướng dẫn động sẽ biến mất khỏi màn hình thông tin trung tâm. Để bật và tắt đường hướng dẫn động, tham khảo "Cài đặt chung" ☞Tr. 193 (với mẫu xe trang bị màn hình 11,6 inch) hoặc "Cài đặt chung" ☞Tr. 208 (mẫu xe trang bị màn hình kép 7.0 inch).

▼ Sự khác biệt giữa hình ảnh trên màn hình và thực tế

Các đường chỉ khoảng cách dành cho đường bằng phẳng khi xe không tải. Khoảng cách thực tế có thể khác với hình ảnh, tùy thuộc vào điều kiện tải và điều kiện đường sá.

▽ Khi có dốc lên ở phía sau xe

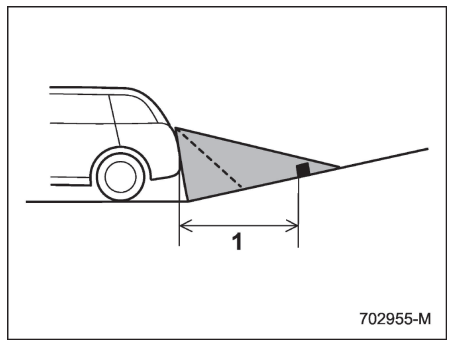

1 1 m (3 ft)

Khoảng cách trên màn hình có vẻ như xa hơn khoảng cách thực tế.

- CÒN TIẾP -

∇ Khi có dốc xuống ở phía sau xe

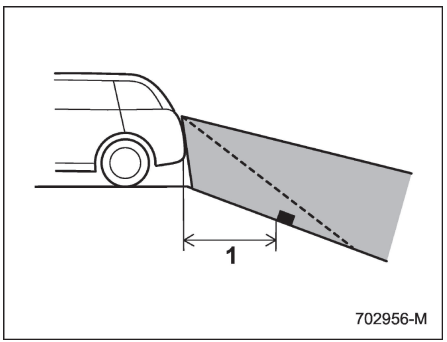

Khoảng cách trên màn hình có vẻ như gần hơn khoảng cách thực tế.

LƯU Ý

Khi xe chở hàng hóa, khoảng cách trong hình ảnh quan sát phía sau trên màn hình có vẻ như sẽ lớn hơn so với khoảng cách thực tế, tương tự như với dốc lên.

▼ Tính năng của đường chỉ khoảng cách

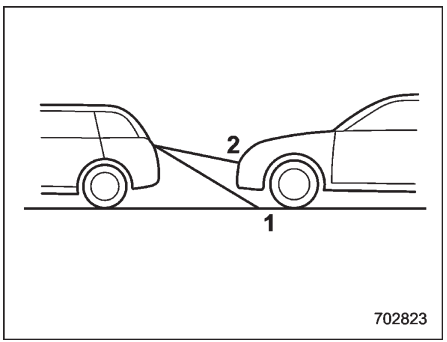

1 Đường 1 m (3 ft)
2 Đường 3 m (10 ft)

Đường chỉ khoảng cách thể hiện khoảng cách trên đường. Không thể hiển thị chính xác khoảng cách nếu có xe ô tô hoặc bất kỳ vật thể nào khác ở gần phía sau.

7-19. Hệ thống phát hiện phương tiện phía sau (SRVD) (nếu trang bị)

Hệ thống phát hiện phương tiện phía sau (SRVD) bao gồm các cảm biến radar với các Cảnh báo điểm mù, Hỗ trợ chuyển làn và Cảnh báo phương tiện cắt ngang phía sau.
Các chức năng này của hệ thống SRVD phát hiện các vật thể và phương tiện ở phía sau và báo cho người lái xe khi chuyển làn hoặc khi lùi xe.

⚠ CẢNH BÁO

Người lái xe có trách nhiệm lái xe an toàn. Luôn chắc chắn kiểm tra khu vực xung quanh bằng mắt khi chuyển làn hoặc lùi xe.

Hệ thống được thiết kế để hỗ trợ người lái thay đổi làn đường hoặc đi lùi an toàn bằng cách theo dõi các khu vực phía sau và bên hông xe. Tuy nhiên, bạn không thể chỉ dựa vào hệ thống này để đảm bảo an toàn trong quá trình thay đổi hoặc chuyển làn. Việc quá tự tin vào hệ thống này có thể dẫn đến tai nạn và dẫn đến thương tích nghiêm trọng hoặc tử vong. Do việc vận hành hệ

thống có nhiều hạn chế khác nhau, đèn báo có phương tiện tới gần của hệ thống SRVD có thể chậm trễ hoặc không nhấp nháy/bật sáng, ngay cả khi có phương tiện ở làn đường bên cạnh hoặc đang tới gần từ một bên.

Người lái xe có trách nhiệm chú ý đến khu vực phía sau và bên hông xe.

■ Các tính năng của hệ thống

Hệ thống phát hiện phương tiện phía sau (SRVD) bao gồm các chức năng sau.

- Phát hiện phương tiện ở điểm mù trên làn đường bên cạnh hoặc phương tiện đang đến gần ở tốc độ cao trong khi lái xe (Cảnh báo điểm mù và Hỗ trợ chuyển làn)
- Phát hiện phương tiện đang đến gần từ bên phải hoặc trái trong khi lùi xe (Cảnh báo phương tiện cắt ngang phía sau)

Hệ thống sử dụng các cảm biến radar sau cho các tính năng sau.

LƯU Ý

Cảm biến radar SRVD được kiểm duyệt theo luật liên quan đến sóng vô tuyến của mỗi quốc gia. Để biết thêm thông tin chi tiết, tham khảo "Thông tin kỹ thuật" ☞Tr. 557.

▼ Chức năng Cảnh báo điểm mù (BSD)

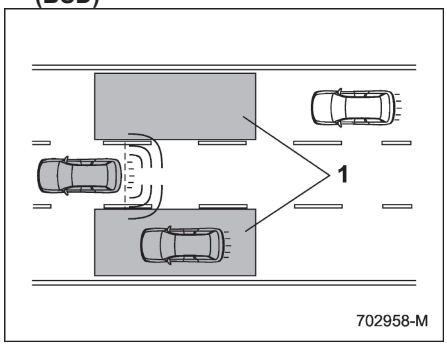

1 Phạm vi hoạt động

Hệ thống báo cho người lái về phương tiện ở điểm mù của xe.

- Nếu hệ thống phát hiện thấy phương tiện trong điểm mù của xe, hệ thống sẽ cảnh báo cho người lái bằng cách bật đèn báo phương tiện tiếp cận của hệ thống SRVD trên gương chiếu hậu ngoài xe.
- **Đối với xe tại thị trường Úc:**

  Nếu người lái xe sử dụng cần gạt đèn báo rẽ ở bên đèn báo phương tiện tiếp cận của hệ thống SRVD đang sáng, hệ thống sẽ cảnh báo cho người lái bằng cách nhấp nháy đèn báo phương tiện tiếp cận của hệ thống SRVD và âm thanh cảnh báo.

  Đối với các mẫu xe khác:

  Nếu người lái xe sử dụng cần gạt đèn báo rẽ ở bên đèn báo phương tiện tiếp cận của hệ thống SRVD đang sáng, hệ thống sẽ cảnh báo cho người lái bằng cách nhấp nháy đèn báo phương tiện tiếp cận của hệ thống SRVD.

▼ Chức năng Hỗ trợ chuyển làn (LCA)

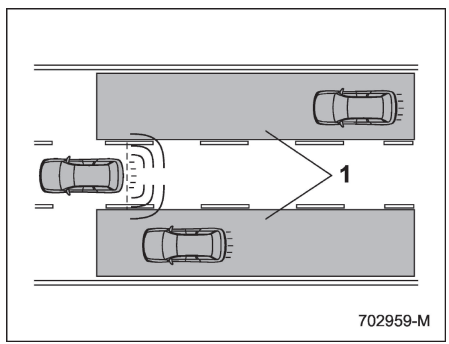

1 Phạm vi hoạt động

Hệ thống cảnh báo cho người lái về phương tiện đang tiếp cận với tốc độ cao ở làn bên cạnh.

- Nếu hệ thống phát hiện thấy phương tiện đang tiếp cận với tốc độ cao ở làn bên cạnh, hệ thống sẽ cảnh báo nguy hiểm cho người lái bằng cách bật đèn báo phương tiện tiếp cận của hệ thống SRVD trên gương chiếu hậu ngoài xe.
- **Đối với xe tại thị trường Úc:**

  Nếu người lái xe sử dụng cần gạt đèn

- CÒN TIẾP -

báo rẽ ở bên đèn báo phương tiện tiếp cận của hệ thống SRVD đang sáng, hệ thống sẽ cảnh báo cho người lái bằng cách nhấp nháy đèn báo phương tiện tiếp cận của hệ thống SRVD và âm thanh cảnh báo.

Đối với các mẫu xe khác:

Nếu người lái xe sử dụng cần gạt đèn báo rẽ ở bên đèn báo phương tiện tiếp cận của hệ thống SRVD đang sáng, hệ thống sẽ cảnh báo cho người lái bằng cách nhấp nháy đèn báo phương tiện tiếp cận của hệ thống SRVD.

▼ Chức năng Cảnh báo phương tiện cắt ngang phía sau (RCTA)

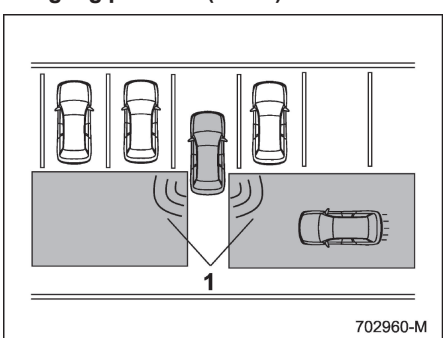

1 Phạm vi hoạt động

Hệ thống thông báo cho người lái xe của một phương tiện khác đang tiếp cận từ hai bên khi lái xe ngược chiều. Tính năng này giúp người lái kiểm tra khu vực phía sau và bên hông khi lùi xe.

Nếu hệ thống phát hiện một chiếc xe đang đến từ hai bên trong khi di chuyển lùi, nó sẽ cảnh báo người lái xe về những nguy hiểm theo cách sau.

- **Đèn báo có phương tiện đến gần SRVD trên (các) gương chiếu hậu bên ngoài sẽ nháy.**
- **Âm thanh cảnh báo sẽ phát ra.**
- **Một biểu tượng xuất hiện trên màn hình thông tin trung tâm.**

∇ Hạn chế về khả năng phát hiện của RCTA

Vì khả năng phát hiện của RCTA bị hạn chế, RCTA có thể không hoạt động đúng cách trong bãi đậu xe góc cạnh.

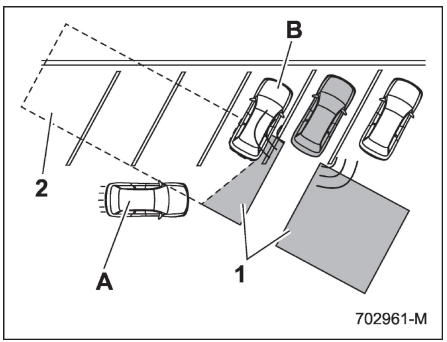

Ví dụ 1

1 Phạm vi phát hiện của các cảm biến radar
2 Khu vực ngoài phạm vi phát hiện của các cảm biến radar
A Xe có thể không bị phát hiện
B Xe đang đỗ

⚠ CẢNH BÁO

Một phương tiện tiếp cận (A) có thể không được phát hiện vì phạm vi phát hiện bị giới hạn bởi phương tiện đỗ (B). Luôn chắc chắn kiểm tra môi trường xung quanh bằng mắt khi lùi xe.

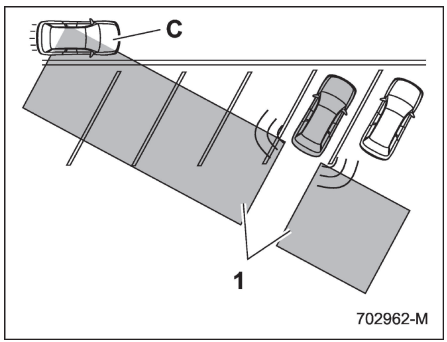

Ví dụ 2

1 Phạm vi phát hiện của các cảm biến radar

C Xe có thể bị phát hiện

LƯU Ý

Hệ thống có thể phát hiện ra rằng một chiếc xe (C) đang đi phía trước chiếc xe của bạn. Luôn chắc chắn kiểm tra môi trường xung quanh bằng mắt khi lùi xe.

■ Vận hành hệ thống

▼ Điều kiện hoạt động

SRVD sẽ hoạt động khi tất cả các điều kiện sau được đáp ứng.

- Chìa khóa ở vị trí "ON".
- Đèn báo cảnh báo SRVD và đèn báo TẮT SRVD bị tắt.
- Xe được điều khiển ở tốc độ trên 12 km/h (7 dặm/giờ) (trừ khi lùi).
- Cần số ở vị trí "R" (riêng với chức năng RCTA).

SRVD sẽ không hoạt động trong các tình huống sau.

- Đèn báo SRVD OFF xuất hiện.
- Tốc độ xe dưới 10 km/h (6 mph) ngay cả khi đèn báo hệ thống SRVD TẮT không sáng (trừ khi lùi xe).

LƯU Ý

- **Trong những tình huống sau, hệ thống SRVD sẽ ngừng hoạt động và đèn cảnh báo của hệ thống SRVD sẽ sáng.**

  - Khi hệ thống gặp sự cố, bao gồm cả đèn báo phương tiện tiếp cận của hệ thống SRVD

- **Nếu đèn cảnh báo của hệ thống SRVD sáng, xin hãy cẩn thận. Để biết thêm chi tiết, tham khảo mục "Đèn cảnh báo hệ thống SRVD" ☞Tr. 361**

- **Trong các trường hợp sau, hệ thống SRVD sẽ tạm thời ngừng hoạt động (hoặc có thể ngừng hoạt động) và đèn báo hệ thống SRVD TẮT sẽ sáng.**

  - Khi cảm biến radar bị sai lệch đáng kể (Nếu định hướng của cảm biến radar bị thay đổi vì bất kỳ lý do nào, việc điều chỉnh là bắt buộc. Bạn nên để đại lý SUBARU điều chỉnh lại cảm biến.)

  - Khi một lượng lớn tuyết hoặc băng, dính vào bề mặt cản sau, xung quanh các cảm biến radar

  - Khi xe đi trên đường bị tuyết phủ hoặc trong môi trường không có vật thể nào xung quanh (ví dụ như sa mạc) trong thời gian dài

  - Khi nhiệt độ xung quanh các cảm biến radar tăng quá cao do lái xe lên dốc trong thời gian dài vào mùa hè

  - Khi nhiệt độ xung quanh các cảm biến radar giảm xuống cực kỳ thấp

  - Khi điện áp ắc quy xe giảm

  - Khi điện áp của xe vượt quá định mức điện áp của ắc quy

  Hệ thống phát hiện phương tiện phía sau (SRVD) sẽ hoạt động trở lại sau

- CÒN TIẾP -

khi khắc phục các điều kiện này và đèn báo hệ thống SRVD TẮT sẽ không sáng nữa. Tuy nhiên, nếu đèn báo hệ thống SRVD TẮT xuất hiện trong thời gian dài, bạn nên kiểm tra hệ thống tại đại lý SUBARU trong thời gian sớm nhất.

- **Khả năng phát hiện của các cảm biến radar bị hạn chế. Phát hiện SRVD có thể bị suy yếu và hệ thống có thể không hoạt động đúng trong các điều kiện sau.**

  - Khi phần cản sau xung quanh cảm biến radar bị biến dạng

  - Khi băng, tuyết hoặc bùn bám vào bề mặt cản sau xung quanh các cảm biến radar

  - Khi nhãn, vv được dán trên các khu vực của cảm biến radar trên cản sau

  - Trong điều kiện thời tiết khắc nghiệt như mưa, tuyết hoặc sương mù

  - Khi đi trên đường ẩm ướt như đường bị phủ tuyết và đi qua vũng nước

- **Cảm biến radar có thể không phát hiện được hoặc gặp khó khăn trong việc phát hiện các phương tiện và vật thể sau.**

  - Xe máy nhỏ, xe đạp, người đi bộ, vật thể đứng yên trên đường hoặc bên đường, v.v.

  - Phương tiện mà thân xe có hình dạng khiến sóng radar có thể không phản xạ lại (phương tiện có chiều cao thân thấp hơn như xe mooc không chở hàng và xe thể thao)

  - Các phương tiện không đến gần xe của bạn mặc dù ở trong phạm vi nhận diện (ở phía sau trên làn đường lân cận hoặc bên cạnh xe của bạn khi đang lùi xe) (Hệ thống xác định sự hiện diện của phương tiện đang tới gần dựa trên dữ liệu mà các cảm biến radar phát hiện.)

  - Các phương tiện di chuyển với tốc độ khác biệt một cách đáng kể

  - Xe chạy song song với tốc độ gần như bằng xe của bạn trong thời gian dài

  - Các phương tiện đang đi tới

  - Các phương tiện di chuyển ở làn ngoài làn đường bên cạnh

  - Các phương tiện đi với tốc độ chậm hơn một cách đáng kể mà bạn đang cố vượt

- **Trên đường có làn đường cực kỳ hẹp, hệ thống có thể phát hiện thấy các phương tiện đi ở làn cạnh làn kế bên.**

■ Đèn báo/âm thanh cảnh báo phương tiện tiếp cận của hệ thống SRVD

Trong khi hệ thống SRVD đang hoạt động, người lái xe sẽ nhận được cảnh báo theo các cách sau:

- Đèn cảnh báo của hệ thống SRVD sáng.
- Đèn báo phương tiện tiếp cận của hệ thống SRVD sẽ nhấp nháy và sẽ có âm thanh cảnh báo.

▼ Đèn báo phương tiện tiếp cận của hệ thống SRVD

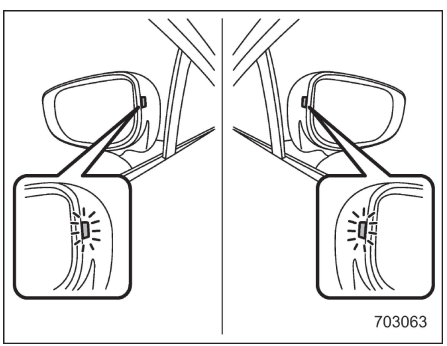

Đèn báo có phương tiện tiếp cận SRVD.

Đèn này được gắn ở gương chiếu hậu bên ngoài xe.

Đèn báo sẽ sáng khi phát hiện xe đang đến từ phía sau.

Đèn báo sẽ nhấp nháy để cảnh báo người lái xe về các nguy hiểm trong các điều kiện sau.

- Trong khi đèn báo đang sáng, nếu cần gạt đèn báo rẽ được gạt sang phía đèn báo đang sáng
- Khi lùi xe trong khi hệ thống phát hiện xe đang đến từ bên hông xe

∇ Chức năng làm mờ đèn báo tiếp cận SRVD

Khi đèn chiếu sáng được bật, độ sáng của đèn báo tiếp cận SRVD sẽ bị giảm.

LƯU Ý

- **Bạn có thể khó thấy được đèn báo phương tiện tiếp cận của hệ thống SRVD trong các điều kiện sau.**

  - Khi ánh sáng mặt trời chiếu trực tiếp vào đèn

  - Khi ánh sáng từ đèn chiếu sáng của phương tiện phía sau chiếu trực tiếp vào đèn báo

- **Trong khi nút điều chỉnh độ sáng quay hết lên trên, kể cả khi bật đèn chiếu sáng, độ sáng của đèn báo phương tiện tiếp cận của hệ thống SRVD sẽ không giảm. Để biết thêm thông tin chi tiết về nút điều chỉnh độ sáng, tham khảo "Điều chỉnh độ sáng" ☞Tr. 147**

▼ Âm thanh cảnh báo phương tiện tiếp cận của hệ thống SRVD (chỉ khi lùi xe)

Âm thanh cảnh báo sẽ phát ra để cảnh báo người lái xe về các nguy hiểm trong các điều kiện sau.

- Trong khi đèn báo đang sáng, nếu cần gạt đèn báo rẽ được gạt sang phía đèn báo đang sáng (với mẫu xe ở Úc)
- Khi lùi xe trong khi hệ thống phát hiện xe đang đến từ bên hông xe

Có thể thay đổi cài đặt âm lượng âm thanh cảnh báo thông qua màn hình cụm đồng hồ. Để biết thêm thông tin chi tiết, tham khảo "Cài đặt xe" ☞Tr. 197.

▼ Các hướng dẫn an toàn liên quan đến đèn báo/đèn có phương tiện đến gần SRVD

- Trong các trường hợp sau đây, hoạt động của đèn báo và chuông cảnh báo phương tiếp cận của hệ thống SRVD có thể bị trì hoãn hoặc hệ thống có thể không đưa ra được các cảnh báo này.

  - Khi một phương tiện di chuyển sang làn lận cận từ làn bên cạnh làn lân cận

  - Khi lái xe trên một dốc nghiêng hoặc trên các dốc lên và xuống dốc lặp đi lặp lại

  - Khi đi qua đèo

  - Khi cả xe của bạn và một phương tiện ở làn đường lân cận đều đang lái xe ở phía bên của mỗi làn đường.

  - Khi một số phương tiện có không gian nhỏ đang đến gần

  - Ở những khúc cua có bán kính thấp (những khúc cua gắt hoặc khi rẽ ở ngã tư)

  - Khi có chênh lệch về chiều cao giữa làn đường của bạn và làn đường bên cạnh

  - Ngay sau khi bật hệ thống SRVD bằng cách chạm vào "Rear Vehicle Detection (SRVD)"

  - Ngay sau khi cần số được chuyển sang vị trí "R"

  - Khi hàng hóa cực nặng được tải trong khu vực hàng hóa

- Trong khi lùi xe, hoạt động của đèn báo và âm thanh cảnh báo phương tiện tiếp cận của hệ thống SRVD có thể bị trì hoãn hoặc hệ thống có thể không đưa ra được các cảnh báo này trong các điều kiện sau.

  - Khi lùi ra khỏi một chỗ đậu xe góc cạnh

  - Khi một chiếc xe có kích thước lớn được đỗ bên cạnh chiếc xe của bạn (Chiếc xe đó ngăn chặn sự lan truyền của sóng radar.)

  - Khi đi lùi trên đường dốc

- CÒN TIẾP -

- Khi đi lùi ở tốc độ cao

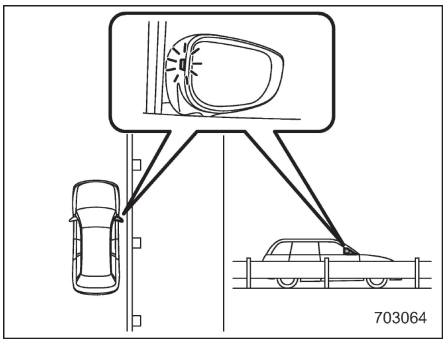

- Đèn báo phương tiện tiếp cận của hệ thống SRVD có thể sáng khi lái xe gần các vật thể rắn trên đường hoặc bên đường (như lan can, đường hầm và tường chắn).
- Khi rẽ ở giao lộ trong khu vực thành thị hoặc giao lộ đa làn, đèn báo phương tiện tiếp cận của hệ thống SRVD có thể sẽ nhấp nháy.
- Nếu có một tòa nhà hoặc một bức tường theo hướng ngược lại, đèn báo tiếp cận SRVD có thể nhấp nháy và tiếng chuông cảnh báo có thể phát ra.
- Trong các trường hợp sau đây, hệ thống có thể phát hiện một chiếc xe đang lái cách xa xe của bạn hai làn.

  - Khi xe của bạn lái ở gần làn đường của nó so với xe tương ứng

  - Khi xe chạy cách xa hai làn đường chạy ở phía gần làn đường so với xe của bạn

■ Đèn báo hệ thống SRVD TẮT

▼ Hệ thống dừng tạm thời

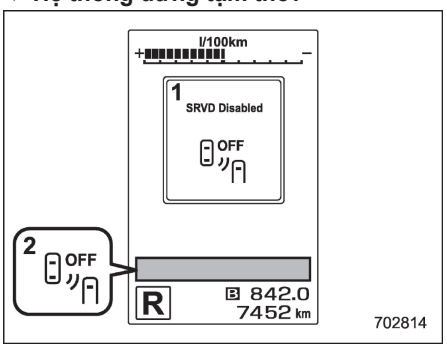

1 Thông báo dừng tạm thời SRVD
2 Đèn báo hệ thống SRVD TẮT

Màn hình này xuất hiện khi hệ thống được sử dụng trong nhiệt độ cực kỳ cao hoặc cực kì thấp hoặc khi có mức điện áp bất thường. Khi các điều kiện này được khắc phục, hệ thống sẽ phục hồi từ điều kiện dừng tạm thời và đèn báo sẽ biến mất.

Nếu đèn báo vẫn hiển thị trong thời gian dài, chúng tôi khuyên bạn nên kiểm tra hệ thống tại đại lý SUBARU.

▼ Hệ thống tạm dừng hoạt động do độ nhạy của radar giảm

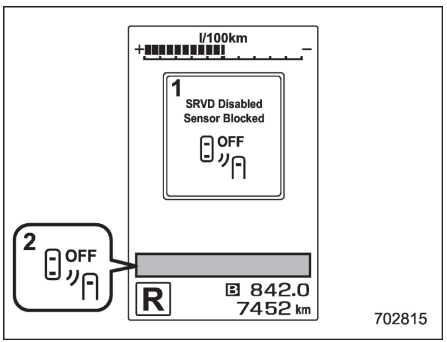

1 Thông báo hệ thống SRVD tạm dừng hoạt động vì độ nhạy của radar giảm
2 Đèn báo hệ thống SRVD TẮT

Màn hình này xuất hiện khi khả năng phát hiện của các cảm biến radar bị giảm. Khi điều kiện được khắc phục, hệ thống sẽ phục hồi từ điều kiện dừng tạm thời và đèn báo sẽ biến mất.

Nếu đèn báo vẫn hiển thị trong thời gian dài, chúng tôi khuyên bạn nên kiểm tra hệ thống tại đại lý SUBARU.

■ Đèn cảnh báo hệ thống SRVD

▼ Hệ thống gặp sự cố

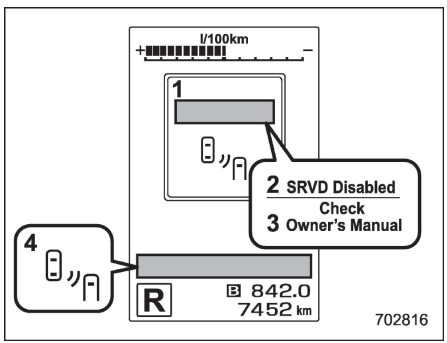

1 Thông báo hệ thống SRVD gặp sự cố
2 Ban đầu, thông báo này sẽ xuất hiện
3 Sau đó, thông báo này sẽ xuất hiện
4 Đèn cảnh báo hệ thống SRVD

Màn hình này xuất hiện khi xảy ra sự cố trong hệ thống. Chúng tôi khuyên bạn nên liên hệ với đại lý SUBARU và kiểm tra hệ thống.

■ Bật/tắt hệ thống SRVD

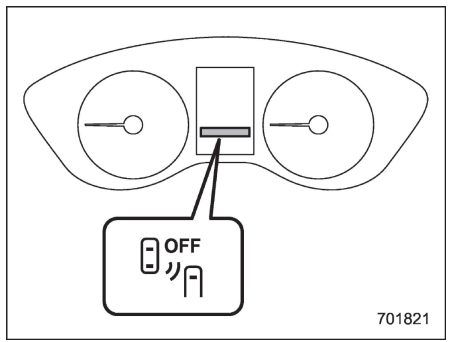

Đèn báo hệ thống SRVD TẮT

Để bật và tắt hệ thống SRVD, hãy sử dụng màn hình thông tin trung tâm. Tham khảo "Cài đặt xe" ☞Tr. 197.

Khi TẮT hệ thống SRVD, đèn báo hệ thống SRVD TẮT trên màn hình cụm đồng hồ (màn hình màu LCD) sẽ sáng.

LƯU Ý

- **Trong các tình huống sau, hãy tắt hệ thống SRVD. Hệ thống có thể không hoạt động đúng do sóng radar bị chặn.**

  - Khi kéo rơ moóc

  - Khi giá đỡ xe đạp hoặc vật dụng khác được lắp vào phía sau xe.

  - Khi sử dụng máy đo lực kéo khung gầm hoặc thiết bị con lăn tự do, v.v..

  - Khi động cơ chạy và làm quay bánh xe trong khi nâng xe lên.

- **Đối với xe tại thị trường Úc:**

  Khi bạn tắt công tắc khóa điện, cài đặt BẬT/TẮT hệ thống SRVD sẽ luôn được đặt lại và hệ thống sẽ không lưu trữ cài đặt của chức năng này. Do đó, mỗi khi bạn xoay công tắc khóa điện sang vị trí "Bật", hệ thống SRVD sẽ tự động bật.

  Đối với các mẫu xe khác:

  Ngay khi bạn tắt công tắc khóa điện, cài đặt BẬT/TẮT hệ thống SRVD sẽ được lưu trong hệ thống. Do đó, khi bạn xoay công tắc khóa điện từ trạng thái "OFF" sang vị trí "ON", cài đặt hệ thống SRVD sẽ quay về trạng thái đã thiết lập trước khi tắt công tắc khóa điện.

- CÒN TIẾP -

■ Sử dụng cảm biến radar sau

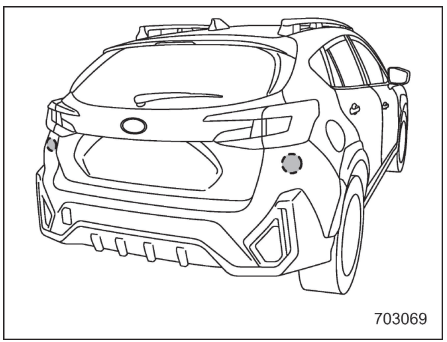

Cảm biến radar phía sau

Các cảm biến radar, một ở mỗi bên của chiếc xe, được gắn bên trong cản sau.

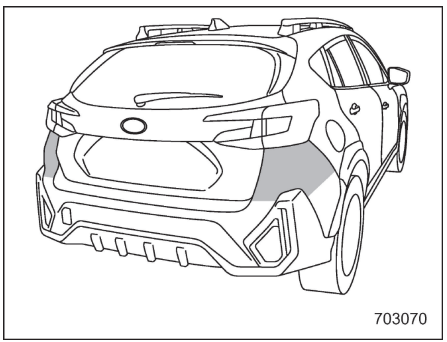

Các vùng không thể sửa chữa của xe

⚠ THẬN TRỌNG

Để đảm bảo hoạt động chính xác của SRVD, hãy tuân thủ các lưu ý an toàn sau.

- **Luôn giữ bề mặt cản gần các cảm biến radar sạch sẽ.**
- **Không dán bất kỳ nhãn dán hoặc vật nào khác trên bề mặt cản sau gần các cảm biến radar. Để biết chi tiết, chúng tôi khuyên bạn nên tham khảo ý kiến đại lý SUBARU của bạn.**
- **Không sửa đổi cản gần các cảm biến radar.**
- **Không sơn cản gần các cảm biến radar.**
- **Không để cản gần các cảm biến radar chịu các tác động mạnh. Nếu cảm biến bị sai lệch, sự cố hệ thống có thể xảy ra, bao gồm cả việc không thể phát hiện các phương tiện đi vào khu vực phát hiện. Nếu có bất kỳ cú sốc mạnh nào tác động lên cản, chúng tôi khuyên bạn nên liên hệ với đại lý SUBARU của mình để kiểm tra.**
- **Không tháo rời các cảm biến radar.**

LƯU Ý

Nếu các cảm biến radar cần được sửa chữa hoặc thay thế, hoặc khu vực cản xung quanh các cảm biến radar cần được sửa chữa, sơn hoặc thay thế, chúng tôi khuyên bạn nên liên hệ với đại lý SUBARU để được hỗ trợ.

7-20. Hệ thống phanh tự động khi lùi (RAB) (nếu trang bị)

Phanh tự động khi lùi (RAB) là một hệ thống được thiết kế để giúp tránh va chạm hoặc giảm thiệt hại do va chạm khi lùi xe. Nếu phát hiện thấy một bức tường hoặc vật cản ở hướng lùi xe, hệ thống sẽ báo cho người lái xe bằng âm thanh cảnh báo và có thể tự động phanh xe.

⚠ CẢNH BÁO

- **Hệ thống Phanh tự động khi lùi (RAB) không nhằm mục đích thay thế việc người lái chịu trách nhiệm kiểm tra các phương tiện và vật cản ở môi trường xung quanh để tránh va chạm.**
- **Người lái xe có trách nhiệm lái xe an toàn. Trước khi lùi xe, hãy nhấn bàn đạp phanh và kiểm tra khu vực xung quanh bằng mắt thường.**
- **Trong một số trường hợp, xe không thể tránh va chạm do hoạt động của hệ thống có các hạn chế nhất định. Âm thanh cảnh báo hoặc phanh tự động có thể bị chậm trễ hoặc không hoạt động ngay cả khi có vật cản.**
- **Hãy TẮT chức năng phanh tự động khi xe đang ở trên con lăn tự do hoặc máy đo lực kéo khung gầm. Nếu không, xe có thể di chuyển và có thể dẫn đến tai nạn.**
- **Hãy TẮT chức năng phanh tự động khi kéo xe moóc. Nếu không, xe có thể di chuyển và có thể dẫn đến tai nạn.**
- **Hệ thống này không được thiết kế để phát hiện người (bao gồm trẻ em), động vật hoặc các vật thể chuyển động khác.**
- **Tùy thuộc vào điều kiện xe hoặc môi trường xung quanh, khả năng phát hiện vật thể của cảm biến radar có thể không ổn định.**
- **Khi lắp bộ phận gắn kèm (giắc kéo xe moóc, giá đỡ xe đạp, ốp cản) ở phía sau xe, hãy tắt hệ thống Phanh tự động khi lùi (RAB). Nếu chức năng này bật khi lắp bộ phận gắn kèm hoặc bộ phận tương tự, hệ thống có thể gặp sự cố, gây ra tai nạn dẫn đến hư hỏng nghiêm trọng, thương tích hoặc tử vong.**

LƯU Ý

Hệ thống Phanh tự động khi lùi (RAB) ghi và lưu trữ các dữ liệu sau khi phanh tự động hoạt động. Hệ thống không ghi lại hội thoại, thông tin cá nhân hoặc các dữ liệu âm thanh khác

- **Khoảng cách đến vật thể**
- **Tốc độ xe**
- **Trạng thái hoạt động của bàn đạp ga**
- **Trạng thái hoạt động của bàn đạp phanh**
- **Vị trí cần số**
- **Nhiệt độ bên ngoài**
- **Cài đặt độ nhạy của cảm biến radar**

SUBARU và các bên thứ ba ký hợp đồng với SUBARU có thể thu thập và sử dụng các dữ liệu đã ghi lại để nghiên cứu và phát triển phương tiện. SUBARU và các bên thứ ba được SUBARU ký hợp đồng sẽ không tiết lộ hoặc cung cấp dữ liệu thu được cho bất kỳ bên thứ ba nào khác trừ khi:

- **Được chủ xe chấp thuận.**
- **Việc tiết lộ/cung cấp được thực hiện theo lệnh của tòa án hoặc những yêu cầu có hiệu lực pháp lý khác.**
- **Dữ liệu đã bị thay đổi khiến cho**

- CÒN TIẾP -

không thể nhận diện được người dùng, phương tiện sẽ được cung cấp cho một tổ chức nghiên cứu để xử lý thống kê hoặc phục vụ các mục đích tương tự.

■ Tổng quan về hệ thống phanh tự động khi lùi (RAB)

Hệ thống Phanh tự động khi lùi (RAB) sẽ vận hành 2 chức năng sau bằng 4 cảm biến radar.

- **Chức năng cảnh báo âm thanh radar**

Hệ thống Phanh tự động khi lùi (RAB) phát hiện các vật thể ở phía sau và cảnh báo người lái bằng thông báo cảnh báo trên màn hình thông tin trung tâm và các tiếng bíp.

- **Chức năng phanh tự động**

Chức năng phanh tự động phát hiện các vật thể ở phía sau và nếu có nguy cơ cao sẽ va chạm, hệ thống sẽ giảm tốc và kiểm soát phanh để giảm thiệt hại.

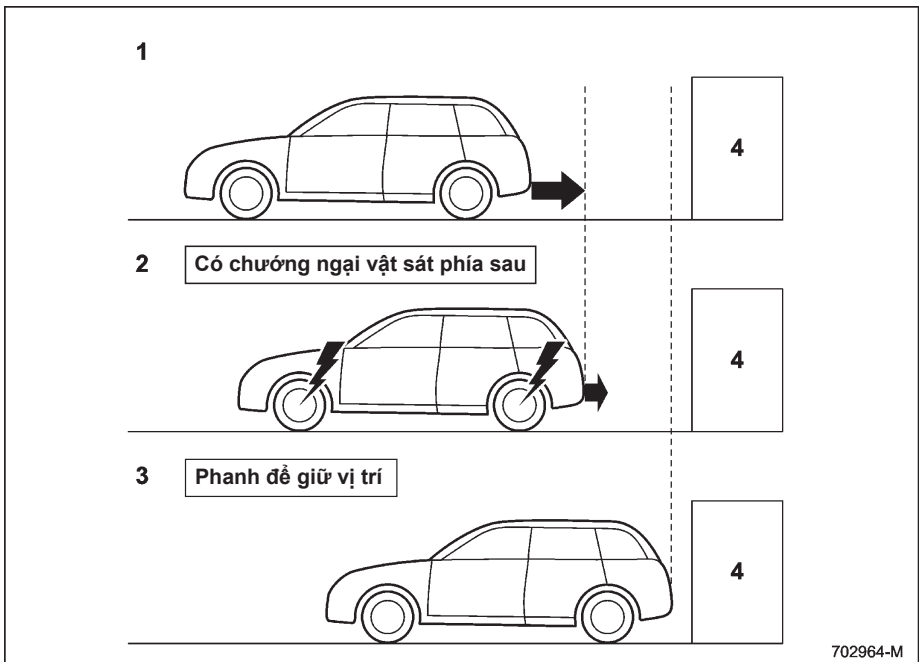

1 Khi lùi xe
2 Khi phanh tự động hoặc chức năng kiểm soát mô-men xoắn mạnh được sử dụng để tránh va chạm (trong trường hợp này, các tiếng bíp ngắn hoặc tiếng bíp liên tục sẽ phát ra để cảnh báo)
3 Khi hệ thống dừng xe (trong trường hợp này, các tiếng bíp liên tục sẽ phát ra)
4 Vật thể (ví dụ như bức tường)

▼ Phạm vi phát hiện

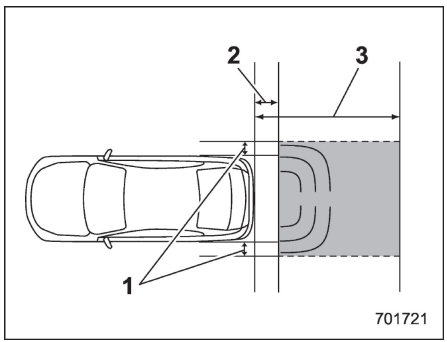

1 Phạm vi phát hiện (chiều rộng): Khoảng 15 cm (6 inch) bên ngoài chiều rộng của xe
2 Phạm vi mà hệ thống không thể phát hiện: Khoảng 50 cm (20 inch) phía sau đuôi xe
3 Phạm vi phát hiện (chiều dài): Khoảng 1,5 m (5 ft) phía sau đuôi xe

⚠ CẢNH BÁO

Nếu xe của bạn bị kẹt trên đường băng qua đường sắt và bạn đang cố thoát ra bằng cách lùi xe qua rào chắn, hệ thống có thể nhận diện rào chắn là chướng ngại vật và kích hoạt phanh. Trong trường hợp này, hãy giữ bình tĩnh và tiếp tục nhấn bàn đạp ga hoặc hủy hệ thống.

Để hủy hệ thống, tham khảo "Hủy hoạt động của hệ thống phanh tự động khi lùi (RAB)" ☞Tr. 372.

■ Điều kiện hoạt động

Hệ thống Phanh tự động khi lùi (RAB) sẽ hoạt động khi thỏa mãn tất cả các điều kiện sau.

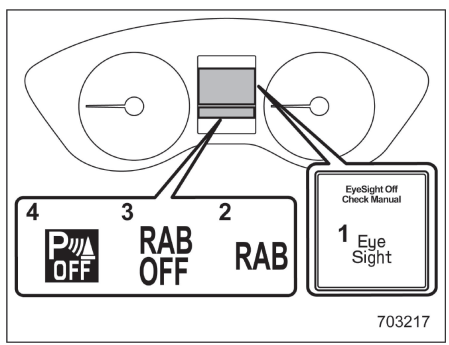

1 Đèn cảnh báo hệ thống EyeSight
2 Đèn cảnh báo hệ thống Phanh tự động khi lùi (RAB)
3 Đèn báo hệ thống Phanh tự động khi lùi (RAB) TẮT
4 Đèn báo âm thanh cảnh báo radar TẮT

- Chìa khóa ở vị trí "ON".
- Đèn cảnh báo của hệ thống EyeSight tắt.
- Đèn cảnh báo của hệ thống Phanh tự động khi lùi (RAB) tắt.
- Đèn báo hệ thống Phanh tự động khi lùi (RAB) TẮT đang tắt.
- Cần số ở vị trí "R"

Chức năng cảnh báo âm thanh radar

- Chức năng cảnh báo âm thanh radar "BẬT".
- Tốc độ xe từ 0 tới 15 km/h (0 tới 9 mph).

Chức năng phanh tự động

- Khi BẬT chức năng phanh tự động.
- Tốc độ xe từ 0 tới 15 km/h (0 tới 9 mph).

LƯU Ý

- **Trong các trường hợp sau, hệ thống Phanh tự động khi lùi (RAB) sẽ không hoạt động. Bạn nên liên hệ ngay với đại lý SUBARU để kiểm tra hệ thống.**

  - Đèn cảnh báo của hệ thống EyeSight sáng.

  - Đèn cảnh báo của hệ thống Phanh tự động khi lùi (RAB) sáng.

- **Trong các trường hợp sau, hệ thống Phanh tự động khi lùi (RAB) sẽ không thể hoạt động.**

- CÒN TIẾP -

- Đèn báo tạm dừng hệ thống EyeSight: Trắng) sáng, và thông báo về việc hệ thống EyeSight tạm dừng hoạt động được hiển thị trên màn hình cụm đồng hồ (màn hình màu LCD). Để biết thêm thông tin chi tiết, tham khảo phần bổ sung của Hướng dẫn sử dụng về hệ thống Eyesight.

- Đèn báo hệ thống Phanh tự động khi lùi (RAB) TẮT đang sáng.

- **Trong những trường hợp sau, các chức năng của hệ thống có thể hoạt động không chính xác. Bạn nên liên hệ ngay với đại lý SUBARU để kiểm tra hệ thống.**

  - Có nhãn dán, sơn hoặc hóa chất trên cảm biến radar hoặc cản sau gần cảm biến radar.

  - Cản sau bị chỉnh sửa.

  - Cản sau đã được tháo ra và gắn lại.

  - Khoảng sáng gầm xe thay đổi do điều kiện tải của xe hoặc do chỉnh sửa.

  - Cảm biến radar hoặc cản sau gần cảm biến radar bị hư hại.

  - Cản sau bị tác động bởi va chạm mạnh hoặc cản sau bị biến dạng.

- **Trên dốc cao, khả năng phanh tự động của hệ thống có thể bị giảm.**

- **Hệ thống được thiết kế để tránh va chạm bằng cách tự động phanh gấp khi tốc độ lùi xe nhỏ hơn khoảng 5 km/h (3 mph). Tuy nhiên, hệ thống không đảm bảo rằng xe sẽ có thể tránh va chạm trong mọi tình huống.**

- **Nếu xe lùi với tốc độ cực kỳ chậm, thao tác của người lái có thể được ưu tiên. Trong trường hợp này, phanh tự động sẽ không hoạt động.**

- **Hệ thống có thể không phát hiện được và sử dụng phanh xe đối với các vật thể sau.**

  - Các vật nhọn hoặc mỏng như cột, hàng rào và dây không phản lại sóng âm từ cảm biến radar.

  - Các vật quá gần với cản sau khi cần số ở vị trí "R".

  - Các vật có bề mặt không phản lại sóng âm từ cảm biến radar như hàng rào lưới.

- **Các vật mà hệ thống không được thiết kế để nhận dạng và áp dụng phanh.**

  - Người đi bộ.

  - Các vật chuyển động, bao gồm phương tiện đang di chuyển.

  - Các vật hấp thụ sóng âm như vải hoặc tuyết.

  - Các vật mà bề mặt có góc nghiêng.

  - Các vật thấp sát với mặt đất như khối chặn xe.

  - Các vật cách xa mặt đất như các vật được treo ở phía trên.

  - Các vật nằm ngoài phạm vi của điểm chính giữa xe theo chiều ngang.

  - Các vật thể không vuông góc với mặt đất.

  - Bề mặt của vật thể không bằng phẳng hoặc gợn sóng.

- **Khi lùi xe, các chức năng có thể hoạt động không chính xác hoặc có thể gây sự cố hệ thống trong các điều kiện sau.**

  Âm thanh tần số cao từ các nguồn lân cận:

  - Tiếng còi từ phương tiện khác.

  - Tiếng động cơ từ các xe khác.

  - Tiếng phanh khí nén.

  - Thiết bị phát hiện phương tiện hoặc radar từ phương tiện khác.

  - Sóng âm có tần số tương tự với hệ thống của xe được phát gần xe.

  - Một phương tiện khác được trang bị hệ thống tương tự đang lùi về hướng xe bạn đang lùi.

Điều kiện thời tiết:

- Nhiệt độ cực kỳ cao hoặc thấp khiến khu vực quanh cảm biến radar trở nên quá nhiệt hoặc quá lạnh để có thể hoạt động.

- Cảm biến radar hoặc cản sau gần cảm biến radar tiếp xúc với mưa to hoặc lượng nước lớn.

- Sương mù, tuyết hoặc bão cát,...

- Không khí lưu thông với tốc độ nhanh như gió mạnh đang thổi.

Các bộ phận gắn liền với cản sau gần cảm biến radar:

- Linh kiện điện tử thương mại (đèn sương mù, cán cờ, ăng ten radio) hoặc phụ tùng (đầu nối kéo xe mooc, giá đỡ xe đạp, ốp cản) được gắn lên xe.

- Các thiết bị phát ra âm thanh tần số cao như còi hoặc loa được gắn lên xe.

Điều kiện xe:

- Có băng, tuyết hoặc bùn bám trên cảm biến radar hoặc cản sau gần cảm biến radar.

- Xe bị nghiêng đáng kể.

- Khoảng sáng gầm xe giảm đáng kể do điều kiện tải của xe, v.v.

- Khi cảm biến radar bị lệch do va chạm hoặc tai nạn.

Môi trường xung quanh:

- Có biểu ngữ bằng vải, cờ, cành cây hoặc rào chắn đường sắt ở hướng lùi xe.

- Khi lùi xe trên khu vực sỏi đá hoặc thảm cỏ.

- Khi lùi xe trong khu vực có các vật thể hoặc tường gần với xe như đường hầm nhỏ, cầu hẹp, đường hẹp hoặc gara nhỏ.

- Có vết bánh xe hoặc lỗ trên mặt đất ở hướng lùi xe.

- Khi lùi xe qua nắp cống thoát nước (nắp có rãnh thoát nước).

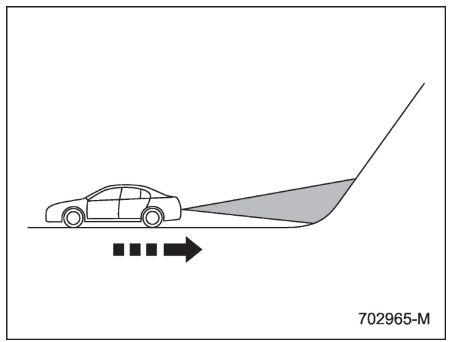

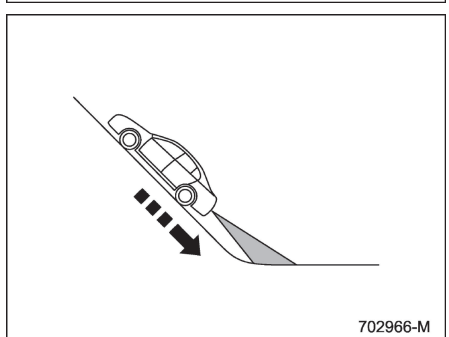

- Đường lùi xe nghiêng, ví dụ như dốc lên cao.

- Khi lùi xe xuống dốc.

- CÒN TIẾP -

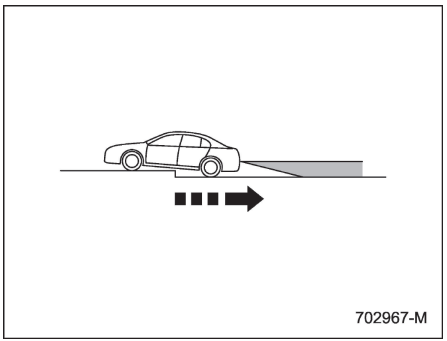

702967-M

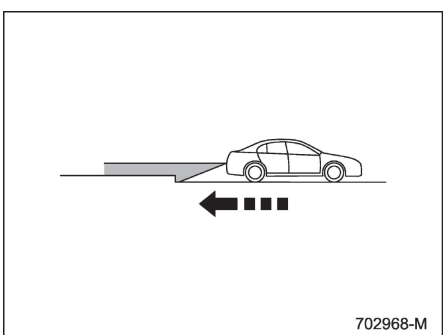

702968-M

- **Có lề đường hoặc bậc thang ở hướng lùi xe.**
- **Lùi xe trong gara có trần thấp hoặc trong đường hầm.**
- **Có một mảng tuyết ở phía sau xe.**
- **Có vũng nước.**
- **Có vật cản ở bên cạnh một vật thể khác.**
- **Lùi xe men theo một bức tường.**
- **Đầu đường có đất và tuyết.**
- **Khi lùi xe trên đường gập ghềnh.**

• **Trong những tình huống sau, có thể sẽ không tránh được va chạm kể cả khi hệ thống đang hoạt động bình thường.**

- **Đường trơn trượt.**
- **Áp suất lốp không chuẩn xác.**
- **Lốp xe bị mòn.**
- **Xích lốp được lắp đặt.**
- **Lốp xe không đúng kích thước chỉ định được lắp đặt.**
- **Sửa chữa khẩn cấp bằng bộ sửa lốp thủng.**
- **Hệ thống treo được chỉnh sửa.**
- **Lái xe không ổn định do tai nạn hoặc sự cố.**
- **Đèn cảnh báo phanh đang sáng.**

■ Chức năng cảnh báo âm thanh radar

Khi Hệ thống phanh tự động khi lùi (RAB) đang hoạt động, tiếng bíp cảnh báo sẽ phát ra để cảnh báo người lái về khả năng xảy ra va chạm ở 3 mức độ: khoảng cách trung bình, khoảng cách gần, khoảng cách rất gần.

LƯU Ý

Có thể cần một khoảng thời gian để hiển thị bức tường và phát ra tiếng bíp cảnh báo sau khi chức năng cảnh báo âm thanh radar nhận diện vật thể.

Hướng dẫn về phạm vi phát hiện

Mức cảnh báo	Khoảng cách đến vật thể phát hiện thấy*	Chỉ báo khoảng cách	Âm thanh cảnh báo
Khoảng cách lớn (đã phát hiện vật thể)	110 tới 150 cm (43 tới 59 inch)	Xanh lá cây	Không phát âm thanh cảnh báo
Khoảng cách trung bình (đang tiếp cận vật thể)	70 tới 110 cm (28 tới 43 inch)	Vàng	Tiếng bíp ngắn
Khoảng cách gần (tiếp cận gần hơn với vật thể)	50 tới 70 cm (20 tới 28 inch)	Cam	Tiếng bíp ngắn và nhanh
Khoảng cách rất gần (quá gần với vật thể)	50 cm (20 in)	Màu đỏ	Tiếng bíp liên tục

*: Phạm vi phát hiện có thể thay đổi tùy thuộc vào điều kiện môi trường.

▼ Phát hiện chướng ngại vật và mức cảnh báo

Khi phát hiện thấy một vật thể ở hướng lùi xe, khoảng cách đến vật thể phát hiện thấy sẽ được hiển thị trên màn hình thông tin trung tâm và cụm đồng hồ (màn hình màu LCD).
Âm thanh cảnh báo sẽ phát ra và tùy thuộc vào tốc độ xe, kiểm soát mô-men xoắn để phanh động cơ hoặc phanh tự động sẽ được áp dụng.

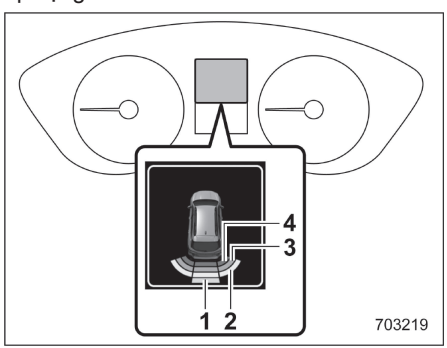

Màn hình cụm đồng hồ (màn hình màu LCD)
1 Khoảng cách lớn (màu xanh lá cây)
2 Cảnh báo khoảng cách trung bình (màu vàng)
3 Cảnh báo khoảng cách gần (màu cam)
4 Cảnh báo khoảng cách gần nhất (màu đỏ)

Các mức cảnh báo được hiển thị trên màn hình thông tin trung tâm như sau.

- CÒN TIẾP -

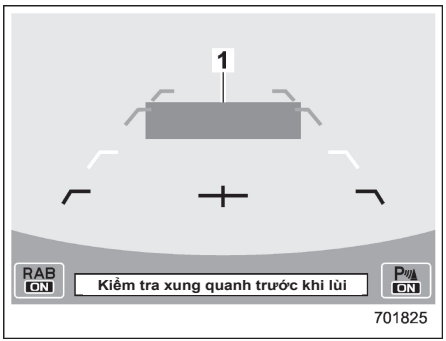

Khoảng cách lớn (đã phát hiện vật thể)

1 Xanh lá cây: 110 cm (43 in) trở lên

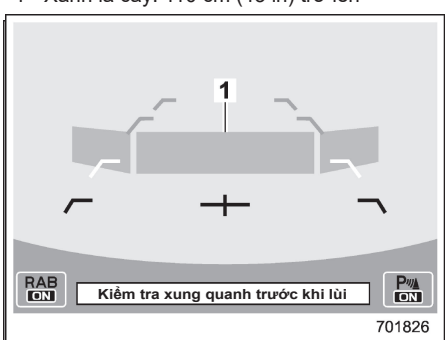

Khoảng cách trung bình (đang tiếp cận vật thể)

1 Vàng: 70 tới 110 cm (28 tới 43 inch)

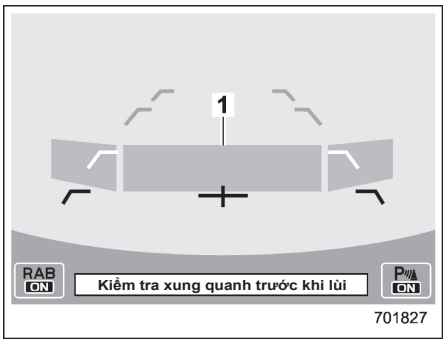

Khoảng cách gần (tiếp cận gần hơn với vật thể)

1 Cam: 50 tới 70 cm (20 tới 28 inch)

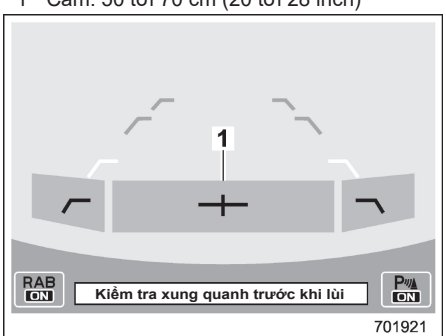

Khoảng cách rất gần (quá gần với vật thể)

1 Màu đỏ: 50 cm (20 in)

■ Hoạt động của chức năng phanh tự động

▼ Cảnh báo vật thể gần phía sau

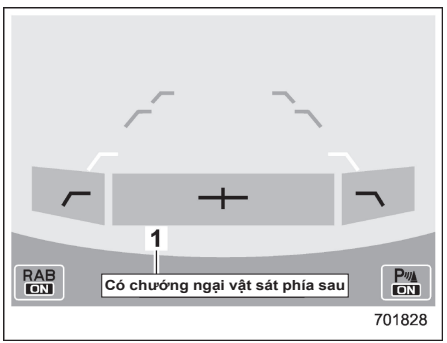

Chức năng phanh tự động

1 Thông báo cảnh báo

Nếu hệ thống xác định thấy có nguy cơ va chạm với vật thể. Các tiếng bíp ngắn hoặc các tiếng bíp liên tục sẽ phát ra để cảnh báo và lực phanh tự động mạnh hoặc kiểm soát mô-men xoắn sẽ được áp dụng

Lúc này, một thông báo cảnh báo cũng sẽ được hiển thị trên màn hình cụm đồng hồ (màn hình màu LCD).

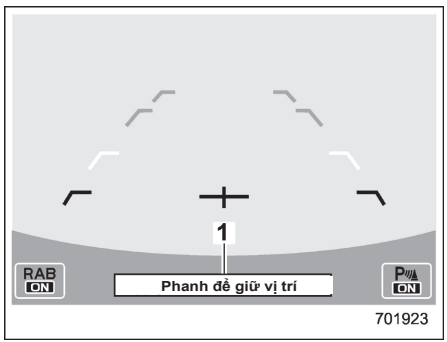

Cảnh báo nhấn bàn đạp phanh

1 Thông báo cảnh báo

Hãy nhấn bàn đạp phanh khi xe đã dừng bởi phanh tự động. Cho tới khi nhấn bàn đạp phanh, một thông báo sẽ được hiển thị trên màn hình thông tin trung tâm và tiếng bíp sẽ được phát ra liên tục.

Lúc này, một thông báo cảnh báo cũng sẽ được hiển thị trên màn hình cụm đồng hồ (màn hình màu LCD).

LƯU Ý

Điều kiện hoạt động của chức năng âm thanh cảnh báo khi lùi và chức năng phanh tự động khác nhau. Do đó, có những trường hợp mà chỉ một trong các chức năng này sẽ hoạt động.

⚠ CẢNH BÁO

Hãy nhấn bàn đạp phanh ngay lập tức sau khi hệ thống dừng xe bằng phanh tự động. Tùy thuộc vào điều kiện mặt đường và lốp xe, xe có thể không tiếp tục dừng được và có thể dẫn đến tai nạn.

▼ Sau khi hệ thống dừng xe

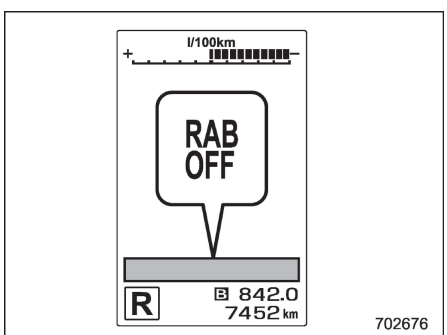

Sau khi nhấn bàn đạp phanh, đèn báo hệ thống Phanh tự động khi lùi (RAB) TẮT sẽ sáng và hệ thống sẽ tạm dừng hoạt động. Đèn báo hệ thống Phanh tự động khi lùi (RAB) TẮT sẽ không sáng nữa khi di chuyển cần số tới vị trí khác ngoài vị trí "R".

Hệ thống sẽ hoạt động trở lại vào lần tới cần số chuyển tới vị trí "R".

LƯU Ý

- **Trong những trường hợp sau, sau khi hệ thống Phanh tự động khi lùi (RAB) dừng xe, kiểm soát phanh sẽ nhả ra và phanh tay điện tử sẽ hoạt động. Để biết thêm thông tin chi tiết về cách nhả phanh tay điện tử, tham khảo "Phanh tay điện tử" ☞Tr. 323.**

  - Khi 2 phút trôi qua sau khi xe dừng lại

  - Khi bất kỳ cửa nào mở

- **Hệ thống Phanh tự động khi lùi (RAB) có thể tạm dừng hoạt động trong các trường hợp sau và đèn báo hệ thống Phanh tự động khi lùi (RAB) TẮT sẽ sáng lên.**

  - Có băng, tuyết hoặc bùn bám trên cảm biến radar hoặc cản sau gần cảm biến radar.

  - Các vật quá gần với cản sau khi cần số ở vị trí "R"

  - Hệ thống phát hiện thấy âm thanh có tần sóng tương tự với radar của hệ thống RAB.

  - Đã chọn chế độ TẮT Hệ thống kiểm soát cân bằng thân xe.

- CÒN TIẾP -

■ Hủy hoạt động của hệ thống phanh tự động khi lùi (RAB)

Có thể tạm thời hủy hệ thống Phanh tự động khi lùi (RAB) bằng bất kỳ thao tác nào sau đây.

- Trong khi dừng xe bằng chức năng phanh tự động, nhấn bàn đạp phanh.
- Trong khi dừng xe bằng chức năng phanh tự động, nhấn bàn đạp ga.
- Nhấn bàn đạp ga liên tục (trong trường hợp này, chức năng tăng tốc có giới hạn sẽ bị hủy bỏ và xe sẽ tiếp tục đi lùi.)
- Cần số không ở vị trí “R”.

LƯU Ý

Hệ thống sẽ hủy nếu không còn phát hiện thấy vật thể.

■ BẬT/TẮT Hệ thống phanh tự động khi lùi (RAB)

Trong khi cần số ở vị trí “R”, có thể cài đặt các chức năng sau của hệ thống Phanh tự động khi lùi (RAB) thông qua màn hình thông tin trung tâm.

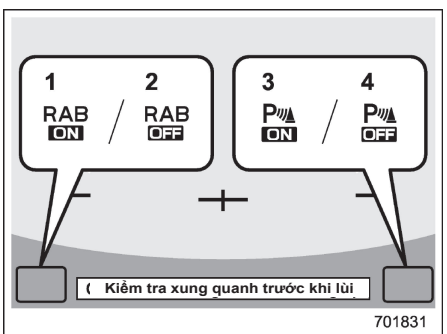

1 Phím BẬT chức năng phanh tự động
2 Phím TẮT chức năng phanh tự động
3 Phím BẬT chức năng cảnh báo âm thanh radar
4 Phím TẮT chức năng cảnh báo âm thanh radar

Khi phím BẬT được hiển thị, trạng thái cài đặt tương ứng là BẬT.

Chạm vào phím BẬT để TẮT

Khi phím TẮT được hiển thị, trạng thái cài đặt tương ứng là TẮT.

Chạm vào phím TẮT để BẬT.

Khi chức năng phanh tự động TẮT, (các) đèn báo sau sẽ sáng.

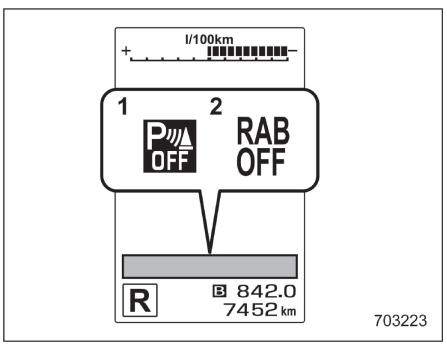

1 Đèn báo âm thanh cảnh báo sonar TẮT
2 Đèn báo hệ thống RAB TẮT

Đèn báo hệ thống RAB TẮT hoặc đèn báo âm thanh cảnh báo sonar TẮT sẽ không sáng khi chức năng tương ứng BẬT.

LƯU Ý

- **Khi không thể thay đổi cài đặt, phím cài đặt BẬT/TẮT sẽ có màu xám.**
- **Phím cài đặt BẬT/TẮT có thể chuyển**

sang màu xám nếu hệ thống Phanh tự động khi lùi (RAB) gặp trục trặc, v.v. Trong trường hợp này, hãy xoay công tắc khóa điện sang vị trí "OFF" rồi xoay lại về vị trí "ON". Nếu không thể thay đổi cài đặt ngay cả sau khi xoay công tắc khóa điện về vị trí "ON", bạn nên tham khảo ý kiến của đại lý SUBARU.

- **Ngay khi bạn tắt công tắc khóa điện, cài đặt BẬT/TẮT hệ thống Phanh tự động khi lùi (RAB) sẽ được lưu trong hệ thống. Do đó, khi bạn xoay công tắc khóa điện từ trạng thái "OFF" sang vị trí "ON", cài đặt hệ thống Phanh tự động khi lùi (RAB) sẽ quay về trạng thái đã thiết lập trước khi tắt công tắc khóa điện.**
- **Khi bạn tắt công tắc khóa điện, cài đặt BẬT/TẮT Cảnh báo âm thanh sonar sẽ luôn được đặt lại và hệ thống sẽ không lưu trữ cài đặt của chức năng này. Do đó, mỗi khi bạn xoay công tắc khóa điện sang vị trí "ON", Cảnh báo âm thanh sonar sẽ tự động bật.**

Đồng thời, có thể thay đổi các cài đặt sau ở màn hình thông tin trung tâm.

- Âm lượng cảnh báo
- Âm thanh cảnh báo sonar

Để biết thêm thông tin chi tiết, tham khảo mục "Cài đặt xe" ☞Tr. 197

■ Đèn cảnh báo hệ thống RAB

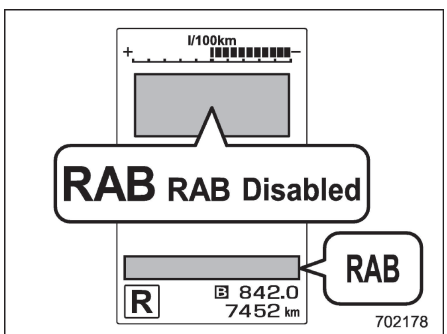

Nếu hệ thống RAB gặp sự cố, đèn báo trên sẽ sáng trên cụm đồng hồ. Để biết thêm chi tiết, chúng tôi khuyên bạn nên liên hệ với đại lý SUBARU.

■ Sử dụng cảm biến sonar

4 cảm biến sonar nằm ở cản sau. Để đảm bảo hệ thống RAB hoạt động chính xác, hãy tuân thủ các lưu ý an toàn sau.

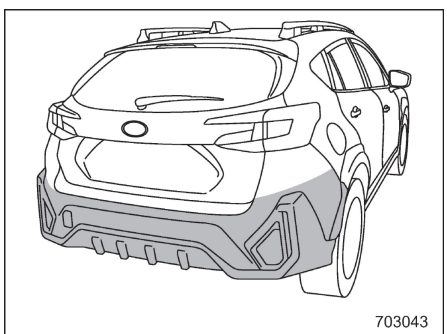

- Không gắn nhãn dán hoặc vật khác lên cảm biến sonar hoặc bề mặt phần cản gần cảm biến sonar.
- Luôn giữ vệ sinh cảm biến sonar và bề mặt phần cản sau gần cảm biến sonar.
- Không chỉnh sửa cản sau.
- Không sơn lên phần cản gần cảm biến sonar.
- Không phun nước áp suất cao từ máy rửa xe áp suất cao vào cảm biến sonar.

- CÒN TIẾP -

- Không tác động mạnh vào phần cản sau gần cảm biến sonar. Nếu cảm biến bị lệch, sự cố hệ thống có thể xảy ra, bao gồm việc không thể phát hiện các vật thể trên hướng lùi xe. Nếu có bất kỳ tác động mạnh nào lên cản sau, chúng tôi khuyên bạn nên liên hệ với đại lý SUBARU của mình để kiểm tra.
- Không tháo rời cảm biến sonar.

LƯU Ý

Nếu cần sửa chữa hoặc thay thế cảm biến sonar hoặc cần sửa chữa, sơn hoặc thay thế phần cản sau gần cảm biến sonar, bạn nên liên hệ với đại lý SUBARU để được hỗ trợ.

7-21. Hệ thống giám sát người lái xe (nếu trang bị)

Hệ thống cảnh báo người lái theo dõi những tình huống mà người lái xe có thể không chú ý đến phía trước và nhận dạng người dùng cá nhân.

Hệ thống này cảnh báo cho người lái xe khi họ không chú ý/buồn ngủ khi lái xe và có thể hỗ trợ lái xe an toàn, thoải mái bằng cách tự động điều chỉnh các cài đặt sau đây.

- Cài đặt điều hòa không khí
- Cài đặt đồng hồ
- Cài đặt màn hình thông tin trung tâm

Sau khi đăng ký người dùng, hệ thống sẽ tự động khôi phục các cài đặt khi người dùng đó vào xe.

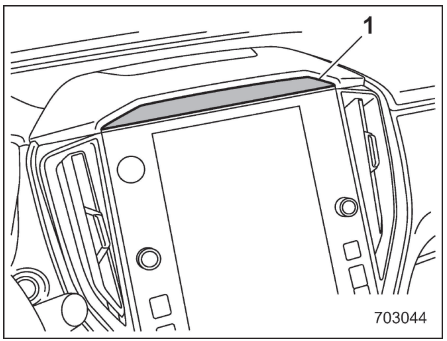

1 Camera

⚠ THẬN TRỌNG

- **Luôn hết sức cẩn thận trong khi lái xe**

  - Quá tự tin do bạn đang lái xe có Hệ thống giám sát người lái xe có thể dẫn tới tai nạn nghiêm trọng.
- **Hệ thống này không thể phát hiện xem người lái xe có cảm thấy buồn ngủ hay có đang tập trung lái xe an toàn hay không.**
- **Hệ thống không thể phán đoán xem người lái tỉnh hoặc đang ngủ, khả năng lái xe của người lái suy giảm hoặc họ có đang tập trung**

lái xe an toàn.

- Trong một số tình huống, hệ thống có thể không xác định chính xác được trạng thái của người lái xe.

LƯU Ý

- Camera nhận diện người dùng không lưu lại hình ảnh, âm thanh hoặc video.
- Hệ thống giám sát người lái không hoạt động chuẩn xác khi ánh sáng mặt trời chiếu vào xe theo các hình thức sau.

  - Ánh sáng mặt trời chiếu trực tiếp (hoặc qua kính) vào camera nhận diện người dùng.

  - Có bóng râm trên mặt người lái xe do ánh sáng mặt trời (hoặc bất kỳ ánh sáng nào có tia hồng ngoại mạnh).

  - Có dao động tạm thời lớn trong độ sáng của ánh sáng mặt trời (hoặc bất kỳ ánh sáng nào có tia hồng ngoại mạnh) trên mặt người lái xe.
- Hệ thống có thể không nhận diện được chính xác khi một thiết bị có nguồn sáng hồng ngoại (ví dụ như một hệ thống giám sát người lái xe thương mại khác) được lắp đặt trong xe.
- Hệ thống giám sát người lái không hoạt động chính xác vào những thời điểm sau, khi người lái đeo kính hoặc kính râm.

  - Kính râm không cho phép ánh sáng hồng ngoại dễ dàng đi qua.

  - Khung cảnh xung quanh phản chiếu rõ trên mắt kính của kính hoặc kính râm.

  - Mắt người lái xe bị che bởi gọng kính và camera nhận diện người dùng không thể nhận diện được mắt.

  - Ánh sáng từ nguồn ánh sáng hồng ngoại (đèn LED) phản chiếu trên mắt kính của kính hoặc kính râm.

  - Người lái xe đeo miếng bịt mắt.

  - Người lái xe đội mũ che khuất mắt.
- Tùy vào loại khẩu trang, hệ thống có thể không nhận diện được khi người lái chú ý/buồn ngủ khi lái xe.
- Không thể nhận dạng chính xác người dùng nếu mắt, mũi hoặc miệng của họ bị che bởi khẩu trang, khăn, kính râm hoặc vật khác.
- Hệ thống giám sát người lái xe có thể không hoạt động chính xác khi lông mày, mắt, mũi hoặc miệng bị che do có vật chắn giữa mặt người lái xe và hệ thống.
- Nếu tay lái có lớp bọc dày thì tùy vào vị trí cài đặt tầm lái/góc lái của tay lái, lớp bọc này có thể chặn tầm quan sát mặt người lái của hệ thống, Hệ thống giám sát người lái xe có thể hoạt động không chính xác.
- Không gắn bất cứ nhãn dán nào lên camera nhận diện người dùng hoặc nguồn ánh sáng hồng ngoại (đèn LED). Nếu camera nhận diện người dùng hoặc nguồn ánh sáng hồng ngoại (đèn LED) bị che bởi vật cản, camera sẽ không thể theo dõi chính xác được người lái xe.
- Hệ thống có thể sẽ không nhận diện chính xác được nếu có phụ kiện được treo vào gương chiếu hậu trong xe.
- Không chạm trực tiếp ngón tay vào camera nhận diện người dùng hoặc nguồn ánh sáng hồng ngoại (đèn LED). Nếu có bụi bẩn hoặc dấu vân tay trên những bộ phận này, các bộ phận đó sẽ không thể theo dõi chính xác được người lái. Nếu có bụi bẩn hoặc dấu vân tay trên những bộ phận này, hãy lau sạch bằng vải khô mềm hoặc lau nhẹ bằng vải ẩm sau khi đã vắt sạch nước.
- Hệ thống có thể sẽ không phát hiện chính xác được nếu bề mặt của camera nhận diện người dùng hoặc nguồn ánh sáng hồng ngoại (đèn

- CÒN TIẾP -

LED) bị xước. Hãy cẩn thận tránh để các vật cứng tiếp xúc với các bộ phận này.

- **Hệ thống có thể sẽ không phát hiện chính xác được nếu bề mặt của camera nhận diện người dùng hoặc nguồn ánh sáng hồng ngoại (đèn LED) bị đọng sương. Nếu có cặn bám trên những bộ phận này, hãy lau bằng vải khô mềm.**
- **Khi đăng ký để nhận diện người dùng, hãy nhắm mắt ít nhất có thể.**
- **Nếu tỷ lệ nhận diện người dùng thành công thấp, nguyên nhân có thể do chưa đăng ký chính xác người dùng. Hãy xóa dữ liệu đăng ký và đăng ký lại.**
- **Nếu người dùng thường xuyên sử dụng cả kính thường và kính áp tròng lái xe, họ nên đăng ký cả khi đeo kính thường và khi đeo kính áp tròng.**
- **Quá trình nhận diện người dùng bắt đầu ngay từ khi vào xe, nhưng nếu người dùng nhìn xuống hoặc nhìn vào gương chiếu hậu bên người lái trong một khoảng thời gian dài, hệ thống có thể sẽ không nhận diện được người dùng.**
- **Khi một người có anh/chị em song sinh hoặc hai người có đặc điểm khuôn mặt giống nhau đăng ký, người còn lại có thể bị nhận diện nhầm là người dùng khi vào xe.**
- **Nếu người ngồi trong ghế hành khách ngả vào ghế người lái, hoặc trong những trường hợp có từ hai khuôn mặt trở lên gần ghế người lái, hệ thống có thể hoạt động không chính xác.**
- **Có những trường hợp hệ thống kết luận rằng mắt người lái nhắm khi người lái cúi xuống trong lúc lái xe, như kiểm tra bảng táp-lô hoặc màn hình điều hướng. Trong những trường hợp đó, âm thanh cảnh báo người lái xe đang buồn ngủ có thể phát ra hoặc hệ thống có thể hoạt động không chính xác.**
- **Nếu mắt híp lại khi cười hoặc khi có ánh sáng chói từ bên ngoài, hệ thống có thể nhận định rằng mắt người lái nhắm và âm thanh cảnh báo người lái xe đang buồn ngủ có thể phát ra hoặc hệ thống có thể hoạt động không chính xác.**
- **Hệ thống nhận diện người lái buồn ngủ hoặc đang ngủ trong khi lái xe và đưa ra cảnh báo dựa trên khoảng thời gian và tỷ lệ thời gian nhắm mắt. Âm thanh cảnh báo người lái buồn ngủ khi lái xe sẽ không phát ra chỉ bởi người lái xe cảm thấy buồn ngủ hoặc ngáp.**
- **Ngay cả khi người lái không cảm thấy buồn ngủ, nếu họ thường xuyên nhắm mắt hoặc chớp mắt, âm thanh cảnh báo người lái buồn ngủ khi lái xe có thể phát ra.**
- **Âm thanh cảnh báo người lái không chú ý khi lái xe có thể phát ra nếu người lái xe nghiêng người về phía trước hoặc ngó đầu ra ngoài khi xe đang chạy.**
- **Âm thanh cảnh báo người lái không chú ý khi lái xe sẽ không phát ra nếu xe dừng hoặc đi chậm, ngay cả khi người lái xe không nhìn về phía trước.**
- **Hệ thống giám sát người lái xe thu thập và lưu trữ dữ liệu về đặc điểm khuôn mặt người lái xe. Dữ liệu nhận diện khuôn mặt được lưu trong xe và không được truyền tải khỏi xe. Dữ liệu này không được truyền tải hoặc lưu trữ bởi SUBARU hay bất kỳ cá nhân nào khác. Có thể tắt Hệ thống giám sát người lái xe và xóa các dữ liệu đã lưu về người lái xe bằng cách làm theo hướng dẫn bên dưới. Không thể sử dụng bất kỳ chức năng an toàn hoặc tiện dụng nào của Hệ thống giám sát người lái xe tắt nếu hệ thống này tắt.**

Tính khả dụng của các chức năng này phụ thuộc vào cài đặt Hệ thống giám sát người lái xe và cài đặt chức năng nhận diện người dùng.

Các chức năng khả dụng

			Hệ thống giám sát người lái xe[*1]	
			ON	OFF
Chức năng nhận diện người dùng[*2]	ON	Cảnh báo lái xe không chú ý/ buồn ngủ khi lái xe	Khả dụng	Không khả dụng
		Chức năng nhận diện người dùng	Khả dụng	Không khả dụng
	OFF	Cảnh báo lái xe không chú ý/buồn ngủ khi lái xe	Khả dụng	Không khả dụng
		Chức năng nhận diện người dùng	Không khả dụng	

- CÒN TIẾP -

Các chức năng khả dụng

			Hệ thống giám sát người lái xe*1	
			ON	OFF
Chức năng nhận diện người dùng*2		Đăng ký người dùng	Khả dụng	Không khả dụng
		Xóa người dùng	Khả dụng	Không khả dụng
		Xóa tất cả người dùng	Khả dụng	Không khả dụng
		Đăng ký người dùng	Không khả dụng	Không khả dụng
		Xóa người dùng	Khả dụng	Không khả dụng
		Xóa tất cả người dùng	Khả dụng	Không khả dụng

*1: Có thể BẬT/TẮT hệ thống này trên màn hình thông tin trung tâm. Tham khảo mục “Cài đặt xe” ☞ Tr. 197.

*2: Có thể BẬT/TẮT chức năng này trong phần cài đặt tùy chỉnh của màn hình thông tin trung tâm. Tham khảo “Cài đặt xe” ☞Tr. 197.

Tính khả dụng của các chức năng này tùy thuộc vào việc người dùng đã được đăng ký hay chưa.

Các chức năng khả dụng

	Đã đăng ký người dùng	Chưa đăng ký người dùng
Chức năng nhận diện người dùng	Khả dụng	Không khả dụng

■ Chức năng nhận diện người dùng

Khi một người dùng đăng ký xong, có thể khôi phục các cài đặt sau.

▼ Cá nhân hóa đồng hồ

- Màn hình cơ bản trên màn hình cụm đồng hồ (màn hình màu LCD)

Hiển thị màn hình người dùng đã chọn vào lần cuối họ rời khỏi xe.

▼ Cá nhân hóa màn hình thông tin trung tâm

- Màn hình cơ bản của màn hình thông tin trung tâm

Hiển thị màn hình người dùng đã chọn vào lần cuối họ rời khỏi xe.

- Màn hình lượng nhiên liệu tiêu hao

Hiển thị mức tiêu thụ nhiên liệu trung bình đối với các chuyến đi trong quá khứ của người dùng đó.

▼ Cá nhân hóa chế độ điều hòa không khí

- Cài đặt điều hòa không khí

Khôi phục cài đặt nhiệt, chế độ gió thổi ưu tiên và các cài đặt ưu tiên khác mà người dùng đã chọn vào lần cuối rời khỏi xe.

LƯU Ý

Khi người dùng được nhận diện ra khỏi xe trong khi chế độ Max A/C đang bật và

công tắc động cơ đẩy đã tắt, hệ thống sẽ lưu trữ cài đặt được cấu hình trước khi chế độ Max A/C được bật.

▼ Thay đổi cài đặt cá nhân hóa

Mục		
Cá nhân hóa đồng hồ*	Màn hình cơ bản trên màn hình cụm đồng hồ (màn hình màu LCD)	Khi màn hình tùy chỉnh liên kết với chức năng đồng bộ người dùng và cài đặt được thay đổi, màn hình tùy chỉnh sẽ được khôi phục.
Trạng thái BẬT/TẮT của Hệ thống giám sát người lái		

* : Khi Hệ thống giám sát người lái xe TẮT, hệ thống này sẽ tiếp tục lưu các cài đặt tại thời điểm ngay trước khi TẮT hệ thống, kể cả khi chọn màn hình và thay đổi cài đặt.

- CÒN TIẾP -

■ Cảnh báo người lái không chú ý/buồn ngủ khi lái xe

Trong khi lái xe, hệ thống giám sát người lái xe sẽ theo dõi và cảnh báo cho người lái xe trong trường hợp họ không chú ý hoặc buồn ngủ.

Khi cảnh báo người lái không chú ý/buồn ngủ khi lái xe kích hoạt, âm thanh cảnh báo sẽ phát ra và màn hình cảnh báo sẽ xuất hiện.

LƯU Ý

- **Cảnh báo người lái không chú ý/buồn ngủ khi lái xe hoạt động bất kể trạng thái của chức năng nhận diện người dùng.**
- **Cảnh báo người lái không chú ý khi lái xe không kích hoạt khi tín hiệu báo rẽ đang hoạt động hoặc khi cần số ở vị trí "R".**
- **Khi đèn báo hệ thống phanh tránh va chạm TẮT sáng lên trên màn hình cụm đồng hồ (màn hình màu LCD), thời điểm kích hoạt cảnh báo người lái không chú ý khi lái xe vẫn sẽ không thay đổi ngay cả khi phát hiện thấy phương tiện hoặc chướng ngại vật phía trước. Để biết thêm chi tiết về hệ thống EyeSight, hãy tham khảo phần bổ sung trong Hướng dẫn sử dụng dành cho hệ thống EyeSight.**

▼ Cảnh báo người lái không chú ý khi lái xe



Hệ thống sẽ cảnh báo người lái xe khi nhận thấy rằng người lái xe có khả năng không chú ý.

Khi cảnh báo người lái không chú ý khi lái xe kích hoạt, âm thanh cảnh báo sẽ phát ra và màn hình thông báo sẽ xuất hiện trên màn hình cụm đồng hồ (màn hình màu LCD).

Khi hệ thống Eyesight phát hiện thấy phương tiện hoặc chướng ngại vật ở phía trước, cảnh báo người lái không chú ý khi lái xe có thể kích hoạt sớm hơn bình thường. Tham khảo phần bổ sung của Hướng dẫn sử dụng xe về hệ thống EyeSight.

▼ Cảnh báo buồn ngủ khi lái xe

Hệ thống phát hiện khả năng người lái xe buồn ngủ dựa trên mức độ họ nhắm mắt và cảnh báo sẽ được đưa ra cho người lái xe. Khi cảnh báo người lái buồn ngủ khi lái xe kích hoạt, âm thanh cảnh báo sẽ phát ra và màn hình thông báo sẽ xuất hiện.

	Màn hình cụm đồng hồ (màn hình màu LCD)	Màn hình thông tin trung tâm	Âm thanh cảnh báo
Buồn ngủ khi lái xe			Bíp, bíp... (Kêu đến khi người lái xe mở mắt.)
Rất buồn ngủ			Bíp, bíp, bíp, bíp, bíp (5 lần)
Hơi buồn ngủ		—	Bíp
Không buồn ngủ	—	—	—

■ Cảnh báo/đèn báo Hệ thống giám sát người lái xe

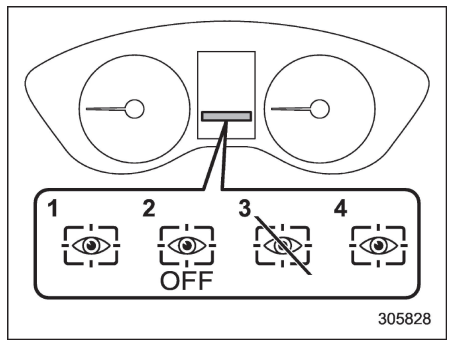

1 Đèn báo Hệ thống giám sát người lái xe hoạt động (xanh lá cây)
2 Đèn báo Hệ thống giám sát người lái xe TẮT
3 Đèn báo Hệ thống giám sát người lái xe tạm dừng hoạt động
4 Đèn cảnh báo Hệ thống giám sát người lái xe (màu vàng)

Đèn báo/cảnh báo Hệ thống giám sát người lái thể hiện trạng thái hệ thống trên màn hình cụm đồng hồ (màn hình màu LCD).

LƯU Ý

Khi đèn báo Hệ thống giám sát người lái xe TẮT, đèn báo Hệ thống giám sát người lái xe tạm dừng hoạt động hoặc

- CÒN TIẾP -

cảnh báo Hệ thống giám sát người lái xe sáng, không thể sử dụng Hệ thống giám sát người lái xe. Thêm vào đó, không thể chọn các mục sau.

- **Đăng ký người dùng**
- **Xóa người dùng**
- **Xóa tất cả người dùng**

▼ Đèn báo Hệ thống giám sát người lái xe hoạt động (xanh lá cây)

Đèn báo này sáng khi Hệ thống giám sát người lái xe đang hoạt động.

▼ Đèn báo Hệ thống giám sát người lái xe TẮT

Đèn báo này sáng khi người dùng tắt Hệ thống giám sát người lái xe và Hệ thống giám sát người lái xe không hoạt động.

▼ Đèn báo Hệ thống giám sát người lái xe tạm dừng hoạt động

Đèn báo này sáng khi Hệ thống giám sát người lái xe tạm dừng hoạt động.

LƯU Ý

Hệ thống giám sát người lái xe tạm dừng hoạt động trong những tình huống sau.

- **Khi nhiệt độ bộ phận chính của Hệ thống giám sát người lái xe cao hoặc thấp.**
- **Khi Hệ thống giám sát người lái xe không thể theo dõi chuyển động mắt của người lái xe.**
- **Khi Hệ thống giám sát người lái xe không thể theo dõi chuyển động lông mày, mắt, mũi hoặc miệng của người lái.**
- **Khi camera và nguồn sáng hồng ngoại (LED) bị che khuất và Hệ thống giám sát người lái không thể giám sát người lái xe một cách chính xác.**

▼ Đèn cảnh báo Hệ thống giám sát người lái xe (màu vàng)

Đèn cảnh báo này sáng khi có sự cố với Hệ thống giám sát người lái xe. Bạn nên liên lạc với đại lý SUBARU để kiểm tra hệ thống.

■ Sử dụng Hệ thống giám sát người lái xe

▼ Nhận diện người dùng

Khi một người dùng được đăng ký với chức năng nhận diện người dùng, Hệ thống giám sát người lái xe sẽ thực hiện các bước sau.

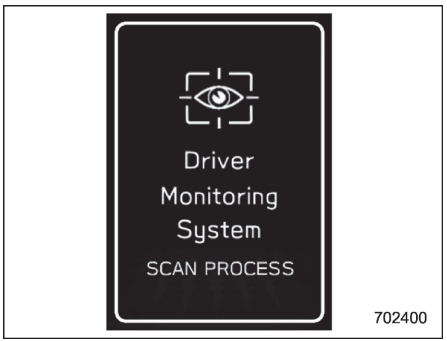

1. Khi cửa mở và công tắc khóa điện TẮT, màn hình nhận diện người dùng và Hệ thống giám sát người lái xe bắt đầu nhận diện người dùng.

   Trong một số trường hợp, màn hình nhận diện người dùng có thể không xuất hiện khi mở cửa, ví dụ như sau khi vừa mới TẮT công tắc khóa điện. Trong những trường hợp đó, quá trình nhận diện người dùng sẽ bắt đầu khi cửa đóng lại dù màn hình nhận diện người dùng không xuất hiện.



2. Hãy ngồi vào ghế lái xe và nhìn về phía trước một lát.
3. Khi quy trình nhận diện người dùng hoàn tất, màn hình Xin chào sẽ xuất hiện trên cụm đồng hồ (màn hình màu LCD).

Lúc này, cài đặt điều hòa không khí, màn hình cơ bản của cụm đồng hồ (màn hình màu LCD), màn hình cơ bản của màn hình thông tin trung tâm và các cài đặt tùy chỉnh sẽ thay đổi dựa trên thông tin người dùng.

LƯU Ý

- **Khi nhấn công tắc điều khiển màn hình thông tin trung tâm, màn hình nhận diện người dùng sẽ bị hủy nhưng quy trình nhận diện người dùng vẫn sẽ tiếp tục.**
- **Khi không nhận diện được người dùng, hãy tiến hành nhận diện lần nữa theo hướng dẫn, tham khảo mục "Khi không nhận diện được người dùng" ☞Tr. 383.**
- **Quy trình nhận diện người dùng sẽ không diễn ra khi bạn đang lái xe.**

▼ Khi không nhận diện được người dùng

Trong trường hợp sau, chức năng nhận diện người dùng có thể không được thực hiện và thông báo "Dừng nhận diện người dùng." có thể hiển thị.

- Có vật cản camera.

Gỡ bỏ vật cản đó và thực hiện quá trình trong phần tham khảo sau để thực hiện lại quy trình nhận diện người dùng.

Tham khảo mục "Hệ thống giám sát người lái" ☞Tr. 203.

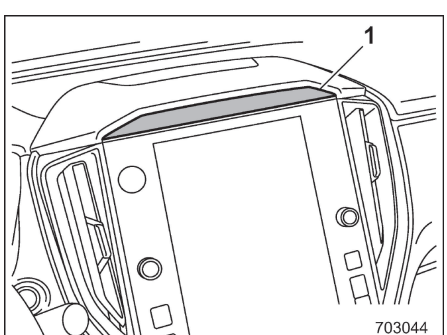

1 Camera

LƯU Ý

- **Chức năng nhận diện người dùng có thể không thực hiện được khi có bụi bẩn hoặc dấu vân tay trên camera nhận diện người dùng. Hãy dùng vải mềm hoặc vải ẩm đã vắt để vệ sinh.**
- **Khi TẮT chức năng đồng bộ người dùng, không thể lặp lại quá trình quét khuôn mặt bằng cách chỉnh tay.**

■ Đăng ký và xóa người dùng

Có thể đăng ký người dùng trong Hệ thống giám sát người lái xe và xóa những người dùng đã đăng ký. Để biết thêm về quy trình đăng ký và xóa người dùng, hãy tham khảo "Hệ thống cảnh báo lái xe" ☞Tr. 203.

LƯU Ý

- **Khi đèn báo Hệ thống giám sát người lái xe TẮT, đèn báo Hệ thống giám sát người lái xe tạm dừng hoạt động hoặc cảnh báo Hệ thống giám sát người lái xe bật sáng, không thể chọn các mục sau.**
  - **Đăng ký người dùng**
  - **Xóa người dùng**
  - **Xóa tất cả người dùng**
- **Thông tin người dùng cũng có thể bị xóa bằng cách đặt lại màn hình**

- CÒN TIẾP -

thông tin trung tâm về cài đặt mặc định của nhà sản xuất. Khi cài đặt mặc định được khôi phục, tất cả thông tin người dùng sẽ bị xóa. Không thể khôi phục cài đặt mặc định khi Hệ thống giám sát người lái xe TẮT.

■ BẬT/TẮT Hệ thống giám sát người lái xe

LƯU Ý

- **Khi Hệ thống giám sát người lái xe TẮT sau khi hoàn tất nhận diện người dùng, chức năng nhận diện người dùng sẽ lưu lại trạng thái BẬT/TẮT của Hệ thống giám sát người lái xe.**
- **Ngay cả khi Hệ thống giám sát người lái được đặt thành TẮT, hệ thống này sẽ tự động BẬT khi cửa tài xế được mở và đóng trong khi xe dừng lại. Điều này chỉ xảy ra khi cài đặt nhận diện người dùng được BẬT. Sau đó, hệ thống tự động trở về trạng thái TẮT.**
- **Sau khi Hệ thống giám sát người lái xe TẮT, nếu Hệ thống giám sát người lái xe BẬT trong khi mở cửa người lái, quy trình nhận diện người dùng có thể diễn ra không chính xác.**

▼ Bật/tắt Hệ thống giám sát người lái xe

Để bật và tắt Hệ thống giám sát người lái xe, hãy sử dụng màn hình thông tin trung tâm Tham khảo mục “Cài đặt xe” ☞Tr. 197. Khi Hệ thống giám sát người lái xe TẮT, đèn báo Hệ thống giám sát người lái xe TẮT trên màn hình cụm đồng hồ (màn hình màu LCD) sẽ sáng.

LƯU Ý

Ngay cả khi Hệ thống giám sát người lái bị tắt, chức năng nhận diện người dùng cũng không tự động bật hoặc tắt.

▼ Cài đặt nhận diện người dùng

Có thể BẬT/TẮT chức năng nhận diện người dùng của Hệ thống giám sát người lái xe. Để biết thêm về quy trình cài đặt, tham khảo mục “Cài đặt xe” ☞ Tr. 197.

LƯU Ý

- **Không thể thay đổi cài đặt chức năng nhận diện người dùng cho riêng từng người dùng.**
- **Cài đặt mặc định của chức năng nhận diện người dùng là BẬT.**
- **Khi chức năng nhận diện người dùng bị TẮT, không thể chọn các mục sau.**
  - **Lặp lại quá trình quét khuôn mặt**
  - **Đăng ký người dùng**

■ Cách lấy mã nguồn sử dụng phần mềm nguồn mở

Thông tin về phần mềm mã nguồn mở miễn phí

Sản phẩm này sử dụng Phần mềm nguồn mở miễn phí (FOSS).

Có thể tìm hiểu thông tin về giấy phép và/hoặc mã nguồn của FOSS đó theo các đường dẫn sau.

http://www.embedded-carmultimedia.jp/RTOS/License/oss/DMS_0101/

8-1. Lái xe mới – 1.600 km (1.000 dặm) đầu tiên ...388
8-2. Gợi ý tiết kiệm nhiên liệu 388
8-3. Khí thải động cơ (cacbon monoxit) 388
8-4. Bầu lọc khí thải 389
8-5. Bộ lọc khí thải động cơ xăng (nếu trang bị)...390
Khi đèn cảnh báo của bộ lọc khí thải động cơ xăng sáng lên.... 390
Khi đèn cảnh báo của bộ lọc khí thải động cơ xăng nhấp nháy.... 391
8-6. Kiểm tra định kỳ 392
8-7. Lái xe ở nước ngoài 392
8-8. Thường xuyên lái xe để tránh làm cạn ắc quy....392
8-9. Hướng dẫn lái xe có AWD 393
8-10. Lái xe trên đường và địa hình khác 394
Trước khi lái xe 395
Trong khi lái xe.... 395
Sau khi lái xe 396
8-11. Lái xe vào mùa đông 396
Vận hành xe khi trời lạnh.... 396
Lái xe trên đường có tuyết và băng.... 398
Chống ăn mòn.... 399
Lốp xe đi trên tuyết.... 399
Xích lốp.... 400
Lắc xe.... 400
8-12. Xếp đồ lên xe....400
Thanh đỡ nắp capo.... 401
8-13. Kéo xe moóc....402
Bảo dưỡng 403
Tải trọng kéo 403
Đầu nối kéo xe móc (Tùy chọn tại đại lý) 403
Khi không nên kéo xe moóc 403
Xích an toàn xe moóc.... 403
Gương chiếu hậu bên ngoài.... 404
Đèn xe moóc.... 404
Lốp xe 404
Hướng dẫn kéo xe moóc.... 405
Thông tin bổ sung dành cho thị trường châu Âu.. 408

8-1. Lái xe mới – 1.600 km (1.000 dặm) đầu tiên

Hiệu suất và tuổi thọ của chiếc xe của bạn phụ thuộc vào cách bạn xử lý và chăm sóc chiếc xe của bạn trong lúc nó còn mới. Thực hiện theo các hướng dẫn trong 1.600 km đầu tiên (1.000 dặm):

- Không được rồ ga. Không để tốc độ động cơ vượt quá 4.000 vòng/phút trừ trường hợp khẩn cấp.
- Không lái xe với tốc độ động cơ hoặc tốc độ xe không đổi trong một thời gian dài, dù nhanh hay chậm.
- Tránh khởi động đột ngột và tăng tốc quá nhanh, trừ trường hợp khẩn cấp.
- Tránh phanh đột ngột, trừ trường hợp khẩn cấp.

Quy trình này nên được áp dụng tương tự khi gắn động cơ mới hoặc đại tu động cơ hoặc khi thay má phanh mới.

8-2. Gợi ý tiết kiệm nhiên liệu

Những gợi ý sau sẽ giúp tiết kiệm nhiên liệu của bạn.

- Điều chỉnh cần số phù hợp với tốc độ và điều kiện đường sá.
- Tránh tăng tốc hoặc giảm tốc đột ngột. Luôn tăng tốc nhẹ nhàng cho đến khi bạn đạt được tốc độ mong muốn. Sau đó cố gắng duy trì tốc độ đó càng lâu càng tốt.
- Không nhấn bàn đạp ga liên tục và tránh rồ ga.
- Tránh để động cơ chạy không tải khi không cần thiết.
- Đảm bảo động cơ luôn được điều chỉnh chính xác.
- Giữ cho lốp xe được bơm căng đúng đến áp suất được hiển thị trên tem thông tin lốp ở dưới chốt cửa người lái. Áp suất thấp sẽ làm tăng hao mòn lốp và tiêu thụ nhiên liệu.
- Chỉ sử dụng điều hòa không khí khi cần thiết.
- Đảm bảo bánh trước và sau luôn được căn chỉnh chính xác.
- Tránh mang theo hành lý hoặc hàng hóa không cần thiết.
- Đồng hồ ECO chỉ ra mức tiết kiệm nhiên liệu. Để biết thêm thông tin chi tiết, tham khảo “Đồng hồ ECO ☞Tr. 176.

8-3. Khí thải động cơ (cacbon monoxit)

⚠ CẢNH BÁO

- **Không hít khí thải động cơ. Khí thải động cơ có chứa cacbon monoxit, một loại khí không màu và không mùi, nguy hiểm hoặc thậm chí gây chết người nếu hít phải.**
- **Luôn bảo dưỡng đúng cách hệ thống xả động cơ để ngăn khí thải động cơ vào xe.**
- **Không bao giờ chạy động cơ trong một không gian kín, chẳng hạn như nhà để xe, ngoại trừ việc cần thiết lái xe vào hoặc ra khỏi không gian đó trong một thời gian ngắn.**
- **Tránh để xe trong khu vực đỗ xe một thời gian dài trong khi động cơ đang chạy. Nếu điều đó là bắt buộc, hãy sử dụng quạt gió để không khí bên ngoài có thể đi vào xe.**
- **Luôn luôn giữ cho lưới tản nhiệt của quạt làm mát phía trước không có tuyết, lá hoặc các vật cản khác để đảm bảo hệ thống thông gió**

luôn hoạt động tốt.

- **Nếu bất cứ lúc nào bạn nghi ngờ rằng khói thải đi vào bên trong xe, hãy kiểm tra và khắc phục sự cố càng sớm càng tốt. Nếu bạn phải lái xe trong những điều kiện này, chỉ lái xe khi tất cả các cửa sổ mở hoàn toàn.**
- **Giữ cửa cốp sau ở trạng thái đóng trong khi lái xe để ngăn khí thải vào xe.**

LƯU Ý

Do sự giãn nở và co lại của các kim loại được sử dụng trong sản xuất hệ thống ống xả, bạn có thể nghe thấy tiếng kêu phát ra từ hệ thống xả trong một thời gian ngắn sau khi động cơ đã tắt. Âm thanh này là bình thường.

8-4. Bầu lọc khí thải

⚠ CẢNH BÁO

- **Tránh nguy cơ hỏa hoạn. Không lái xe hoặc đỗ xe ở bất cứ đâu gần các vật liệu dễ cháy (ví dụ: cỏ, giấy, giẻ hoặc lá), vì bộ chuyển đổi xúc tác hoạt động ở nhiệt độ rất cao.**
- **Giữ tất cả mọi người và các vật liệu dễ cháy tránh xa ống xả trong khi động cơ đang vận hành. Khí thải rất nóng.**

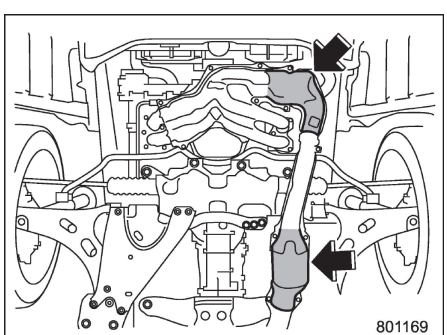

Bầu lọc khí thải được lắp đặt trong hệ thống ống xả. Nó đóng vai trò là chất xúc tác để giảm HC, CO và NOx trong khí thải, do đó mang lại nguồn khí thải sạch hơn.

Để tránh làm hư hại bầu lọc khí thải:

- Chỉ sử dụng nhiên liệu không chì. Ngay cả một lượng nhỏ nhiên liệu chì sẽ làm hỏng bộ chuyển đổi xúc tác.
- Không bao giờ khởi động động cơ bằng cách đẩy hoặc kéo xe.
- Tránh rồ ga.
- Không bao giờ tắt động cơ trong khi xe đang di chuyển.
- Đảm bảo động cơ luôn được điều chỉnh. Nếu bạn cảm thấy động cơ hoạt động nặng (động cơ không nổ, nổ sớm hoặc đốt cháy không hoàn toàn), chúng tôi khuyên bạn nên kiểm tra và sửa chữa chiếc xe của mình bởi một đại lý ủy quyền của SUBARU.
- Không sơn lót hoặc áp dụng các phương pháp xử lý chống gỉ lên tấm chắn nhiệt của bộ chuyển đổi xúc tác và hệ thống xả.
- Không lái xe khi nhiên liệu ở mức cực thấp.

8-5. Bộ lọc khí thải động cơ xăng (nếu trang bị)

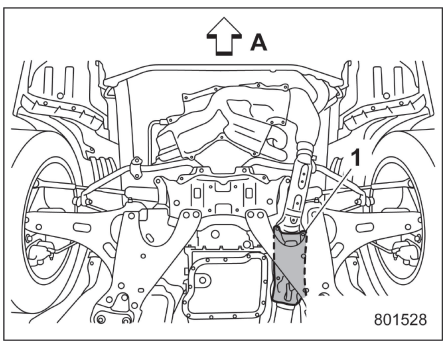

A Phía trước xe
1 Bộ lọc khí thải động cơ xăng

Bộ lọc khí thải động cơ xăng là một thiết bị giúp loại bỏ các hạt vật chất trong khí thải của động cơ xăng.

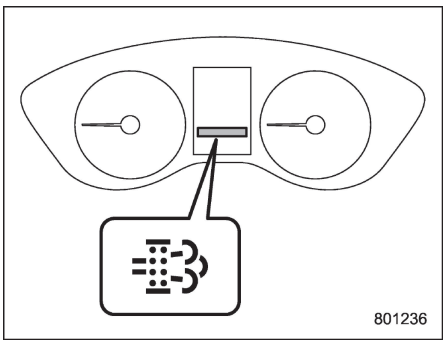

Đèn cảnh báo bộ lọc khí thải động cơ xăng sáng

■ Khi đèn cảnh báo của bộ lọc khí thải động cơ xăng sáng lên

Đèn cảnh báo bộ lọc khí thải động cơ xăng sẽ sáng khi lượng vật chất tích tụ vượt quá giới hạn cụ thể. Khi đèn cảnh báo bộ lọc khí thải động cơ xăng bật sáng, hãy lái xe để tái tạo bộ lọc khí thải động cơ xăng. Hãy lái xe như sau sau khi làm nóng động cơ hoàn toàn.

- Lái xe với tốc độ từ 60 km/h (37 mph) trở lên.
- Hãy định kỳ nhả bàn đạp ga.

Đèn báo sẽ tắt sau khoảng 30 phút.

Nếu đèn báo không tắt, bạn nên liên hệ đại lý SUBARU.

⚠ CẢNH BÁO

Khi lái xe để phục hồi bộ lọc khí thải động cơ xăng, hãy lưu ý tới các điểm sau. Không làm như vậy có thể dẫn tới vi phạm luật giao thông hoặc tai nạn.

- **Tìm một địa điểm lái xe an toàn và hợp pháp.**
- **Tuân thủ giới hạn tốc độ và lưu ý tới phương tiện di chuyển phía sau bạn khi nhả bàn đạp ga.**

LƯU Ý

- **Khó có thể đạt hiệu suất lọc mong muốn trong những tình huống sau, khi việc lọc khí thải trong khi lái xe sẽ cần nhiều công suất động cơ hơn bình thường.**

  - Lái xe lên dốc, qua sa mạc và trên đường tuyết, đường không trải nhựa và đường đất

  - Trên xe có 5 hành khách hoặc nhiều hàng hóa.

- **Không sử dụng kiểm soát hành trình trong khi đang lái xe để phục hồi bộ lọc khí thải động cơ xăng.**
- **Không lái xe để phục hồi bộ lọc khí thải động cơ xăng trong khi đang kéo theo một thứ/phương tiện khác.**
- **Trong khi đèn cảnh báo bộ lọc khí thải động cơ xăng sáng, tốc độ động cơ sẽ cao hơn kèm với tiếng ồn và rung động của động cơ cao hơn bình thường để phục hồi bộ lọc khí thải động cơ xăng.**

▼ Hướng dẫn tránh làm đèn cảnh báo bộ lọc khí thải động cơ xăng sáng

Các chuyến đi ngắn liên tục trong khi nhiệt độ thấp với tốc độ thấp sẽ tăng khả năng đèn cảnh báo bộ lọc khí thải động cơ xăng sáng. Đèn cảnh báo bộ lọc khí thải động cơ xăng sẽ ít khi sáng hơn khi lái xe ở khu vực ngoại thành và định kỳ nhả bàn đạp ga.

▼ Cách tái tạo bộ lọc khí thải động cơ xăng khi lái xe một cách hiệu quả

Đèn cảnh báo bộ lọc khí thải động cơ xăng sẽ tắt nhanh hơn nếu bạn lái xe để phục hồi bộ lọc khí thải động cơ xăng như sau.

- Định kỳ nhả bàn đạp ga (khoảng 3 giây tới 10 giây một lần)
- Lái xe với tốc độ động cơ từ 2.000 tới 2.500 vòng/phút ở chế độ số tay. Tham khảo “Chọn chế độ số tay” ☞Tr. 306.

LƯU Ý

- **Khi tốc độ động cơ quá thấp, đèn cảnh báo bộ lọc khí thải động cơ xăng có thể mất nhiều thời gian hơn để tắt.**
- **Khi tốc độ động cơ quá cao, không thể tái tạo bộ lọc khí thải động cơ xăng.**

■ Khi đèn cảnh báo của bộ lọc khí thải động cơ xăng nhấp nháy

Khi đèn cảnh báo của bộ lọc khí thải động cơ xăng nhấp nháy, bạn nên tham khảo đại lý SUBARU gần nhất để kiểm tra ngay lập tức.

⚠ THẬN TRỌNG

- **Không lái xe trong thời gian dài khi đèn cảnh báo bộ lọc khí thải động cơ xăng nhấp nháy. Làm như vậy có thể khiến công suất động cơ bị giới hạn để bảo vệ động cơ và bộ lọc khí thải động cơ xăng. Khi công suất động cơ bị giới hạn, tốc độ xe cũng sẽ bị giới hạn và khả năng tăng tốc và leo dốc sẽ giảm.**
- **Không kéo xe khác khi đèn báo bộ lọc khí thải động cơ xăng đang nhấp nháy. Làm như vậy có thể làm cho xe không thể đi được.**

LƯU Ý

Không thể sử dụng kiểm soát hành trình khi đèn cảnh báo bộ lọc khí thải động cơ xăng đang nhấp nháy.

8-6. Kiểm tra định kỳ

Để xe của bạn luôn trong tình trạng tốt nhất, hãy kiểm tra xe sau một khoảng thời gian hoặc quãng đường lái xe nhất định và tuân theo các dịch vụ bảo dưỡng được nêu trong lịch bảo dưỡng.

8-7. Lái xe ở nước ngoài

Khi có kế hoạch sử dụng xe của bạn ở nước khác:

- Xác nhận xem có loại nhiên liệu phù hợp ở đó không. Tham khảo “Yêu cầu về nhiên liệu” ☞ Tr. 293.
- Tuân thủ mọi quy định và yêu cầu của mỗi quốc gia.

8-8. Thường xuyên lái xe để tránh làm cạn ắc quy

Ắc quy xe là vật tư tiêu hao. Nếu không duy trì mức sạc ắc quy thường xuyên, ắc quy sẽ bị hỏng và có thể cần thay sớm hơn dự kiến. Sạc ắc quy bằng cách chạy động cơ. Thỉnh thoảng nên lái xe trong thời gian dài hơn để tránh cạn ắc quy, đặc biệt là nếu xe chỉ được lái thường xuyên trong thời gian ngắn mỗi ngày (ví dụ: chỉ 10 phút) hoặc nếu xe đỗ trong 10 ngày trở lên. Có thể khôi phục trạng thái sạc và duy trì hiệu suất ắc quy bằng cách lái xe trong thời gian dài hơn (ví dụ: hơn 30 phút). Nếu bạn không thể lái xe đủ mức thời gian này, bạn nên sạc ắc quy khi cần. Nếu bạn không làm gì, ắc quy sẽ bị cạn. Đây là đặc điểm bình thường của bất kỳ loại ắc quy nào.

8-9. Hướng dẫn lái xe có AWD

⚠ CẢNH BÁO

- **Luôn duy trì tốc độ lái xe an toàn theo điều kiện đường và thời tiết để tránh gặp tai nạn khi rẽ gắt, trong khi phanh đột ngột hoặc trong các điều kiện tương tự khác.**
- **Luôn luôn hết sức cẩn thận khi lái xe – việc quá tự tin vào hệ thống dẫn động được trang bị trên xe có thể dễ dàng dẫn đến tai nạn nghiêm trọng.**
- **Khi thay thế hoặc lắp đặt lốp xe, tất cả bốn lốp xe phải giống nhau cho các mục sau đây.**

  (a) Kích thước

  (b) Ký hiệu tốc độ

  (c) Chỉ số tải

  (d) Chu vi

  (e) Cấu trúc

  (f) Nhà sản xuất

  (g) Thương hiệu (mô hình gai)

  (h) Độ mòn

Đối với các mục từ (a) tới (c), bạn phải tuân theo các thông số kỹ thuật được in trên tem thông tin lốp. Tem thông tin lốp được đặt trên trụ cửa điều khiển.

Nếu cả bốn lốp không giống nhau ở các mục từ (a) tới (h), hư hại cơ khí nghiêm trọng có thể xảy ra đối với hệ thống truyền động của xe và ảnh hưởng tới các mục sau.

- Lái xe

- Điều khiển

- Phanh

- Hiệu chuẩn đồng hồ tốc độ/đồng hồ đo quãng đường

- Khoảng cách giữa thân và lốp xe

Nó cũng có thể nguy hiểm và dẫn đến mất kiểm soát phương tiện, và nó có thể dẫn đến tai nạn.

⚠ THẬN TRỌNG

Nếu bạn cần sử dụng lốp dự phòng tạm thời để thay cho lốp thủng, hãy sử dụng lốp dự phòng tạm thời gốc được dự trữ trong xe. Sử dụng các kích thước khác có thể dẫn đến thiệt hại cơ học nghiêm trọng cho hệ thống dẫn động.

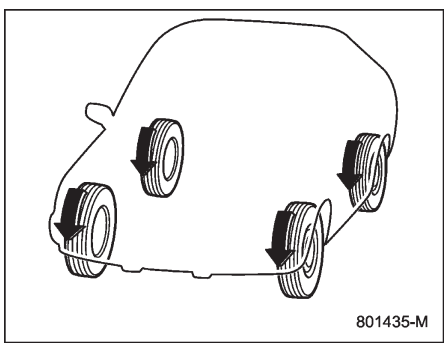

Hệ thống dẫn động phân bổ sức mạnh động cơ cho cả bốn bánh. Xe được trang bị AWD có lực kéo tốt hơn khi lái xe trên đường trơn trượt, ẩm ướt hoặc phủ tuyết và khi di chuyển ra khỏi bùn, cát hoặc đất. Bằng cách thay đổi phân bổ công suất giữa bánh trước và bánh sau, xe có AWD của SUBARU có lực kéo tốt hơn khi tăng tốc và lực phanh mạnh hơn khi giảm tốc.

Do đó, chiếc SUBARU AWD của bạn có

- CÒN TIẾP -

thể xử lý khác với xe dẫn động hai bánh bình thường và mang một số tính chất đặc trưng của xe có AWD. Vì mục đích an toàn cũng như để tránh làm hỏng hệ thống AWD, bạn nên ghi nhớ các hướng dẫn sau.

- Xe có trang bị AWD có khả năng leo lên những con đường dốc trong điều kiện đường có tuyết hoặc trơn trượt tốt hơn so với xe dẫn động hai bánh. Tuy nhiên, có rất ít sự khác biệt trong việc xử lý tình huống rẽ gắt hoặc phanh đột ngột. Do đó, khi lái xe xuống dốc hoặc rẽ cua, hãy nhớ giảm tốc độ và duy trì khoảng cách đủ rộng với các phương tiện khác.
- Không thử lái xe qua ao và vũng nước hoặc đường ngập nước. Nước chảy vào cửa hút khí động cơ hoặc ống xả hoặc nước bắn vào các bộ phận điện có thể làm hỏng xe của bạn và có thể khiến nó bị chết máy.
- Xe được trang bị AWD có thể vượt qua các khu vực có điều kiện khắc nghiệt bị bao phủ bởi tuyết, bùn và bùn loãng, hoặc cát và đất. Tuy nhiên, nó được thiết kế dựa trên một chiếc xe để chạy địa hình và không phải là một chiếc xe địa hình. Do đó, nên giữ gìn xe có AWD như xe chở khách thông thường.
- Luôn kiểm tra hiệu quả phanh của xe bạn ngay sau khi lái xe trên cát, bùn hoặc vũng nước. Để kiểm tra điều này, hãy lái xe chậm và đạp bàn đạp phanh. Lặp lại quá trình đó nhiều lần để làm khô đĩa phanh và má phanh.
- Luôn kiểm tra áp suất lốp ở nhiệt độ phòng trước khi lái xe. Tham khảo mức áp suất lốp khuyến nghị trên tem thông tin lốp ở trụ cửa phía người lái.
- Chỉ dùng xích lốp với lốp trước.
- Việc lái xe AWD thường xuyên trong các điều kiện lái xe khắc nghiệt như đổi dốc hoặc đường bụi sẽ đòi hỏi phải thay thế thường xuyên hơn các hạng mục sau so với quy định trong “Lịch bảo trì” ☞Tr. 455.

  - Dầu bôi trơn động cơ
  - Dầu phanh
  - Dầu cầu hộp số sau
  - Dầu hộp số biến thiên vô cấp
  - Dầu cầu hộp số trước
- Có một số lưu ý an toàn bạn cần tuân thủ khi kéo xe. Để biết thêm thông tin chi tiết, hãy tham khảo “Kéo xe” ☞ Tr. 433.

8-10. Lái xe trên đường và địa hình khác

⚠ CẢNH BÁO

- **Luôn duy trì tốc độ lái xe an toàn theo điều kiện đường và thời tiết để tránh gặp tai nạn khi rẽ gắt, trong khi phanh đột ngột hoặc trong các điều kiện tương tự khác.**
- **Luôn luôn hết sức cẩn thận khi lái xe – việc quá tự tin vào hệ thống dẫn động được trang bị trên xe có thể dễ dàng dẫn đến tai nạn nghiêm trọng.**
- **Khi có gió tạt ngang mạnh, hãy lái đủ chậm để duy trì kiểm soát xe. Luôn nhớ rằng xe của bạn có thân xe và trọng tâm cao hơn nên sẽ dễ bị ảnh hưởng bởi gió tạt ngang hơn xe chở hành khách bình thường.**
- **Không thử lái xe qua ao và vũng nước hoặc đường ngập nước. Nước chảy vào cửa hút khí của động cơ hoặc ống xả, hoặc nước bắn vào các bộ phận điện có thể làm hư hại . Không thử lái xe qua ao và vũng nước hoặc đường ngập nước. Nước chảy vào cửa hút khí của động cơ hoặc ống xả,**

hoặc nước bắn vào các bộ phận điện có thể làm hư hại xe và có thể gây chết máy. Trong trường hợp này, bạn nên liên hệ ngay với đại lý SUBARU. Dù ở độ sâu nào, dòng nước cũng có thể cuốn trôi đất dưới lốp xe, dẫn đến mất khả năng bám đường và thậm chí là lật xe.

⚠ THẬN TRỌNG

- **Việc lái mẫu xe AWD thường xuyên trong các điều kiện lái xe khắc nghiệt như đường gồ ghề hoặc địa hình khác sẽ đòi hỏi phải thay thế thường xuyên hơn các hạng mục sau so với quy định trong "Lịch bảo trì" ☞Tr. 455.**

  - Dầu bôi trơn động cơ

  - Dầu phanh

- **Sau khi lái xe trên đường sỏi hoặc đường gồ ghề, hãy kiểm tra gầm xe xem có hư hỏng, biến dạng hoặc sơn bị bong tróc không. Bạn nên liên hệ đại lý SUBARU để kiểm tra xe trong thời gian sớm nhất nếu phát hiện bất thường.**

Do tính năng AWD và khoảng cách gầm cao hơn, bạn có thể lái chiếc SUBARU của mình trên một số đường địa hình giới hạn. Nhưng vui lòng nhớ rằng là SUBARU có tính năng AWD là một chiếc xe chở khách và không phải là một chiếc xe địa hình thông thường cũng không phải là một chiếc xe địa hình. Nếu bạn lái chiếc SUBARU đi địa hình, một số lưu ý an toàn thông thường nhất định như những điều trong danh sách sau đây nên được thực hiện.

■ Trước khi lái xe

- **Hãy chắc chắn rằng bạn và tất cả các hành khách đã thắt dây an toàn.**
- **Mang một số thiết bị dùng trong trường hợp khẩn cấp, chẳng hạn như dây kéo hoặc dây xích, xẻng, khối chặn bánh xe, bộ sơ cứu và điện thoại di động hoặc bộ đàm.**
- **Cố định tất cả hàng hóa bên trong xe và đảm bảo rằng không xếp hàng cao hơn so với lưng ghế. Trong khi dừng hoặc giật đột ngột, hàng hóa không được giữ chặt có thể sẽ văng xung quanh xe và gây thương tích. Không chồng đồ nặng lên trần. Xếp nặng lên nóc xe sẽ nâng cao trọng tâm xe và khiến xe dễ bị lật hơn.**
- **Không lắp vào xe lốp lớn hơn mức chỉ định trong hướng dẫn này.**

■ Trong khi lái xe

Lưu ý an toàn chung:

- Hãy lái xe cẩn thận. Đừng mạo hiểm không cần thiết bằng cách lái xe trong khu vực nguy hiểm hoặc trên địa hình gồ ghề.
- Giảm tốc và luôn thận trọng. Khi lái xe đi địa hình, bạn sẽ không có hướng dẫn của làn đường giao thông được đánh dấu, các đường cong nghiêng, biển báo giao thông và tương tự.
- Không lái xe băng ngang dốc cao. Thay vào đó, lái xe thẳng lên hoặc xuống dốc. Một chiếc xe có thể dễ dàng đi lấn sàng một bên hơn là đi thẳng từ đầu đến cuối. Tránh lái xe thẳng lên hoặc xuống dốc nào quá dốc.
- Tránh các thao tác xoay mạnh, đặc biệt là ở tốc độ cao hơn.
- Không nắm vào bên trong hoặc nan hoa của tay lái. Một va chạm mạnh có thể làm giật bánh xe và làm bạn bị thương. Thay vào đó, đặt những ngón tay và ngón tay cái ở bên ngoài vành.
- Không lái xe hoặc đỗ xe trên hoặc gần các vật liệu dễ bắt lửa như cỏ khô hoặc lá rụng vì chúng có thể dễ dàng bị cháy. Hệ thống ống xả rất nóng trong khi động cơ đang vận hành và ngay sau khi động cơ dừng lại. Điều này có thể tạo ra nguy cơ hỏa hoạn.

- CÒN TIẾP -

Thận trọng khi lái xe trong tình huống đặc biệt nguy hiểm:

- Nếu bạn phải lắc xe để ra khỏi cát hoặc bùn, hãy nhấn nhẹ bàn đạp ga và liên tục di chuyển cần số qua lại giữa vị trí "D" và "R". Không được rồ ga. Để có lực kéo tốt nhất có thể, tránh quay bánh xe khi cố gắng đưa xe thoát ra ngoài.
- Khi mặt đường cực kỳ trơn trượt, lốp xe có thể đạt được độ bám đường tốt hơn bằng cách khởi động xe với hộp số ở số 2 thay vì số 1. Tham khảo "Chọn chế độ số tay" ☞Tr. 306.

■ Sau khi lái xe

- Luôn kiểm tra độ hiệu quả của phanh xe ngay sau khi lái xe qua cát, bùn hoặc nước. Để kiểm tra điều này, hãy lái xe chậm và đạp bàn đạp phanh. Lặp lại quá trình đó nhiều lần để làm khô đĩa phanh và má phanh.

.

- Sau khi lái xe qua cỏ cao, bùn, đá, cát sông, v.v., hãy kiểm tra xem có cỏ, bụi cây, giấy, giẻ, đá, cát, v.v. dính vào hay mắc kẹt trên gầm xe hay không. Hãy loại bỏ chúng ra khỏi gầm. Nếu chiếc xe được sử dụng khi những vật này bị mắc kẹt hoặc dính chặt vào gầm xe, sự cố hoặc hỏa hoạn cơ học có thể xảy ra.
- Rửa gầm xe sau khi lái xe đi địa hình. Các bộ phận treo đặc biệt dễ bị tích tụ bụi bẩn vì vậy chúng cần được rửa kỹ.

8-11. Lái xe vào mùa đông

■ Vận hành xe khi trời lạnh

Hãy mang theo một số thiết bị cần thiết trong trường hợp khẩn cấp, chẳng hạn như dụng cụ cạo cửa sổ, túi cát, pháo sáng, xẻng nhỏ và cáp mồi.

Kiểm tra ắc quy và dây cáp. Nhiệt độ lạnh làm giảm dung lượng ắc quy. Ắc quy phải ở trong tình trạng tốt để cung cấp đủ năng lượng cho mùa đông.

Thường cần nhiều thời gian hơn để khởi động động cơ trong điều kiện trời rất lạnh. Hãy sử dụng dầu bôi trơn động cơ có cấp độ và độ nhớt phù hợp với trời lạnh. Sử dụng dầu mùa hè nặng sẽ làm cho việc khởi động động cơ khó hơn.

Giữ cho khóa cửa không bị đóng băng bằng cách phun lên chúng chất làm tan băng hoặc glycerin.

Cố gắng mở cửa bị đóng băng có thể làm hỏng hoặc tách các dải cao su mỏng xung quanh cửa. Nếu cửa bị đóng băng, sử dụng nước nóng để làm tan băng, và sau đó lau kỹ phần nước.

Sử dụng nước rửa kính chắn gió có chứa dung dịch chống đông. Không sử dụng chất chống đông động cơ hoặc các chất thay thế khác vì chúng có thể làm hỏng lớp sơn của xe.

Nếu bạn đổ một loại dung dịch rửa kính mới vào trong bình chứa nước rửa kính có nồng

độ khác với dung dịch cũ, hãy rửa sạch dung dịch cũ trong ống dẫn giữa bình chứa nước rửa kính chắn gió và vòi phun nước rửa kính bằng cách vận hành hệ thống rửa kính trong một khoảng thời gian nhất định. Mặt khác, nếu nồng độ của dung dịch còn lại trong đường ống quá thấp so với nhiệt độ bên ngoài, nó có thể đóng băng và chặn vòi phun.

⚠ THẬN TRỌNG

- **Điều chỉnh nồng độ nước rửa thích hợp với nhiệt độ bên ngoài. Nếu nồng độ không phù hợp, nước rửa kính phun ra có thể đóng băng trên kính chắn gió và cản trở tầm nhìn của bạn, ngoài ra nước rửa kính có thể đóng băng trong bình chứa nước rửa kính.**
- **Hãy cẩn thận để không làm lẫn tạp chất vào nước rửa kính khi đổ vào bình chứa. Việc nước bị ô nhiễm có thể gây ra trục trặc, chẳng hạn như làm tắc nghẽn máy bơm.**
- **Các quy định của tiểu bang hoặc địa phương về các hợp chất hữu cơ dễ bay hơi có thể hạn chế sử dụng methanol, một chất phụ gia chống đông kính chắn gió thông thường. Chỉ nên sử dụng dung dịch tẩy rửa có chứa chất chống đông không chứa metanol nếu chúng bảo vệ sơn xe, lưỡi gạt nước mưa và hệ thống rửa kính của bạn trong thời tiết lạnh.**

▼ Trước khi lái xe

Trước khi vào xe, hãy phủi hết tuyết hoặc băng ra khỏi giày vì điều đó có thể khiến bàn đạp bị trơn và lái xe nguy hiểm.

Trong khi làm nóng xe trước khi lái xe, hãy kiểm tra xem chân ga, chân phanh và tất cả các điều khiển khác có hoạt động trơn tru không.

Dọn sạch băng và tuyết đã tích tụ dưới vè xe để tránh gây khó khăn cho việc điều khiển. Trong thời gian lái xe vào mùa đông khắc nghiệt, định kỳ hãy dừng khi và ở nơi nào an toàn để dọn băng tuyết và kiểm tra dưới vè xe.

▼ Đỗ xe trong thời tiết lạnh

⚠ CẢNH BÁO

Tuyết có thể gây nguy hiểm từ việc giữ khí thải dưới xe của bạn. Phủi tuyết ra khỏi ống xả và xung quanh xe của bạn nếu bạn đỗ xe dưới tuyết khi động cơ đang chạy.

⚠ THẬN TRỌNG

- **Không sử dụng phanh tay khi đỗ xe trong khoảng thời gian dài trong thời tiết lạnh bởi phanh có thể bị đóng băng ở vị trí đó.**
- **Khi đỗ xe ở nơi có tuyết hoặc khi tuyết rơi, hãy nâng lưỡi gạt mưa ra khỏi kính để tránh hư hại.**
- **Trong bất kỳ điều kiện nào sau đây, hệ thống phanh có thể bị đóng băng, khiến hiệu quả phanh giảm.**

  - Khi xe bị bỏ lại sau khi đi trên những con đường phủ đầy tuyết

  - Khi để xe đỗ trong cơn bão tuyết Kiểm tra tuyết hoặc băng tích tụ trên hệ thống treo, phanh đĩa và

  Kiểm tra tuyết hoặc băng tích tụ trên hệ thống treo, phanh đĩa và ống phanh bên dưới xe. Nếu có tuyết hoặc băng đóng thành khối, hãy gỡ bỏ và cẩn thận để không làm hỏng phanh đĩa, ống phanh hoặc dây đai ABS.

- CÒN TIẾP -

Khi đỗ xe trong thời gian dài dưới thời tiết lạnh, bạn nên tuân thủ các hướng dẫn sau.

1. Đặt cần số ở vị trí “P”.
2. Sử dụng chặn dưới lốp xe để ngăn xe di chuyển.

▼ Tiếp nhiên liệu trong thời tiết lạnh

Để giúp ngăn chặn hơi ẩm hình thành trong hệ thống nhiên liệu và nguy cơ đóng băng, nên sử dụng phụ gia chống đông trong bình nhiên liệu trong thời tiết lạnh. Chỉ sử dụng các chất phụ gia đặc biệt được thiết kế cho mục đích này. Khi sử dụng phụ gia chống đóng băng, tác dụng của nó sẽ kéo dài lâu hơn nếu bình nhiên liệu được đổ đầy lại bất cứ khi nào mức nhiên liệu đạt đến một nửa.

Nếu không dùng đến xe SUBARU trong một thời gian dài, tốt nhất là nên đổ đầy bình nhiên liệu.

■ Lái xe trên đường có tuyết và băng

⚠ CẢNH BÁO

Không sử dụng kiểm soát hành trình trên những con đường trơn trượt như đường tuyết hoặc băng. Điều này có thể gây mất kiểm soát xe.

⚠ THẬN TRỌNG

Tránh lái xe liên tục kéo dài trong bão tuyết. Tuyết sẽ vào hệ thống nạp của động cơ và có thể cản trở luồng khí, có thể dẫn đến tắt máy hoặc thậm chí là hỏng.

Để tránh trơn và trượt, tránh phanh đột ngột, tăng tốc đột ngột, lái xe tốc độ cao và rẽ gắt khi lái xe trên đường tuyết hoặc băng.

Luôn duy trì khoảng cách đủ rộng giữa xe của bạn và xe phía trước để tránh phải phanh gấp.

Để bổ trợ phanh chân, sử dụng phanh động cơ hiệu quả để kiểm soát tốc độ xe. (Chuyển sang số thấp hơn khi cần thiết.)

Tránh chuyển số đột ngột. Hành động như vậy có thể làm cho các bánh xe bị khóa, có thể dẫn đến mất kiểm soát xe.

Hệ thống chống bó cứng phanh (ABS) giúp nâng cao hiệu suất phanh xe của bạn trên những con đường đầy tuyết và băng. Để biết thêm thông tin về việc phanh trên mặt đường trơn trượt, hãy tham khảo “Hệ thống chống bó cứng phanh (ABS)” ☞Tr. 313 và “Hệ thống kiểm soát cân bằng thân xe” ☞Tr. 315.

▼ Vận hành cần gạt mưa khi tuyết rơi

Trước khi lái xe trong thời tiết lạnh, đảm bảo lưỡi gạt mưa cao su không bị đóng băng vào kính chắn gió hoặc cửa sổ phía sau.

Nếu lưỡi gạt mưa cao su bị đóng băng vào kính chắn gió hoặc cửa sổ phía sau, hãy thực hiện quy trình sau.

- Để khử sương ở miếng cao su của lưỡi gạt mưa, sử dụng bộ sưởi với luồng khí ở chế độ “ ” và nhiệt độ được đặt ở mức ấm tối đa cho đến khi miếng cao su của lưỡi gạt mưa hoàn toàn tan băng. Tham khảo “Điều hòa không khí” ☞Tr. 251.
- Hãy sử dụng thiết bị khử sương lưỡi gạt mưa nếu xe của bạn có trang bị. Thiết bị này rất hữu ích với việc khử sương ở miếng cao su của lưỡi gạt mưa. Tham khảo “Hệ thống sưởi kính và làm tan băng” ☞Tr. 244.
- Để khử sương ở miếng cao su của lưỡi gạt mưa phía sau, sử dụng bộ sấy kính phía sau. Tham khảo “Hệ thống sưởi kính và làm tan băng” ☞Tr. 244.

Khi lái xe trong trời tuyết, nếu tuyết đóng băng bắt đầu dính trên bề mặt kính chắn gió mặc dù gạt mưa vẫn hoạt động, sử dụng bộ sưởi kính với luồng khí ở chế độ “ ” và nhiệt độ ở mức ấm tối đa. Sau khi kính chắn gió đủ nóng để khử sương tuyết, hãy dùng nước rửa kính chắn gió để rửa đi. Tham khảo “Nước rửa kính chắn gió” ☞Tr. 242.

Tuyết bám vào gạt mưa sẽ khiến thiết bị hoạt động không hiệu quả. Nếu tuyết bám vào gạt mưa, hãy đỗ xe ở nơi an toàn và phủi tuyết. Nếu bạn dừng xe ở bên đường, hãy bật đèn nhấp nháy cảnh báo nguy hiểm để ra tín hiệu cho những người lái xe khác. Tham khảo "Đèn nhấp nháy cảnh báo nguy hiểm" ☞Tr. 144.

Chúng tôi khuyên bạn nên sử dụng lưỡi gạt mưa không đóng băng (lưỡi gạt mùa đông) trong suốt thời gian có thể có tuyết. Lưỡi gạt loại này cho hiệu suất lau vượt trội trong điều kiện tuyết. Hãy chắc chắn sử dụng lưỡi phù hợp với xe của bạn.

⚠ THẬN TRỌNG

Trong quá trình lái xe tốc độ cao, lưỡi gạt mưa không đóng băng có thể không hoạt động tốt như lưỡi gạt mưa tiêu chuẩn. Nếu điều này xảy ra, giảm tốc độ xe.

LƯU Ý

Khi thời gian cần sử dụng lưỡi gạt mưa không đóng băng kết thúc, hãy thay thế chúng bằng lưỡi gạt mưa tiêu chuẩn.

■ Chống ăn mòn

Tham khảo "Chống ăn mòn" ☞Tr. 448.

■ Lốp xe đi trên tuyết

⚠ CẢNH BÁO

- **Khi thay thế hoặc lắp đặt lốp xe, tất cả bốn lốp xe phải giống nhau cho các mục sau đây.**

  (a) Kích thước

  (b) Ký hiệu tốc độ

  (c) Chỉ số tải

  (d) Chu vi

  (e) Cấu trúc

  (f) Nhà sản xuất

  (g) Thương hiệu (mô hình gai)

  (h) Độ mòn

  Đối với các mục từ (a) tới (c), bạn phải tuân theo các thông số kỹ thuật được in trên tem thông tin lốp. Tem thông tin lốp được đặt trên trụ cửa điều khiển.

  Nếu cả bốn lốp không giống nhau ở các mục từ (a) tới (h), hư hại cơ học nghiêm trọng có thể xảy ra đối với hệ thống truyền động của xe và ảnh hưởng tới các mục sau.

  - Lái xe

  - Điều khiển

  - Phanh

  - Hiệu chuẩn đồng hồ tốc độ/đồng hồ đo quãng đường

  - Khoảng cách giữa thân và lốp xe

  Nó cũng có thể nguy hiểm và dẫn đến mất kiểm soát phương tiện, và nó có thể dẫn đến tai nạn.

- **Không sử dụng kết hợp lốp bố toả tròn, lốp bố xiên hoặc lốp bố sợi dệt chéo vì nó có thể gây ra các đặc điểm xử lý nguy hiểm và dẫn đến tai nạn.**

Vào mùa đông, có thể tăng cường hiệu suất bằng việc sử dụng lốp xe được thiết kế riêng cho điều kiện lái xe mùa đông. Nếu bạn chọn lắp đặt lốp xe mùa đông trên xe của bạn, hãy chắc chắn sử dụng đúng kích cỡ và loại lốp. Cả bốn lốp xe phải có cùng kích thước, cấu trúc, nhãn hiệu và chỉ số tải và không bao giờ được kết hợp lốp bố toả tròn, lốp bố xiên hoặc lốp bố sợi dệt chéo vì điều này có thể dẫn đến các đặc điểm nguy hiểm. Nhớ lái xe cẩn thận mọi lúc bất kể loại lốp nào trên xe của bạn.

- CÒN TIẾP -

■ Xích lốp

Nếu cần sử dụng xích lốp để lái xe trên đường có tuyết hoặc băng, hãy tuân thủ các lưu ý an toàn sau:

- Chỉ lắp đặt xích lốp vào bánh trước.
- Chỉ sử dụng dây xích có kích thước chính xác cho lốp xe của bạn để không làm hỏng thân xe hoặc hệ thống treo. Bạn nên tham khảo ý kiến với đại lý SUBARU để biết thêm thông tin về loại xích lốp có thể sử dụng.
- Không đặt xích lốp vào lốp dự phòng tạm thời.
- Khi lái xe với xích lốp, lái xe ở tốc độ dưới 30 km/h (19 dặm/giờ).
- Sau khi lắp xích lốp, hãy kiểm tra để đảm bảo khu vực xung quanh thành bên trong của lốp không chạm vào ống phanh, hệ thống treo hoặc thân xe.

Luôn luôn cẩn thận khi lái xe có xích lốp – việc quá tự tin vào chiếc xe có gắn xích lốp có thể dễ dàng dẫn đến tai nạn nghiêm trọng.

▼ Mẫu xe có bộ sữa chữa lốp thủng

⚠ CẢNH BÁO

Khi bất kỳ lốp nào bị thủng, bạn có thể vá lốp tạm thời. Tuy nhiên, không sử dụng xích lốp trên lốp vá. Nếu bất kỳ lốp trước nào bị thủng dù buộc phải sử dụng xích lốp, bạn nên liên hệ với đại lý SUBARU gần nhất.

■ Lắc xe

Nếu bạn phải lắc chiếc xe để đưa nó ra khỏi cát hoặc bùn, hãy đạp nhẹ chân ga và di chuyển cần số qua lại giữa “1”/ “D” và “R” liên tục. Không được rồ ga. Để có lực kéo tốt nhất có thể, tránh quay bánh xe khi cố gắng đưa xe thoát ra ngoài.

Khi mặt đường cực kỳ trơn, bạn có thể đạt được lực kéo tốt hơn bằng cách khởi động xe với hộp số ở vị trí thứ 2 so với số 1.

Để biết thêm thông tin về cách giữ hộp số ở số 2, hãy tham khảo “Chọn chế độ số tay” ☞Tr. 306.

8-12. Xếp đồ lên xe

⚠ CẢNH BÁO

Không cho phép hành khách ngồi trên ghế sau đã gập lại hoặc trong khu vực chở hàng. Làm như vậy có thể dẫn đến chấn thương nghiêm trọng.

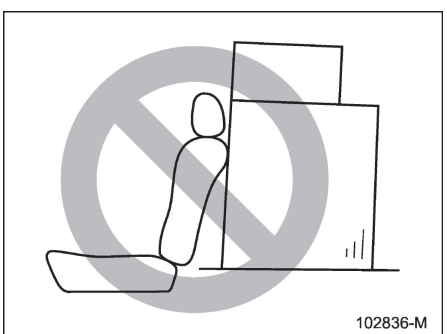

⚠ CẢNH BÁO

- **Không xếp hành lý hoặc hàng hóa cao hơn đỉnh ghế ngồi vì chúng có thể đổ về phía trước và làm người trên xe bị thương trong trường hợp phanh gấp hoặc tai nạn. Xếp hành lý hoặc hàng hóa thấp, càng gần sàn càng tốt.**

- **Khi bạn mang theo một thứ gì đó bên trong xe, hãy cất giữ nó bất cứ khi nào bạn có thể để tránh bị văng xung quanh xe trong khi dừng đột ngột, rẽ mạnh hoặc gặp tai nạn.**
- **Không xếp đồ nặng lên nóc xe. Những tải trọng này làm tăng trọng tâm xe lên và làm cho nó dễ bị lật hơn.**
- **Giữ chặt đúng cách các vật phẩm có kích thước dài để ngăn chúng bắn về phía trước và gây thương tích nghiêm trọng khi dừng đột ngột.**
- **Không bao giờ vượt quá giới hạn tải trọng tối đa. Nếu bạn làm như vậy, một số bộ phận trên xe có thể bị hư hại hoặc thay đổi cách xe hoạt động. Điều này có thể dẫn đến mất kiểm soát và gây thương tích cá nhân. Đồng thời, quá tải có thể làm giảm tuổi thọ của xe.**
- **Không đặt bất kỳ thứ gì lên kệ phía sau của nắp khu vực chở hàng mở rộng. Đồ vật đó có thể lăn về phía trước khi xe dừng đột ngột hoặc va chạm. Có thể gây thương tích nghiêm trọng.**

⚠ THẬN TRỌNG

Không mang theo bình xịt, thùng chứa chất lỏng dễ cháy hoặc ăn mòn hoặc bất kỳ vật dụng nguy hiểm nào khác trong xe.

LƯU Ý

Để tiết kiệm nhiên liệu tốt hơn, không mang theo hàng hóa không cần thiết.

■ Thanh đỡ nắp capo

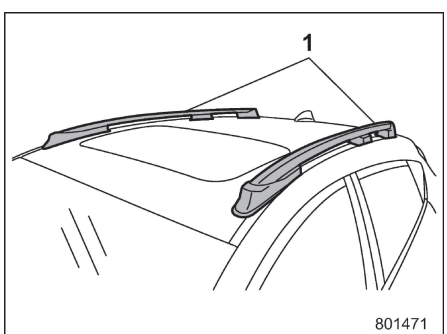

1 Thanh đỡ nắp capo

Có thể chở hàng hóa trên nóc xe sau khi cố định thanh ngang trên nóc xe vào thanh đỡ nắp capo và lắp đặt giá đỡ phù hợp. Khi lắp đặt thanh ngang trên nóc và giá đỡ, hãy làm theo hướng dẫn của nhà sản xuất. Hệ thống thanh đỡ nắp capo được thiết kế để đỡ tải trọng (hàng hóa, thanh ngang và giá đỡ) tối đa 80 kg (176 lbs). Hãy đảm bảo hàng hóa không vượt quá tổng khối lượng xe và tổng trọng cực đại của cầu.

⚠ THẬN TRỌNG

- **Khi sử dụng giá đỡ, đảm bảo rằng tổng trọng tải hàng hóa, thanh ngang trên nóc xe và giá đỡ không vượt quá 80 kg (176 lbs). Chở quá giới hạn tải trọng có thể làm hư hại xe. Đọc hướng dẫn từ nhà sản xuất và chú ý để không vượt quá giới hạn tải của các bộ phận.**
- **Để phục vụ mục đích chở hàng hóa, cần phải sử dụng thanh đỡ nắp capo cùng với thanh ngang được SUBARU khuyến nghị và bất kỳ giá đỡ nào phù hợp có thể cần đến. Không chỉ dùng riêng thanh đỡ nắp capo để vận chuyển hàng hóa. Không làm như vậy có thể dẫn đến hư hại cho nóc xe hoặc lớp sơn, hoặc gây nguy hiểm trên đường do hàng hóa rơi xuống.**

- CÒN TIẾP -

LƯU Ý

Hãy nhớ rằng trọng tâm của xe thay đổi theo trọng lượng của tải trọng trên nóc xe, do đó ảnh hưởng đến việc lái xe.

Hãy lái xe cẩn thận. Tránh khởi động nhanh, phanh gấp và dừng đột ngột. Hiệu ứng gió ngược sẽ bị tăng lên.

8-13. Kéo xe moóc

⚠ CẢNH BÁO

- **Đối với các xe có bộ dụng cụ sửa chữa lốp xe thủng: Khi bất kỳ lốp nào bị thủng, bạn có thể vá lốp tạm thời. Tuy nhiên, không được kéo rơ moóc khi sử dụng lốp này. Chúng tôi khuyên bạn nên tham khảo ý kiến của đại lý SUBARU gần nhất để biết chi tiết.**
- **Chỉ sử dụng giá treo cầu phù hợp cho quá trình kéo rơ moóc. Chỉ sử dụng cái móc như một cái móc mang trọng lượng. Không sử dụng với bất kỳ loại phân bổ trọng lượng nào.**
- **Phải lắp đặt xương tăng cứng cản tiêu chuẩn sau khi tháo đầu nối kéo xe moóc. Chúng tôi khuyên bạn nên tham khảo ý kiến đại lý SUBARU để mua thanh giảm chấn tiêu chuẩn nếu bạn không có cái gốc.**
- **Mức độ an toàn sẽ giảm và nguy cơ thương tích cho hành khách sẽ tăng trong trường hợp xảy ra tai nạn nếu đầu nối kéo xe moóc hoặc xương tăng cứng cản tiêu chuẩn không được lắp đặt. Một trong số chúng phải được lắp đặt trên xe.**
- **Nếu đầu nối kéo xe moóc được lắp đặt, không thể lắp đặt móc kéo phía sau (bu-lông vòng).**

Xe của bạn được thiết kế và dự định sẽ được sử dụng chủ yếu như một phương tiện chở khách. Kéo theo rơ-moóc sẽ tải thêm vào động cơ xe của bạn, hệ thống động lực, phanh, lốp và hệ thống treo và có ảnh hưởng xấu đến việc tiết kiệm nhiên liệu.

Ở một số quốc gia, có một số quy định mà bạn phải tuân theo khi kéo một xe mooc. Nếu bạn quyết định kéo một rơ moóc, sự an toàn và hài lòng của bạn phụ thuộc vào việc sử dụng đúng thiết bị và vận hành một cách thận trọng chiếc xe của bạn. Chúng tôi khuyên bạn nên tìm kiếm lời khuyên của đại lý SUBARU để hỗ trợ bạn trong việc mua một chiếc móc và các thiết bị kéo cần thiết khác phù hợp với chiếc xe của bạn. Ngoài ra, hãy chắc chắn làm theo các hướng dẫn về cài đặt và sử dụng chính xác được cung cấp bởi các nhà sản xuất xe mooc và thiết bị kéo khác.

SUBARU không chịu trách nhiệm về thương tích hoặc hư hỏng xe do thiết bị kéo rơ moóc, hoặc do bất kỳ lỗi hoặc thiếu sót nào trong các hướng dẫn đi kèm với thiết bị đó hoặc do bạn không tuân theo các hướng dẫn thích hợp.

LƯU Ý

Hệ thống tự động dừng/khởi động (nếu có) sẽ không hoạt động khi kéo rơ moóc Tham khảo mục "Hệ thống tự động dừng/khởi động" ☞Tr. 335.

■ Bảo dưỡng

Nếu bạn sử dụng xe của mình để kéo rơ moóc, việc bảo dưỡng cần được thực

hiện thường xuyên hơn do phần tải trọng bổ sung. Tham khảo "Lịch bảo dưỡng" ☞Tr. 455.

Trong mọi trường hợp, không nên kéo xe moóc bằng xe mới hoặc xe mới lắp đặt bất kỳ bộ phận truyền động mới nào (động cơ, hộp số, cầu, vòng bi bánh xe,...) trong vòng 1.600 km (1.000 dặm) đầu tiên.

■ Tải trọng kéo

Trước khi kéo rơ moóc, chúng tôi khuyên bạn nên xác nhận khả năng kéo và tải khớp bi với đại lý SUBARU gần nhất hoặc tài liệu đăng ký xe và/hoặc hướng dẫn lắp đặt xe kéo và đảm bảo rơ moóc của bạn nằm trong khả năng kéo.

Tổng trọng lượng xe moóc (trọng lượng xe moóc có phanh cộng với trọng lượng hàng hóa trên xe moóc) không được vượt quá tải trọng kéo tối đa. Hãy nhớ rằng tải khớp cầu sẽ tăng tải cho xe. Cả trọng lượng tối đa cho phép (MPW) và/hoặc tổng khối lượng xe (GVM) và trọng lượng trục sau tối đa cho phép (MPAW phía sau) và/hoặc tổng tải trọng trục sau (GALR phía sau) đều không được vượt quá.

⚠ CẢNH BÁO

Không bao giờ vượt quá trọng lượng kéo tối đa. Vượt quá trọng lượng kéo tối đa có thể gây thương tích cá nhân và thiệt hại cho xe.

■ Đầu nối kéo xe móc (Tùy chọn tại đại lý)

Nên sử dụng đầu nối kéo xe moóc SUBARU chính hãng. Tham khảo ý kiến đại lý SUBARU của bạn để biết chi tiết.

Thường xuyên kiểm tra xem bu lông và đai ốc lắp có được siết chặt không.

⚠ THẬN TRỌNG

Không sửa đổi hệ thống xả, hệ thống phanh hoặc hệ thống khác của xe khi lắp đặt một móc nối hoặc thiết bị kéo rơ moóc khác.

■ Khi không nên kéo xe moóc

⚠ THẬN TRỌNG

- **Nên giữ vệ sinh khung, không để điểm tiếp xúc bị bám bụi và ăn mòn. Các bề mặt chỉ yêu cầu được làm sạch bằng vải. Không sử dụng dầu mỡ hoặc chất bôi trơn khác.**
- **Nếu không lắp đặt chốt cầu, nên lắp nút nhựa vào khung để bảo vệ và giữ vệ sinh.**

Khi móc cầu không được sử dụng, hãy sử dụng mũ cầu và bảo quản an toàn.

■ Xích an toàn xe moóc

Trong trường hợp đầu nối móc kéo rơ moóc hoặc móc cầu bị đứt hoặc bị ngắt kết nối, rơ moóc có thể bị rời ra và tạo ra nguy cơ an toàn giao thông.

Giắc kéo xe moóc loại cố định:

Để an toàn, luôn kết nối xe kéo và rơ moóc bằng xích an toàn rơ moóc. Nên sử dụng tổng cộng hai dây xích, một dây ở bên phải và một dây ở bên trái xe moóc. Bắt xích đan chéo nhau qua dưới lưỡi xe mooc để ngăn rơ moóc rơi xuống đất trong trường hợp lưỡi rơ moóc bị mất kết nối với móc

- CÒN TIẾP -

cầu. Đảm bảo xích dùng để kết nối có đủ độ chùng trong trường hợp cua gấp; tuy nhiên, hãy cẩn thận để xích không kéo lê trên mặt đất.

Giắc kéo xe moóc loại tháo rời được:

Gắn một xích vào lỗ ở phía bên trái móc kéo.

Đảm bảo xích dùng để kết nối có đủ độ chùng trong trường hợp cua gấp; tuy nhiên, hãy cẩn thận để xích không kéo lê trên mặt đất.

Để biết thêm thông tin về cách nối xích an toàn, hãy tham khảo hướng dẫn dành cho giắc kéo xe và rơ moóc.

■ Gương chiếu hậu bên ngoài

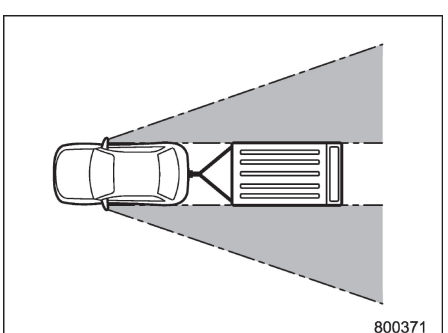

Nhiều quốc gia có các quy định yêu cầu gương chiếu hậu đặc biệt bên ngoài khi kéo xe moóc. Sau khi móc chiếc rơ moóc đến xe của bạn, hãy kiểm tra xem gương chiếu hậu tiêu chuẩn có cung cấp tầm nhìn phía sau tốt mà không có điểm mù đáng kể. Nếu các điểm mù đáng kể xảy ra với các gương chiếu hậu bên tiêu chuẩn của xe, hãy sử dụng các gương chiếu hậu bên ngoài bổ sung phù hợp với quy định.

■ Đèn xe moóc

Khi kết nối đèn xe moóc với hệ thống điện trên xe, cần sửa đổi mạch điện đèn trên xe để tăng công suất và phù hợp với thay đổi của hệ thống dây điện. Để đảm bảo đèn xe moóc được kết nối đúng cách, chúng tôi khuyên bạn nên tham khảo ý kiến đại lý SUBARU của mình. Kiểm tra hoạt động chính xác của đèn báo rẽ và đèn chiếu sáng mỗi khi bạn kết nối rơ moóc với xe của mình.

⚠ THẬN TRỌNG

Nối trực tiếp hoặc kết nối đèn xe moóc không đúng cách có thể làm hỏng hệ thống điện của xe và gây ra sự cố cho hệ thống đèn xe.

■ Lốp xe

Hãy chắc chắn rằng tất cả các lốp xe trên xe của bạn được bơm căng đến áp suất trong điều kiện kéo như thể hiện trên tem thông tin lốp nằm dưới trục cửa bên phía tài xế.

Tình trạng lốp xe, kích thước, chỉ số tải trọng và áp suất bơm phù hợp phải tuân thủ thông số kỹ thuật của nhà sản xuất xe moóc.

⚠ CẢNH BÁO

Không bao giờ kéo rơ moóc khi lốp dự phòng tạm thời được sử dụng. Lốp dự phòng tạm thời không được thiết kế để duy trì tải kéo. Sử dụng lốp dự phòng tạm thời khi kéo có thể dẫn đến hỏng lốp dự phòng và/hoặc kém ổn định của xe và có thể dẫn đến tai nạn.

■ Hướng dẫn kéo xe moóc

⚠ CẢNH BÁO

- **Không bao giờ vượt quá 80 km/h (50 dặm/giờ) hoặc giới hạn tốc độ kéo hợp pháp, tùy theo mức nào thấp hơn. Vượt quá giới hạn tốc độ có thể gây mất ổn định xe và/hoặc có thể dẫn đến tai nạn.**
- **Khi lái xe lên dốc trong thời tiết nóng, điều hòa có thể tự động tắt để bảo vệ động cơ không bị quá nhiệt.**
- **Khi lái xe lên dốc trong thời tiết nóng, hãy chú ý đến các chỉ số sau vì động cơ và hộp số tương đối dễ bị quá nhiệt.**

  - Đồng hồ nhiệt độ nước làm mát động cơ

  - Đèn cảnh báo nhiệt độ dầu hộp số (AT OIL TEMP)
- **Khi kéo rơ moóc, vô lăng, độ ổn định, khoảng cách dừng và hiệu suất phanh sẽ khác nhau so với hoạt động bình thường. Bạn không bao giờ nên lái xe ở tốc độ quá cao mà luôn luôn thận trọng khi kéo rơ moóc. Bạn cũng nên ghi nhớ kỹ những hướng dẫn.**

⚠ THẬN TRỌNG

- **Với các mẫu xe có trang bị hệ thống SRVD, khi kéo xe moóc, hãy chạm vào "Hệ thống phát hiện phương tiện phía sau" (SUBARU Rear Vehicle Detection) để tắt hệ thống. Hệ thống có thể không hoạt động đúng do sóng radar bị chặn. Để biết chi tiết cách bật/tắt Hệ thống phát hiện phương tiện phía sau (SRVD), tham khảo mục "Cài đặt xe" ☞ Tr. 197.**
- **Đối với các mẫu xe có trang bị hệ thống Phanh tự động khi lùi (RAB), hãy tham khảo ý kiến đại lý SUBARU để biết thêm thông tin về việc kéo xe moóc.**
- **Khi kéo rơ moóc ở nhiệt độ cao hoặc trên dốc dài, hãy chú ý đến đồng hồ đo và chỉ báo sau vì động cơ và hộp số khá dễ bị quá nhiệt.**

  - Đồng hồ nhiệt độ nước làm mát động cơ. Tham khảo mục "Động cơ quá nhiệt" ☞Tr. 432.

  - Đèn cảnh báo nhiệt độ dầu hộp số

Nếu xe của bạn được trang bị SI-DRIVE và khi kéo rơ moóc lên dốc cao, không lái xe ở chế độ Intelligent (I). Bạn nên lái xe ở chế độ Sport (S).

Tuy nhiên, có thể kéo rơ moóc ở bất kỳ chế độ nào của SI-DRIVE trên dốc xuống dốc.

▼ Trước khi bắt đầu đi

- Hãy chắc chắn kiểm tra các quy định liên quan đến tốc độ tối đa hoặc hạn chế lái xe đối với xe kéo rơ moóc. Nếu bạn đang lái xe qua một số quốc gia, hãy kiểm tra từng quy định của từng quốc gia trước khi rời khỏi nhà, bởi vì các quy định có thể khác nhau.
- Kiểm tra xem tình trạng xe và giá móc xe có tốt không. Nếu có bất kỳ vấn đề nào, không kéo xe moóc.
- Kiểm tra xem chiếc xe có nằm ngang với xe moóc được kéo không. Nếu xe bị lật mạnh ở phía trước và xuống ở phía sau, hãy kiểm tra trọng lượng của thanh kéo và trọng lượng ở trục sau không vượt quá trọng lượng trục sau tối đa cho phép.
- Kiểm tra xem áp suất lốp có đúng không.
- Kiểm tra xem xe và xe moóc được kết nối đúng cách không. Xác nhận rằng:

  - Lưỡi xe kéo được kết nối đúng với móc cầu nối.

  - Đầu nối đèn rơ-moóc được kết nối đúng cách và đèn chiếu sáng rơ-moóc sáng

- CÒN TIẾP -

lên khi đạp bàn đạp phanh của xe, và đèn báo rẽ của xe rơ-moóc sẽ nhấp nháy khi cần gạt tín hiệu rẽ.

- Các xích an toàn được kết nối đúng.

- Tất cả hàng hóa trong xe moóc được đảm bảo an toàn trong vị trí.

- Các gương chiếu hậu bên ngoài cung cấp tầm nhìn phía sau tốt mà không có điểm mù đáng kể.

▼ Lái xe khi kéo xe moóc

- Bạn nên cho phép khoảng cách dừng đáng kể khi kéo một xe moóc. Tránh phanh đột ngột vì nó có thể dẫn đến trượt hoặc nghẹt và mất kiểm soát.
- Tránh khởi động đột ngột và tăng tốc đột ngột.
- Tránh lái không đều, rẽ gắt và thay đổi làn đường nhanh.
- Hãy đi chậm lại trước khi rẽ. Tạo một bán kính quay vòng dài hơn bình thường vì các bánh xe kéo sẽ gần bên trong vòng quay hơn so với bánh xe của bạn. Khi rẽ quá sát, xe moóc có thể đâm vào xe của bạn.
- Cần có đủ thời gian để tìm hiểu "cảm giác" kết hợp giữa xe/rơ moóc trước khi bắt đầu chuyển đi. Trong một khu vực không có giao thông, hãy thực hành rẽ, dừng và lùi xe.
- Sức gió bên sẽ ảnh hưởng xấu đến việc xử lý xe và rơ moóc của bạn, khiến xe bị đu đưa. Sức gió bên có thể là do điều kiện thời tiết hoặc do xe tải lớn hoặc xe buýt đi qua. Nếu vấn đề lắc lư xảy ra, nắm chắc vô lăng và nhanh chóng bắt đầu giảm tốc xe của bạn dần dần.
- Khi vượt xe khác, cần có khoảng cách đáng kể vì trọng lượng và chiều dài tăng thêm do gắn rơ moóc vào xe của bạn.
- Thực hiện lùi xe với một xe moóc có thể khó khăn và đòi hỏi kinh nghiệm. Nếu lùi khi đang kéo xe, không bao giờ được tăng tốc hoặc đánh lái nhanh. Không bao giờ tăng tốc hoặc bẻ lái nhanh và nắm vô lăng bằng một tay.

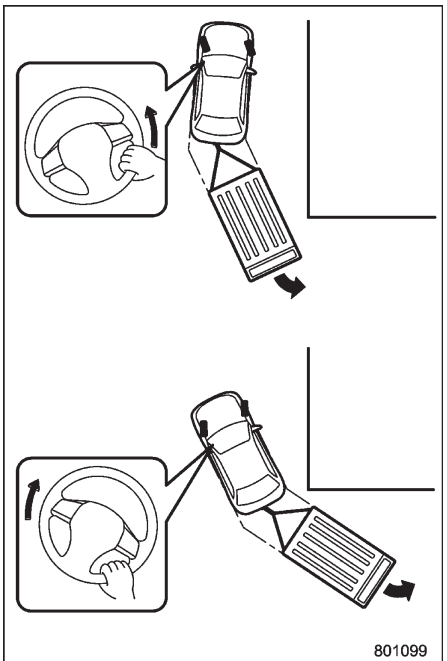

Để lùi vào góc, hãy thực hiện quy trình sau.

1. Lùi từ từ và xoay vô lăng theo hướng ngược lại với cách bạn muốn rẽ.
2. Khi xe moóc bắt đầu di chuyển theo đường cong, hãy bẻ thẳng vô lăng.

3. Trả thẳng tay lái và bắt đầu đánh lái theo hướng ngược lại ở bước 1.
4. Điều khiển phương tiện theo nhiều hướng để phù hợp với xe moóc, sau đó điều khiển thẳng lại.

• Nếu đèn cảnh báo ABS sáng trong khi xe đang chuyển động, dừng kéo rơ moóc. Chúng tôi khuyên bạn nên thực hiện sửa chữa ngay lập tức bởi đại lý SUBARU gần nhất của bạn.

▼ Lái xe trên dốc

• Trước khi xuống đồi dốc, hãy giảm tốc độ và chuyển sang số thấp hơn (nếu cần, sử dụng số 1) để sử dụng hiệu quả phanh động cơ và tránh làm quá nhiệt phanh xe của bạn. Không giảm số đột ngột.

• Khi lái xe lên dốc trong thời tiết nóng, điều hòa có thể tự động tắt để bảo vệ động cơ không bị quá nhiệt.

• Khi lái xe lên dốc trong thời tiết nóng, hãy chú ý đến các chỉ số sau vì động cơ và hộp số tương đối dễ bị quá nhiệt.

- Đồng hồ nhiệt độ nước làm mát động cơ

- Đèn cảnh báo nhiệt độ dầu hộp số

• Nếu bất kỳ điều kiện nào sau đây xảy ra, hãy tắt điều hòa ngay lập tức và dừng xe ở vị trí an toàn gần nhất. Tham khảo "Nếu bạn đỗ xe trong trường hợp khẩn cấp" ☞Tr. 412 và "Động cơ quá nhiệt" ☞Tr. 432.

- Kim đo nhiệt độ di chuyển đến vùng QUÁ NHIỆT. Tham khảo "Đồng hồ đo nhiệt độ nước làm mát động cơ" ☞Tr. 147.

- Đèn cảnh báo dầu hộp số AT sáng. Tham khảo "Đèn cảnh báo nhiệt độ dầu hộp số" ☞Tr. 155.

• Tránh dùng bàn đạp ga để giữ xe đứng yên trên dốc lên thay vì dùng phanh tay điện tử hoặc bàn đạp phanh. Điều đó có thể làm cho dầu truyền quá nhiệt.

• Hãy gài cần số như sau.

Dốc lên: vị trí "D"

Dốc xuống: Vị trí bánh răng tốc độ thấp để sử dụng phanh động cơ

▼ Đỗ xe trên dốc

⚠ THẬN TRỌNG

Lực phanh của phanh tay có thể không đủ khi cần lực phanh mạnh hơn (ví dụ như khi phanh trên dốc cao trong trường hợp kéo theo xe moóc).

Luôn chặn các bánh xe dưới cả xe của bạn và xe moóc khi đỗ xe. Cài chắc phanh tay. Bạn không nên đỗ xe trên dốc. Nếu buộc phải đỗ xe trên dốc, bạn nên thực hiện các bước sau:

1. Áp dụng phanh và giữ bàn đạp xuống.
2. Có ai đó đặt cục chặn bánh xe dưới cả bánh xe của bạn và bánh xe kéo.
3. Khi các cục chặn bánh xe được đặt đúng vị trí, thả phanh thường xuyên từ từ cho đến khi các khối chịu dần lực tải.
4. Áp dụng phanh thường xuyên và sau đó áp dụng phanh tay; từ từ nhả phanh thường xuyên.
5. Chuyển sang vị trí "P" và tắt động cơ.

- CÒN TIẾP -

■ Thông tin bổ sung dành cho thị trường châu Âu

Các thông tin sau đây thể hiện các yêu cầu theo luật định và quy định của Châu Âu về EEC 2021/535, Phụ lục 13.

▼ Trọng lượng xe tối đa cho phép (MPW) và trọng lượng trục sau tối đa cho phép (MPW phía sau) để kéo rơ moóc

⚠CẢNH BÁO

Không bao giờ vượt quá trọng lượng kéo tối đa.

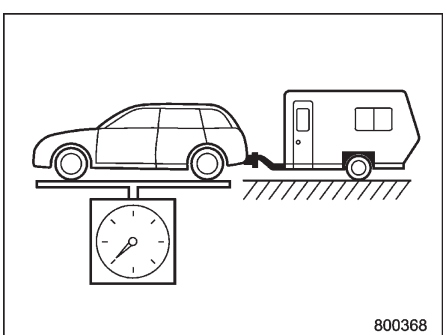

MPW

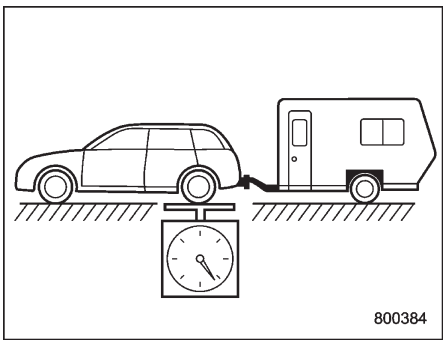

MPAW cầu sau

MPW khi kéo xe (kg)	MPAW khi kéo xe (kg)
2.180	1.130

▼ Khối lượng tối đa cho phép về mặt kỹ thuật tại điểm khớp nối (tải khớp cầu)

80 kg

▼ Điểm gắn của thiết bị khớp nối

Các điểm gắn của khớp nối trên xe kéo được thể hiện trong sơ đồ.

- CÒN TIẾP -

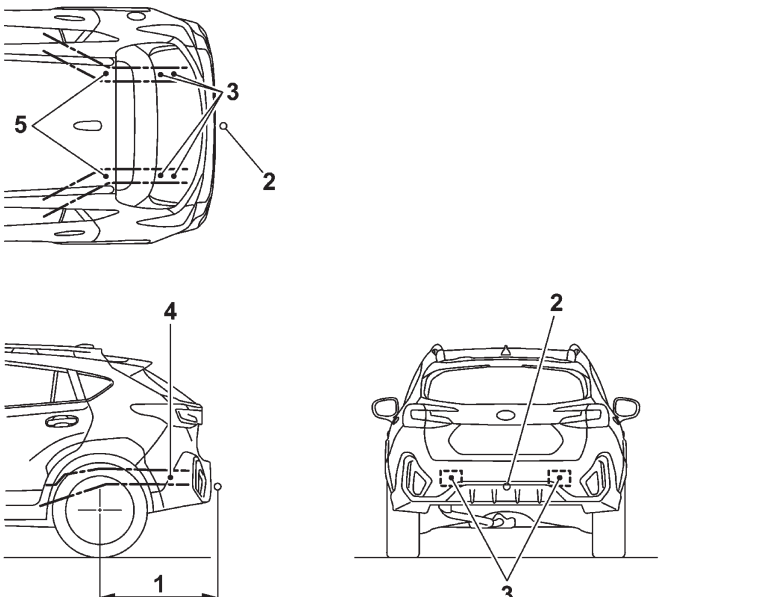

1 Chiều dài phần nhô ra phía sau tối đa được cho phép của điểm khớp nối: 917 mm (36 in)
2 Khớp nối
3 Điểm cố định: Một điểm dưới khung sau và hai điểm ở hai bên khung sau.
4 Điểm cố định: Một chỗ ở bên cạnh khung sau cho mỗi bên
5 Khung sau

9-1. Nếu bạn đỗ xe trong trường hợp khẩn cấp....412
9-2. Lốp dự phòng tạm thời (nếu trang bị) 412
9-3. Dụng cụ bảo dưỡng 414
Dưới cốp sau..... 414
9-4. Lốp thủng 415
Thay lốp thủng 415
Vá lốp xe thủng (Mẫu xe có bộ sửa chữa lốp xe thủng) 419
Hệ thống cảm biến áp suất lốp (TPMS) (nếu trang bị)..... 427
Màn hình hệ thống TPMS (nếu trang bị) 428
9-5. Kích bình ắc quy khởi động.....428
Lưu ý an toàn về ắc quy!..... 428
Lưu ý an toàn khi kích bình ắc quy khởi động 429
Hướng dẫn kích bình ắc quy khởi động..... 431
9-6. Động cơ quá nhiệt 432
Nếu có hơi nước bốc ra từ khoang động cơ 432
Nếu không có hơi nước bốc ra từ khoang động cơ 432
9-7. Kéo xe 433
Móc kéo và cách gắn móc kéo 433
Sử dụng xe tải sàn phẳng 436
Kéo xe với cả bốn bánh chạm đất..... 437
9-8. Phanh tay điện tử – Nếu không thể nhả phanh tay điện tử.....438
9-9. Chìa khóa thông minh – Nếu chìa khóa thông minh không hoạt động đúng cách 438
Khóa và mở khóa..... 438
Chuyển trạng thái nguồn điện 439
Khởi động động cơ 439
9-10. Cửa cốp sau – Nếu không thể mở cửa cốp sau.....440
9-11. Cửa sổ trời (nếu trang bị) – Nếu cửa sổ trời không đóng lại 440
9-12. Sự cố của màn hình thông tin trung tâm.....441
9-13. Nếu xe của bạn gặp tai nạn 442
Khởi động lại động cơ khi xe gặp tai nạn 442
Chức năng tự động khóa/mở khóa cửa khi gặp tai nạn..... 443
Chức năng Kiểm soát phanh sau va chạm 443

9-1. Nếu bạn đỗ xe trong trường hợp khẩn cấp

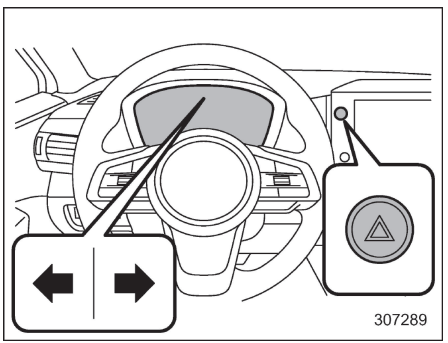

Nên sử dụng đèn cảnh báo nguy hiểm vào ban ngày hoặc ban đêm để cảnh báo những người lái xe khác khi bạn phải đỗ xe trong điều kiện khẩn cấp.

Tránh dừng trên đường. Tốt nhất là đưa xe ra khỏi đường an toàn nếu có vấn đề xảy ra.

Đèn cảnh báo nguy hiểm có thể được kích hoạt bất kể vị trí chìa khóa ở vị trí nào.

Bật cảnh báo nguy hiểm bằng cách nhấn công tắc đèn cảnh báo nguy hiểm. Tắt nó bằng cách nhấn lại công tắc.

Khi đèn cảnh báo nguy hiểm bật, đèn báo rẽ tương ứng cũng sẽ nhấp nháy.

LƯU Ý

Khi bật Đèn cảnh báo nguy hiểm, đèn báo rẽ không hoạt động.

9-2. Lốp dự phòng tạm thời (nếu trang bị)

⚠ CẢNH BÁO

- **Không bao giờ kéo rơ moóc khi lốp dự phòng tạm thời được sử dụng. Lốp dự phòng tạm thời không được thiết kế để duy trì tải kéo. Sử dụng lốp dự phòng tạm thời khi kéo có thể dẫn đến hỏng lốp dự phòng và/hoặc kém ổn định của xe và có thể dẫn đến tai nạn.**
- **Khi lắp lốp dự phòng hoặc thay vành bánh xe mà không chuyển cảm biến/thiết bị truyền tín hiệu cũ sang, đèn cảnh báo áp suất lốp sẽ sáng liên tục sau khi nhấp nháy khoảng một phút. Điều này cho thấy hệ thống cảm biến áp suất lốp (TPMS) không thể theo dõi cả bốn bánh xe trên đường. Chúng tôi khuyên bạn nên liên hệ với đại lý SUBARU của mình càng sớm càng tốt để thay thế lốp và cảm biến và/hoặc đặt lại hệ thống.**

⚠THẬN TRỌNG

- **Không bao giờ sử dụng bất kỳ lốp dự phòng tạm thời khác với lốp gốc. Sử dụng các kích thước khác có thể dẫn đến thiệt hại cơ học nghiêm trọng cho hệ thống dẫn động.**
- **Luôn tuân thủ các hướng dẫn khi sử dụng lốp dự phòng tạm thời. Nếu không, một tình huống nguy hiểm nghiêm trọng có thể xảy ra.**

Lốp dự phòng tạm thời được cất trong khoang chứa đồ dưới sàn.

Lốp dự phòng tạm thời nhỏ hơn và nhẹ hơn lốp thông thường và được thiết kế chỉ để sử dụng trong trường hợp khẩn cấp. Tháo lốp dự phòng tạm thời và lắp lại lốp thông thường càng sớm càng tốt vì lốp dự phòng chỉ được thiết kế để sử dụng tạm thời.

Kiểm tra áp suất bơm hơi của lốp dự phòng tạm thời theo định kỳ để giữ cho lốp sẵn sàng sử dụng. Để biết thêm thông tin về áp suất lốp chính xác, hãy tham khảo "Lốp xe" ☞Tr. 510.

Khi sử dụng lốp dự phòng tạm thời, hãy lưu ý những điều sau.

- Lái xe một cách thận trọng khi đang dùng lốp dự phòng tạm thời. Tránh tăng tốc quá gắt và phanh, hoặc vào cua nhanh, vì việc điều khiển phương tiện có thể bị mất.
- Không vượt quá 80 km/h (50 mph).
- Không đặt xích lốp vào lốp dự phòng tạm thời. Do kích thước lốp nhỏ hơn, xích lốp sẽ không vừa.
- Không sử dụng hai hoặc nhiều lốp dự phòng tạm thời cùng một lúc.
- Không lái xe qua chướng ngại vật. Lốp này có đường kính nhỏ hơn, do đó khoảng cách gầm được giảm.

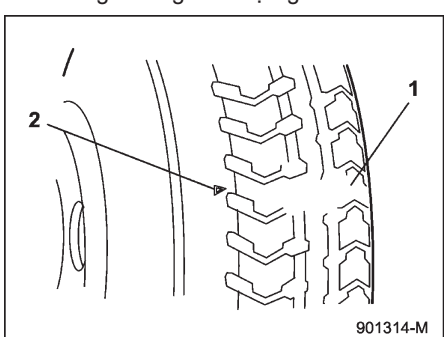

1 Gờ chỉ độ mòn lốp
2 Dấu vị trí đèn báo

- Khi đèn báo hao mòn xuất hiện trên rãnh, thay lốp.
- Lốp dự phòng tạm thời chỉ được sử dụng ở bánh sau. Nếu lốp bánh trước bị thủng, hãy thay bánh xe bằng bánh sau và lắp lốp dự phòng tạm thời thay cho bánh sau bị tháo ra.

9-3. Dụng cụ bảo dưỡng

Xe của bạn được trang bị các công cụ bảo dưỡng sau:

- Kích nâng xe
- Tay quay kích
- Tua vít
- Móc kéo (có đầu ren)
- Cờ lê vặn đai ốc

LƯU Ý

Kích nâng xe này tuân thủ Chỉ thị Máy móc 2006/42/EC. Một bản sao của Tuyên bố Tuân thủ được tìm thấy trong chương 13.

■ Dưới cốp sau

Dụng cụ bảo dưỡng được cất giữ như trong hình minh họa sau.

▼ Mẫu xe không có bộ sửa chữa lốp xe thủng

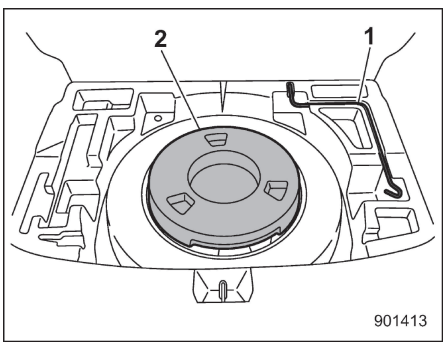

1 Đòn nâng kích
2 Miếng đệm

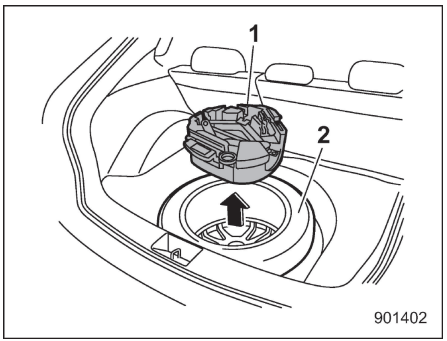

1 Thùng công cụ
2 Lốp dự phòng

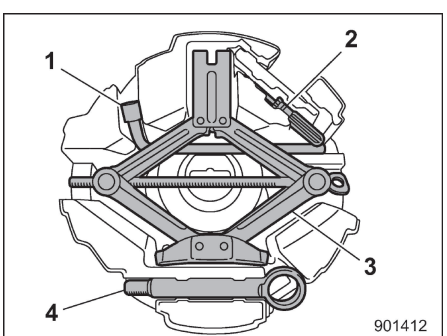

1 Cờ lê vặn đai ốc
2 Tua vít
3 Kích nâng xe
4 Móc kéo (bu lông vòng)

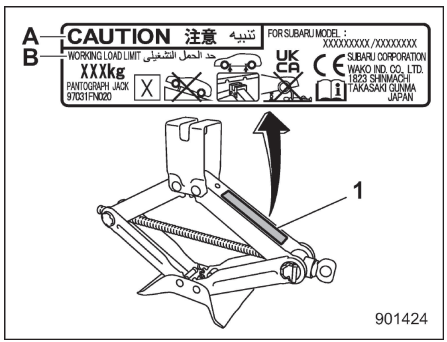

Ví dụ về nhãn kích nâng xe

1 Nhãn jack
A THẬN TRỌNG
B GIỚI HẠN TẢI TRỌNG

LƯU Ý

- **Để biết thêm về cách sử dụng kích nâng xe, hãy tham khảo "Lốp thủng" ☞Tr. 415.**
- **Các mục sau đây có thể khác nhau tùy theo mẫu xe.**
  - **Hình dạng khoang chứa đồ**
  - **Vị trí một số dụng cụ bảo dưỡng**

▼ Mẫu xe có bộ sữa chữa lốp thủng

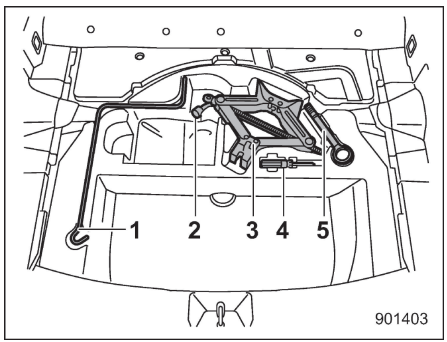

1 Đòn nâng kích
2 Cờ lê vặn đai ốc
3 Kích nâng xe
4 Tua vít
5 Móc kéo (có đầu ren)

9-4. Lốp thủng

Nếu bạn có một lốp xe bị thủng trong khi lái xe, không bao giờ phanh đột ngột; tiếp tục lái xe thẳng về phía trước trong khi giảm dần tốc độ. Sau đó từ từ đưa ra khỏi đường đến nơi an toàn.

■ Thay lốp thủng

▼ Mẫu xe có bộ sữa chữa lốp thủng

Bạn có thể gặp khó khăn khi thay lốp thủng. Tuy nhiên, có thể vá lốp. Để biết thêm thông tin chi tiết, hãy tham khảo "Vá lốp xe thủng (Mẫu xe có bộ sửa chữa lốp xe thủng)" ☞Tr. 419.

▼ Mẫu xe không có bộ sửa chữa lốp xe thủng

⚠ CẢNH BÁO

- **Chỉ sử dụng jack và đòn nâng kích được cung cấp với chiếc xe của bạn. Jack được cung cấp với chiếc xe chỉ được thiết kế để thay lốp. Không đặt bất kỳ bộ phận nào của cơ thể dưới xe khi xe đang được kích nâng. Làm như vậy có thể dẫn đến thương tích nghiêm trọng hoặc tử vong.**
- **Không đỗ xe trên đường nghiêng. Kích nâng xe có thể bung ra khỏi vị trí nâng xe hoặc đâm xuống đất,**

- CÒN TIẾP -

điều này có thể dẫn đến thương tích nghiêm trọng hoặc tử vong.

- **Trước khi nâng xe, hãy chắc chắn rằng không có người hoặc hàng hóa trên xe.**
- **Không nâng xe khi có vật nào khác ở trên hoặc dưới kích nâng xe. Kích nâng xe có thể không ổn định và điều này có thể dẫn tới tai nạn nghiêm trọng.**
- **Luôn tắt động cơ trước khi dùng kích nâng xe để nâng lốp thủng lên khỏi mặt đất. Không bao giờ đu hoặc đẩy xe được đỡ bằng jack. Kích nâng xe có thể bung ra khỏi vị trí nâng xe do bị giật và điều này có thể dẫn đến thương tích nghiêm trọng hoặc tử vong.**
- **Tất cả hành khách phải rời xe trước khi dùng kích để nâng xe. Nâng xe khi còn người trong xe có thể dẫn đến thương tích nghiêm trọng hoặc tử vong.**
- **Không khởi động xe trong khi kích nâng xe đang đỡ xe. Làm như vậy có thể dẫn đến thương tích nghiêm trọng hoặc tử vong.**

⚠ THẬN TRỌNG

Không nhấn và uốn cong tấm lót đĩa phanh khi tháo và lắp lốp xe. Một tấm đệm cong có thể gây ra tiếng ồn trong khi xe đang chuyển động.

▼ Xe tại thị trường Úc/New Zealand

⚠ CẢNH BÁO

Đối với thị trường Úc và New Zealand, các hướng dẫn sau được đưa ra bởi Tiêu chuẩn Úc/New Zealand (AS/NZS 2693:2007). Hãy chắc chắn tuân theo các hướng dẫn sau đây cho sự an toàn của bạn.

- **Jack nên được sử dụng trên mặt đất vững chắc bất cứ nơi nào có thể.**
- **Nên chặn bánh xe và không ai được ở trong xe đang được nâng bằng kích.**
- **Không có bất kỳ ai đặt bất kỳ phần nào của cơ thể của mình dưới một chiếc xe được nâng đỡ bởi jack.**

LƯU Ý

Bạn nên liên hệ với đại lý SUBARU khi nâng xe lên bằng kích nâng xe của gara.

1. Đỗ xe trên bề mặt cứng, bằng phẳng, bất cứ khi nào có thể, sau đó dừng động cơ.
2. Cài phanh tay và chuyển cần số sang vị trí “P” (Đỗ xe).
3. Bật đèn nhấp nháy cảnh báo nguy hiểm và đưa tất cả mọi người và dỡ hành lý ra khỏi xe.

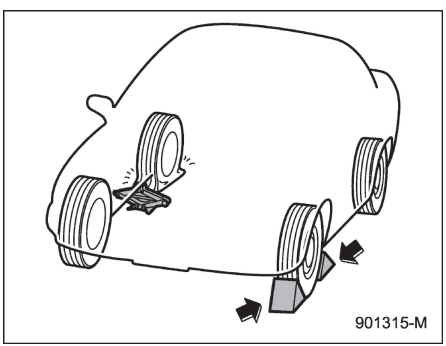

4. Đặt phôi bánh xe ở phía trước và phía sau của lốp theo đường chéo đối diện với lốp thủng.
5. Lấy ra jack, đòn nâng kích, và Cờ lê vặn đai ốc.

   Dụng cụ và lốp dự phòng được cất dưới sàn khu vực chở hàng. Tham khảo mục

"Dụng cụ bảo dưỡng" ☞Tr. 414

LƯU Ý

- **Đảm bảo rằng jack được bôi trơn tốt trước khi sử dụng.**
- **xếp tấm che khu vực hàng hóa về vị trí ban đầu và mở khoang chứa đồ dưới sàn. Tham khảo "Dụng cụ bảo dưỡng" ☞Tr. 414.**

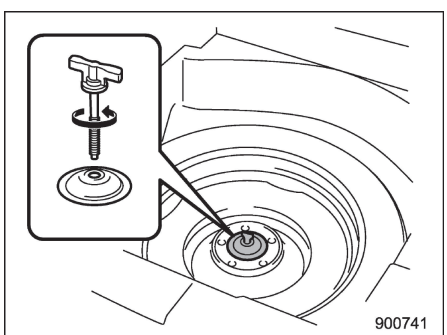

6. Tháo khoang chứa đồ dưới sàn ra và xoay bu-lông ngược chiều kim đồng hồ, sau đó lấy lốp dự phòng ra.

LƯU Ý

Đọc kỹ mục "Lốp dự phòng tạm thời" ☞Tr. 412 và nghiêm túc tuân thủ hướng dẫn.

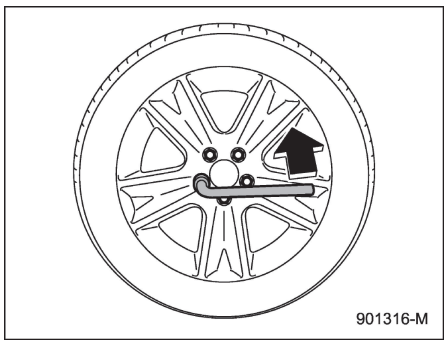

7. Nới lỏng đai ốc bánh xe bằng cờ lê đai ốc nhưng không tháo đai ốc.

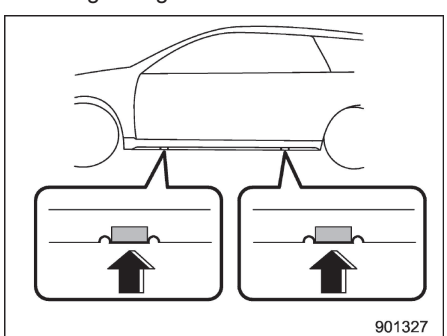

8. Đặt jack dưới bệ bên ở điểm nâng xe phía trước hoặc phía sau gần nhất với lốp xe thủng.

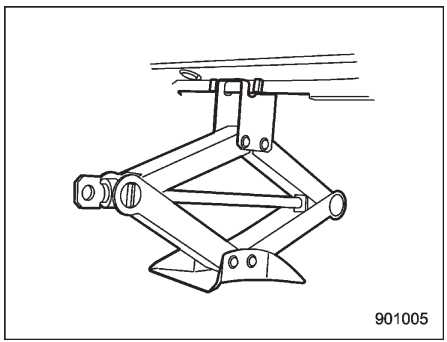

Xoay vít của kích nâng xe bằng tay cho đến khi đầu kích cắm chắc vào điểm nâng xe.

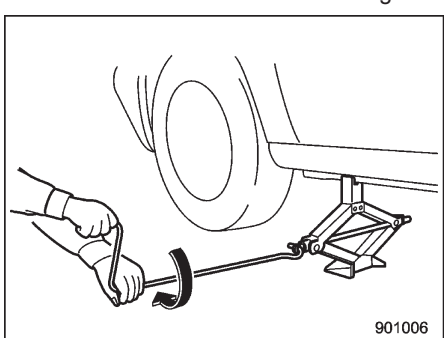

9. Chèn đòn nâng kích vào kích vít, và xoay tay cầm cho đến khi lốp nâng lên khỏi mặt đất. Không nâng xe cao hơn mức cần thiết.

- CÒN TIẾP -

10. Tháo đai ốc bánh xe và lốp xe thủng.

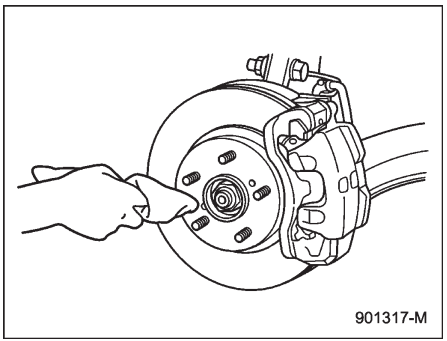

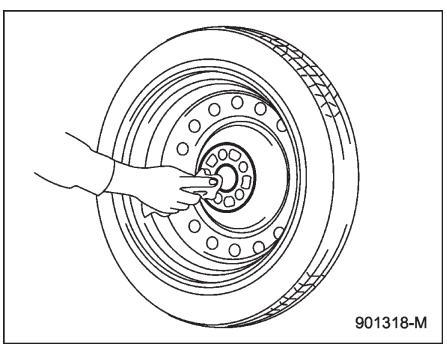

11.Trước khi đặt lốp dự phòng vào, làm sạch bề mặt lắp của bánh xe và trục bằng vải.

12.Lắp lốp dự phòng. Thay thế các đai ốc bánh xe. Siết chặt chúng bằng tay.

⚠ CẢNH BÁO

Không sử dụng dầu hoặc mỡ trên bu-lông xe hoặc đai ốc khi lắp lốp dự phòng. Điều này có thể làm cho các con ốc trở nên lỏng lẻo và dẫn đến một tai nạn.

13.Xoay đòn nâng kích ngược chiều kim đồng hồ để hạ xe.

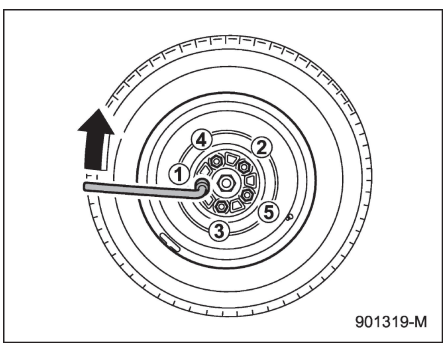

14.Sử dụng cờ lê đai ốc để siết chặt các đai ốc bánh xe theo mô-men lực quy định, như thứ tự siết chặt trong hình minh họa.

Để biết thêm về lực xoắn đai ốc, tham khảo “Lốp xe” ☞Tr. 510. Không dùng chân để tạo lực tác động lên cờ lê vặn đai ốc hoặc phần kéo dài của cờ lê vì bạn có thể tạo ra lực xoắn lớn hơn so với lực xoắn chỉ định. Kiểm tra mô-men xoắn bánh xe tại cơ sở dịch vụ ô tô gần nhất.

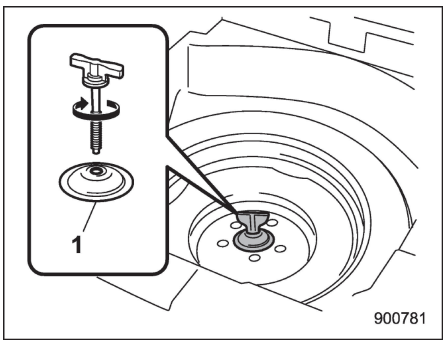

1 Chốt giữ

15.Cất lốp xe thủng trong khoang lốp dự phòng. Lắp lốp thủng với chốt giữ hướng lên trên và cố định lốp thủng bằng cách vặn chặt bu-lông.

LƯU Ý

Nếu bạn không thể cố định chắc chắn lốp thủng, hãy thử quay ngược chốt giữ.

16.Cất jack, đòn nâng kích và cờ lê đai ốc vào vị trí cất đồ của chúng.

⚠ CẢNH BÁO

Không bao giờ đặt lốp xe hoặc dụng cụ thay lốp trong khoang hành khách. Khi dừng hoặc có va chạm bất ngờ, dụng cụ không được giữ chặt có thể va vào người ngồi trên xe và gây thương tích. Cất lốp xe và tất cả các công cụ ở nơi thích hợp.

■ Vá lốp xe thủng (Mẫu xe có bộ sửa chữa lốp xe thủng)

⚠ CẢNH BÁO

Đọc các hướng dẫn và cảnh báo cẩn thận trước khi vá một lốp xe thủng.
Việc tuân thủ các hướng dẫn này là rất quan trọng để đảm bảo an toàn cho xe. Không tuân thủ các hướng dẫn này đồng nghĩa với việc có nguy cơ làm hỏng lốp xe, có thể ảnh hưởng đến việc xử lý xe và dẫn đến mất kiểm soát phương tiện. Điều này có thể dẫn đến thương tích nghiêm trọng hoặc tử vong.

Nếu lốp bị thủng, bạn có thể tạm vá lốp bằng bộ sửa chữa lốp xe thủng. Bạn có thể vá lốp bị thủng do đinh hoặc các vật tương tự nhỏ hơn 4 mm (0,2 inch). Tuy nhiên, tùy thuộc vào loại và mức độ thiệt hại của lốp xe, một số lốp xe chỉ có thể được vá một phần hoặc không được vá hoàn toàn, và tình trạng này có thể gây ra mất áp suất lốp. Mất áp suất lốp có thể ảnh hưởng đến việc điều khiển xe, dẫn đến mất kiểm soát xe.

Sau khi vá tạm lốp, hãy thay lốp mới trong thời gian sớm nhất. Chúng tôi khuyên bạn nên thay lốp vá bởi đại lý SUBARU gần nhất. Bạn có thể tái sử dụng bánh xe nếu keo vá đã được chùi sạch, nhưng van của bánh xe phải được thay thế bằng một cái mới. Nếu bạn tái sử dụng bánh xe mà không thay van, khí trong lốp có thể rò rỉ ra từ van.

Để biết thêm về thay lốp xe, tham khảo “Thay lốp” ☞Tr. 483.

▼ Lưu ý an toàn khi vá lốp thủng

Hãy tuân thủ các nguyên tắc sau khi vá lốp thủng.

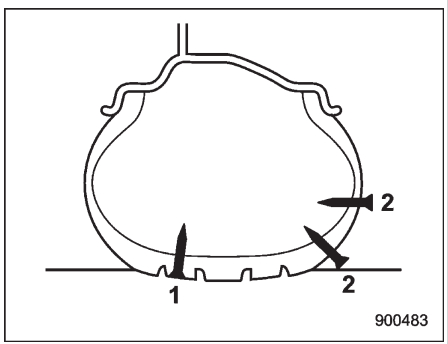

1 Có thể vá
2 Không thể vá

⚠ CẢNH BÁO

- **Không sử dụng bộ sửa chữa lốp xe thủng trong những trường hợp sau.**

  - Lốp xe đã bị hỏng do được sử dụng trong điều kiện bị xẹp.

  - Các thiệt hại lốp xe không nằm trong rãnh có thể nhìn thấy của lốp xe.

- CÒN TIẾP -

- Lốp xe bị hư hại ở thành lốp.
- Khi lốp đã được tháo ra khỏi bánh xe.
- Bánh xe hoặc van lốp của lốp thủng bị hư hại.
- Hai hoặc nhiều lốp xe đã bị thủng.
- Ngày hết hạn của keo vá đã qua.
- Lốp bị đâm thủng bởi vật nhọn như đinh từ 4 mm (0,2 inch) trở lên.

- Khi bơm lốp thủng, nếu áp suất bơm lốp không đạt đến vùng xanh của đồng hồ đo áp suất trong vòng 10 phút, dừng vá lốp. Chúng tôi khuyên bạn nên liên hệ với đại lý SUBARU của bạn.
- Lái xe thận trọng và tránh đánh tay lái hoặc di chuyển đột ngột.
- Không vượt quá tốc độ tối đa 80 km/h (50 dặm/giờ).
- Không lái xe sau khi vá xa hơn 200 km (125 dặm).
- Không sử dụng xích lốp trên lốp xe đã được vá.
- Không kéo xe mooc.
- Nếu được sử dụng cho mục đích khác ngoài vá lốp xe thủng, bộ dụng cụ sửa chữa lốp xe thủng có thể gây ra tai nạn hoặc chấn thương nghiêm trọng do thực tế là khí nén có thể hoạt động như một vụ nổ.
- Đỗ xe an toàn trên lề đường để bạn không cản trở luồng giao thông và nhờ đó bạn có thể vá lốp xe an toàn.
- Sử dụng phanh tay, ngay cả khi xe đang đỗ trên đường bằng phẳng, để đảm bảo rằng xe sẽ không di chuyển.
- Dừng động cơ trước khi vá lốp thủng.
- Bật đèn nhấp nháy cảnh báo nguy hiểm trong khi vá lốp xe thủng.
- Không cố gắng loại bỏ các vật lạ như đinh hoặc ốc vít đã xuyên qua lốp xe. Giữ nguyên chúng như vậy.
- Luôn để ý đến dụng cụ sửa chữa lốp xe thủng
- Mỗi lọ keo vá chỉ có thể dùng cho một lốp thủng.
- Có thể sửa lốp khi nhiệt độ môi trường bên ngoài từ −30°C (22°F) trở lên.

⚠ THẬN TRỌNG

- Hãy nhớ rằng bộ dụng cụ sửa chữa lốp xe thủng chỉ cung cấp khả năng di chuyển tạm thời. Các quy định liên quan đến sửa chữa lốp xe sau khi sử dụng bộ sửa chữa lốp xe thủng có thể khác nhau giữa các quốc gia. Chúng tôi khuyên bạn nên tham khảo ý kiến đại lý SUBARU hoặc đại lý lốp xe để được tư vấn.
- Cất bộ dụng cụ sửa chữa lốp xe an toàn và chắc chắn trong khu vực hàng hóa. Không nên cất giữ nó ở bất cứ đâu trong khoang hành khách vì nó có thể va vào người ngồi trong trường hợp dừng đột ngột hoặc va chạm và gây thương tích.
- Sử dụng bộ dụng cụ sửa chữa lốp xe thủng với lốp theo xe.
- Không giữ máy nén hoạt động quá 10 phút, nếu không sẽ có nguy cơ quá nhiệt.
- Nhiệt độ máy nén khí có thể lên cao. Hãy cẩn thận dễ bị phỏng.

- **Khi trời mưa, hãy áp dụng các biện pháp để đảm bảo máy nén khí không tiếp xúc trực tiếp với nước mưa. Tiếp xúc với nước mưa có thể gây ra sự cố.**
- **Không dùng máy nén khí nào khác ngoài máy nén khí trong bộ sửa chữa lốp thủng. Dùng máy nén khí khác ngoài máy nén khí trong bộ sửa chữa lốp thủng có thể làm hư hại lốp xe.**
- **Không tháo rời hoặc chỉnh sửa máy nén khí để có thể sử dụng nguồn điện hoặc ắc quy có điện áp một chiều khác mức 12 V.**
- **Nếu vá tạm lốp thủng bằng bộ sửa chữa lốp thủng, hệ thống cảm biến áp suất lốp (TPMS) có thể hoạt động không chính xác.**

▼ Vị trí bộ sửa chữa lốp thủng

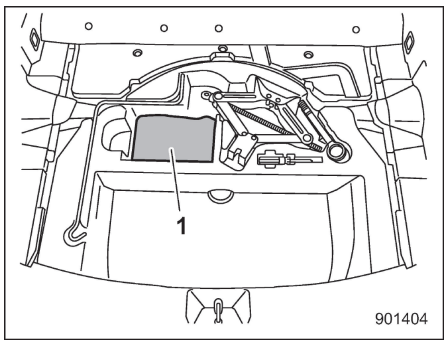

1 Bộ sửa chữa lốp xe thủng

Bộ dụng cụ sửa chữa lốp xe thủng được cất dưới sàn của khu vực hàng hóa.

▼ Dụng cụ trong bộ sửa chữa lốp thủng

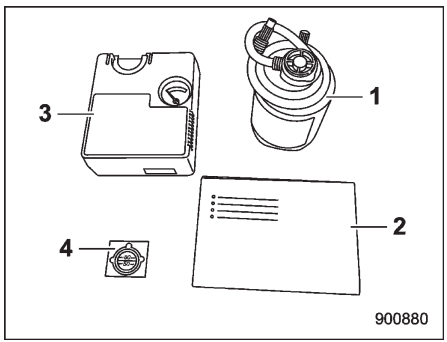

1 Chai keo vá
2 Hướng dẫn nhanh
3 Máy nén khí
4 Nhãn giới hạn tốc độ

Các bộ dụng cụ sửa chữa trên được đóng gói trong túi nhựa. Hãy cất vào trong túi nhựa sau khi dùng.

- CÒN TIẾP -

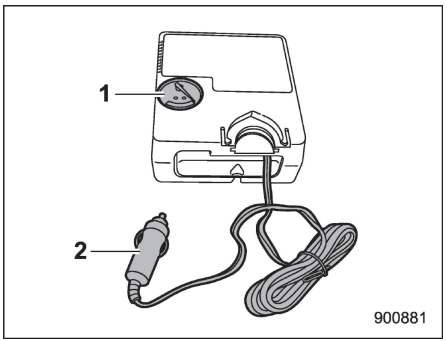

Máy nén khí (mặt trước)
1 Đồng hồ đo áp suất
2 Giắc cắm điện

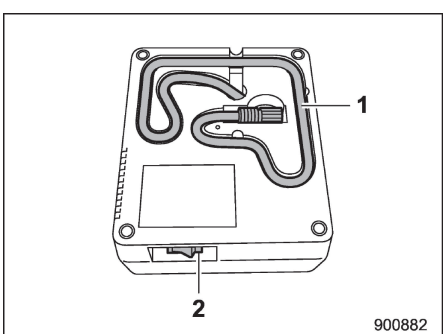

Máy nén khí (mặt sau)
1 Vòi
2 Công tắc máy nén khí

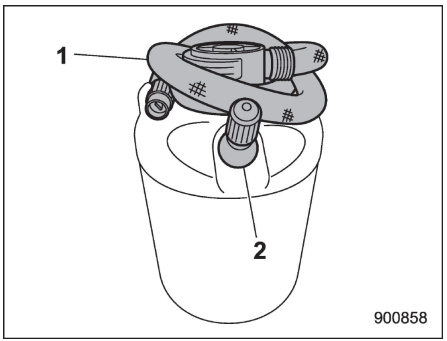

Chai keo vá
1 Vòi
2 Van

⚠ CẢNH BÁO

- **Không được uống keo vá. Nếu keo vá không chủ ý bị nuốt, hãy đi khám ngay lập tức.**
- **Nếu keo vá bắn lên da hoặc mắt của bạn, hãy rửa nó ngay lập tức với nhiều nước. Nếu cần thiết, tìm kiếm sự chăm sóc y tế ngay lập tức.**
- **Giữ bộ dụng cụ sửa chữa lốp thủng xa tầm tay trẻ em.**
- **Nếu người bị dị ứng với cao su tự nhiên tiếp xúc với keo vá, họ có thể gặp phải các triệu chứng dị ứng.**

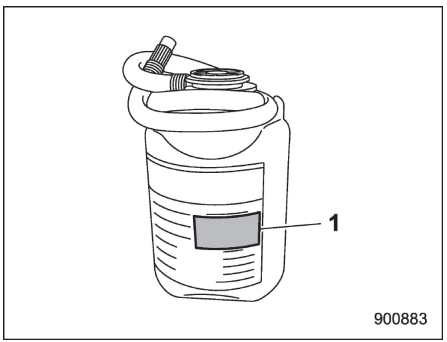

1 Hạn sử dụng

⚠ THẬN TRỌNG

Thay thế chai keo vá bằng một chai mới trước khi hết hạn.

▼ Hướng dẫn vá lốp thủng

Để vá lốp thủng, hãy thực hiện các bước sau.

- Đầu tiên, bơm keo và hơi vào lốp xe. Lái xe khoảng 10 phút hoặc 5 km (3 dặm) để các keo có thể vá lại khu vực bị hỏng.
- Dừng xe lần nữa, kiểm tra và, nếu cần, điều chỉnh áp suất của lốp bị hư hại.
- Sau đó, bạn có thể tiếp tục lái xe cẩn thận với tốc độ không nhanh hơn 80 km/h (50 mph) và trong khoảng cách tối đa là 200 km (125 dặm).

Thông báo cho tất cả những người khác sử dụng xe rằng lốp xe đã được vá tạm thời bằng bộ sửa chữa lốp xe thủng và nói cho họ biết các điều kiện lái xe đặc biệt cần tuân thủ.

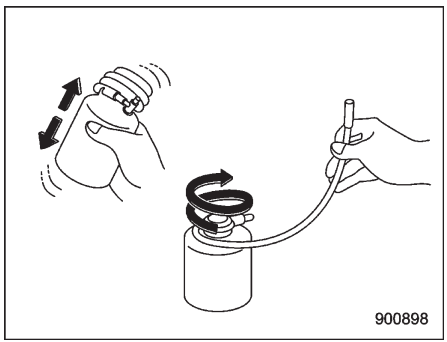

1. Lắc đều lọ keo. Tháo vòi.

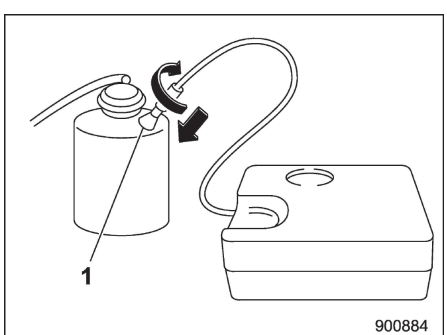

1 Van

2. Gắn vòi của máy nén khí vào van trên lọ keo.

⚠ THẬN TRỌNG

- **Đảm bảo công tắc máy nén khí TẮT.**
- **Keo vá có thể bị chảy ra ngoài nếu khớp không đủ chặt.**

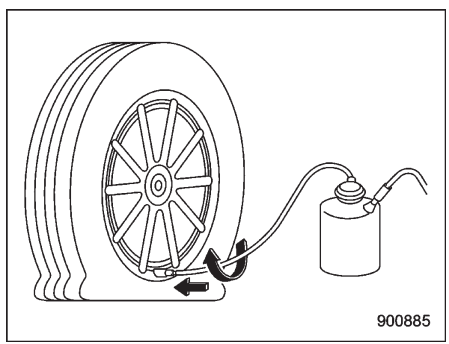

Gắn chặt vòi từ chai keo đến van.

⚠ THẬN TRỌNG

Keo vá có thể bị chảy ra ngoài nếu khớp không đủ chặt.

- CÒN TIẾP -

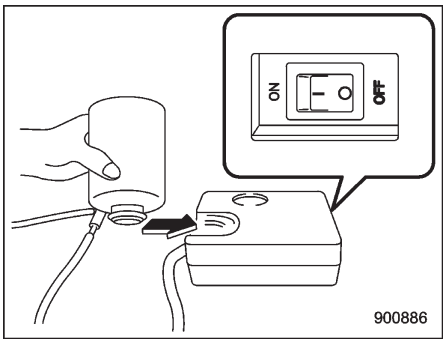

3. Xoay ngược chai keo và lắp nắp chai vào khay giữ chai của máy nén khí.

   Đảm bảo công tắc máy nén khí TẮT.

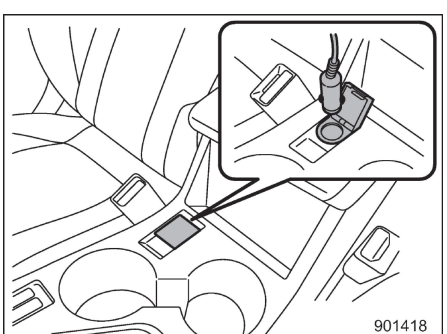

4. Cắm giắc cắm điện của máy nén khí vào ổ cắm điện phụ kiện. Cài phanh tay và chuyển công tắc khóa điện sang vị trí “ACC”.

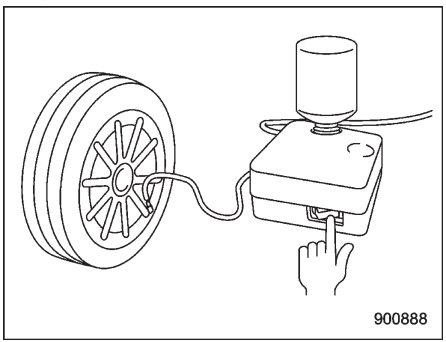

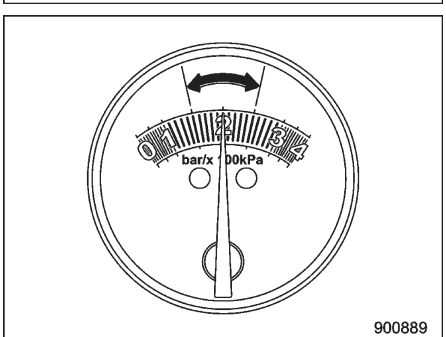

Bật công tắc máy nén khí và điều chỉnh áp suất không khí đến mức phù hợp (vùng màu xanh lá cây trên đồng hồ đồng hồ đo áp suất).

⚠ THẬN TRỌNG

- **Không để máy nén khí chạy hơn 10 phút vì máy có thể nóng lên. Hãy cẩn thận để không bị bỏng.**
- **Nếu áp suất lốp không chạm tới vùng màu xanh lá cây trong vòng 10 phút, bộ sửa chữa này sẽ không thể vá được lốp. Hãy liên hệ với đại lý SUBARU để được hỗ trợ.**

LƯU Ý

- **Sau khi máy nén khí bắt đầu hoạt động, áp suất không khí sẽ tạm thời tăng lên 300 kPa (3.0 kgf/cm², 45 psi) hoặc cao hơn. Sau khoảng 30 giây, khi keo vá đã được bơm vào hết trong lốp, áp suất không khí sẽ giảm và thể hiện mức áp suất không khí trong lốp xe.**
- **Ở nhiệt độ cực thấp từ -30°C đến -20°C (-22°F đến -40°F), độ nhớt của keo vá tăng và keo vá sẽ chảy chậm hơn. Trong điều kiện nhiệt độ như vậy, hãy để lọ keo vá trong xe để làm nóng lên trước khi sử dụng.**
- **Khi sửa lốp, nếu đồng hồ đo áp suất không khí khó đọc, hãy tắt công tắc**

máy nén khí một lần để có kết quả chính xác.

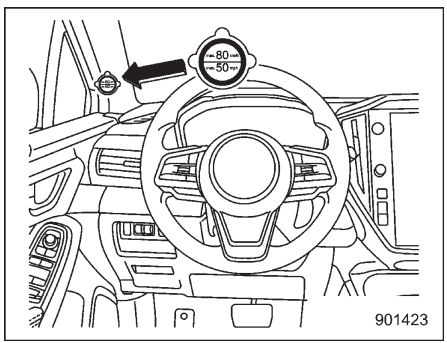

5. Khi bơm không khí vào lốp xe, hãy gắn nhãn giới hạn tốc độ vào vị trí được thể hiện trong hình minh họa.

⚠ CẢNH BÁO

Không gắn nhãn giới hạn tốc độ vào vị trí làm che đèn cảnh báo hoặc trên tay lái. Nếu không, nhãn này có thể làm ảnh hưởng đến hoạt động bình thường của túi khí và dẫn đến sự cố nghiêm trọng.

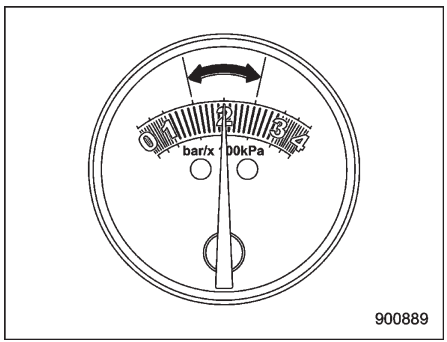

6. Tắt công tắc máy nén khí khi áp suất không khí chạm đến vùng màu xanh lá cây trên đồng hồ đo áp suất.

   Rút giắc cắm điện khỏi ổ cắm điện phụ kiện.

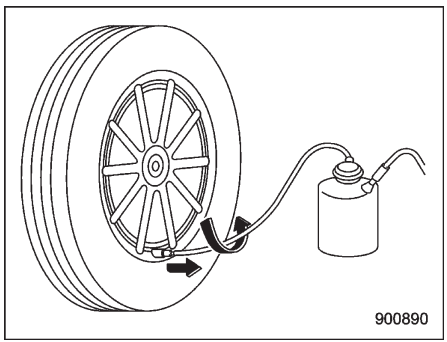

Gỡ bỏ vòi sau khi bơm không khí vào lốp và vặn chặt nắp van.

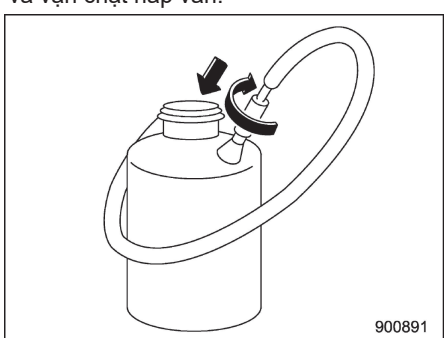

Lắp vòi của chai keo vá vào van của chai theo vòng tròn để tránh rò rỉ phần keo còn sót lại.

- CÒN TIẾP -

⚠ THẬN TRỌNG

Keo vá có thể làm bẩn quần áo.

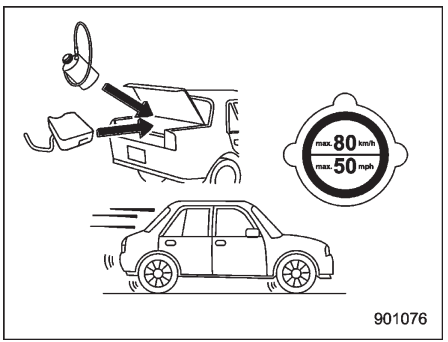

7. Cất bộ sửa chữa lốp thủng vào xe và lái xe khoảng 10 phút hoặc 5 km (3 dặm).

⚠ CẢNH BÁO

- **Hãy lái xe cẩn thận. Không vượt quá 80 km/h (50 mph). Lái xe nhanh hơn có thể khiến xe bị rung lắc.**
- **Không sử dụng xích lốp trên lốp vá.**
- **Không kéo xe mooc.**
- **Nếu có sự rung lắc mạnh, việc điều khiển vô lăng không ổn định hoặc có tiếng ồn phát ra trong khi lái xe, hãy giảm tốc độ và lái xe cẩn thận đến vị trí an toàn để bạn có thể dừng xe. Kiểm tra lại lốp xe và áp suất của nó. Nếu áp suất lốp nằm trong vùng màu đỏ của đồng hồ đo áp suất, hoặc nếu có vết nứt, phồng hoặc hư hại nào tương tự, không thể tiến hành sửa chữa tạm thời bằng bộ sửa chữa lốp thủng. Bạn nên tham khảo ý kiến đại lý SUBARU hoặc đơn vị cung cấp dịch vụ đường bộ.**

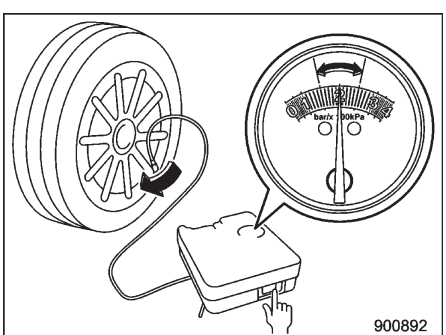

8. Sau khi lái xe được 10 phút hoặc 5 km (3 dặm), tùy theo điều kiện nào đến trước, hãy dừng xe ở nơi an toàn để kiểm tra lại áp suất không khí (xem bước 4).

   Nếu cần, bơm lốp đến mức áp suất không khí phù hợp và lái xe cẩn thận đến đại lý SUBARU gần nhất để thay lốp, van và chai keo vá.

LƯU Ý

Chỉ kết nối máy nén khí với van lốp xe.

⚠ THẬN TRỌNG

- **Nếu áp suất không khí ở trong vùng màu đỏ của đồng hồ đo áp suất, bộ sửa chữa lốp thủng đã không vá được lốp. Trong trường hợp này, hãy dừng lái xe và liên hệ với đại lý SUBARU để được hỗ trợ.**
- **Không lái xe với lốp vá trên quãng đường hơn 200 km (125 dặm). Việc không thay van lốp có thể dẫn đến rò rỉ không khí từ van ra.**

Trước khi tháo lốp ra khỏi vành, thông báo cho đại lý SUBARU của bạn hoặc đại lý lốp khác rằng lốp có chứa keo vá.

⚠ THẬN TRỌNG

Cần thay thế chai keo vá và nhãn giới hạn tốc độ sau khi sử dụng bộ sửa chữa lốp thủng.

LƯU Ý

Có thể mua keo mới và các bộ phận thay thế từ cửa hàng sửa chữa ủy quyền hoặc đại lý SUBARU của bạn và chúng cũng nên được lắp đặt vào bộ dụng cụ bởi một chuyên gia. Các chai keo rỗng và các bộ phận thay thế phải được trả lại cho đại lý SUBARU của bạn hoặc xử lý tuân thủ các quy định xử lý chất thải tại địa phương.

▼ Dữ liệu kỹ thuật của máy nén khí

Điện áp đường dây	DC 12 V
Điện áp hoạt động	DC10-15V
Cường độ dòng điện	Max. 10 A

■ Hệ thống cảm biến áp suất lốp (TPMS) (nếu trang bị)

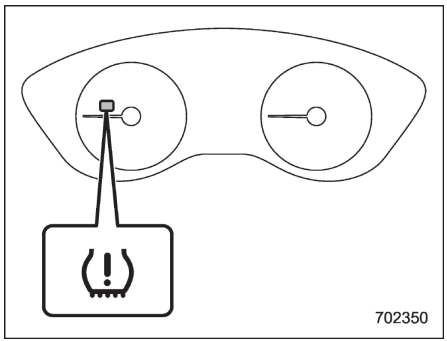

Đèn cảnh báo áp suất lốp thấp

Hệ thống cảm biến áp suất lốp cung cấp cho người lái một thông báo cảnh báo bằng cách gửi tín hiệu từ cảm biến được lắp đặt ở mỗi bánh xe khi áp suất lốp thấp nghiêm trọng so với chế độ TPMS đã chọn.

Hệ thống cảm biến áp suất lốp sẽ chỉ kích hoạt khi xe được điều khiển ở tốc độ trên 40 km/h (25 dặm/giờ). Ngoài ra, hệ thống này có thể không phản ứng ngay lập tức với áp suất lốp giảm đột ngột (ví dụ, một vụ nổ do chạy trên một vật sắc nhọn).

⚠ CẢNH BÁO

Nếu đèn cảnh báo áp suất lốp sáng trong khi lái xe, không bao giờ phanh đột ngột. Thay vào đó, thực hiện quy trình sau đây. Nếu không, một tai nạn liên quan đến thiệt hại xe và thương tích cá nhân nghiêm trọng có thể xảy ra.

1) **Tiếp tục lái xe thẳng về phía trước trong khi giảm dần tốc độ.**
2) **Từ từ kéo ra khỏi đường để đến nơi an toàn.**
3) **Kiểm tra áp suất ở cả bốn lốp xe và điều chỉnh áp suất theo một trong ba mức áp suất lốp phù hợp nhất ở NHIỆT ĐỘ PHÒNG (bình thường, tải hoặc kéo) được hiển thị trên tem thông tin lốp trên trụ cửa ở phía người lái.**

Nếu đèn này vẫn sáng trong khi lái xe sau khi điều chỉnh áp suất lốp, lốp có thể bị hư hại đáng kể và rò rỉ nhanh khiến lốp bị mất hơi nhanh chóng. Nếu bạn có một lốp xe bị xẹp, tham khảo "Lốp xì hơi" ☞Tr. 415.

Khi lắp lốp dự phòng hoặc thay vành bánh xe mà không chuyển cảm biến/thiết bị truyền tín hiệu cũ sang,

- CÒN TIẾP -

đèn cảnh báo áp suất lốp sẽ sáng liên tục sau khi nhấp nháy khoảng một phút. Điều này cho thấy TPMS không thể theo dõi cả bốn bánh xe trên đường. Chúng tôi khuyên bạn nên liên hệ với đại lý SUBARU của mình càng sớm càng tốt để thay thế lốp và cảm biến và/hoặc đặt lại hệ thống.

Khi lốp được sửa chữa bằng keo vá, van cảnh báo áp suất lốp và bộ phát tín hiệu có thể không hoạt động đúng. Nếu sử dụng keo vá lốp, chúng tôi khuyên bạn nên liên hệ với đại lý SUBARU gần nhất hoặc cửa hàng dịch vụ đủ điều kiện khác càng sớm càng tốt. Đảm bảo thay thế van cảnh báo áp suất lốp và bộ phát khi thay lốp. Bạn có thể tái sử dụng bánh xe nếu nó không có thiệt hại đáng kể nào và nếu cặn keo được làm sạch đúng cách.

Nếu đèn sáng liên tục sau khi nhấp nháy khoảng một phút, chúng tôi khuyên bạn nên nhanh chóng liên hệ với đại lý SUBARU để kiểm tra hệ thống.

■ Màn hình hệ thống TPMS (nếu trang bị)

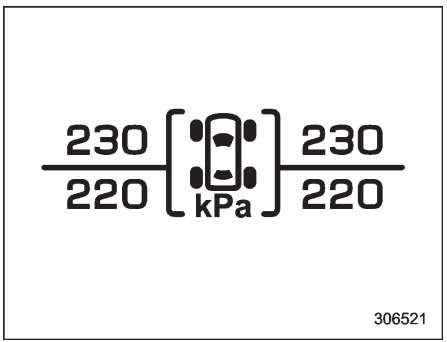

Màn hình này hiển thị áp suất mỗi lốp. Tham khảo mục “Màn hình cơ bản” ☞Tr. 179.

9-5. Kích bình ắc quy khởi động

■ Lưu ý an toàn về ắc quy!

⚠CẢNH BÁO

Đọc những hướng dẫn này một cách cẩn thận:

Để đảm bảo xử lý ắc quy an toàn và chính xác, hãy đọc kỹ các lưu ý an toàn sau đây trước khi sử dụng ắc quy hoặc kiểm tra ắc quy.

Đeo kính bảo vệ mắt:

Luôn đeo kính bảo vệ mắt khi làm việc gần ắc quy xe. Dung dịch trong bình ắc quy có chứa axit sulfuric, vì vậy nó có thể gây mù nếu văng vào mắt bạn. Ngoài ra, ắc quy phát ra khí hydro dễ cháy nổ. Việc bảo vệ mắt là rất quan trọng trong trường hợp khí này bốc cháy.

Dung dịch trong ắc quy có chứa axit sulfuric

Do dung dịch trong ắc quy có chứa axit sulfuric, hãy đeo kính bảo vệ mắt và găng tay bảo hộ khi kiểm tra

ắc quy xe. Tránh làm hỏng ắc quy và khiến ắc quy bị giật vì điều này có thể khiến dung dịch bị tràn ra.

Trong mọi trường hợp, không cho phép dung dịch của ắc quy tiếp xúc với da, mắt hoặc quần áo của bạn vì điều này có thể gây mù và bỏng. Nếu dung dịch trong bình ắc quy bắn vào da, mắt hoặc quần áo của bạn, hãy rửa nó ngay lập tức với nhiều nước. Nếu dung dịch của ắc quy bắn vào mắt, hãy đi khám ngay lập tức.

Nếu không chủ ý nuốt phải dung dịch trong bình ắc quy, ngay lập tức uống một lượng lớn sữa hoặc nước, và tìm đến sự chăm sóc y tế ngay lập tức.

Dung dịch trong bình ắc quy có tính ăn mòn. Nếu dung dịch văng lên sơn xe hay vải, hãy rửa nó ngay lập tức bằng nhiều nước.

Để xa tầm tay trẻ em:

Ắc quy phải được xử lý chỉ bởi những người nhận thức được các mối nguy tiềm ẩn. Đặc biệt thận trọng để trẻ em không tiếp xúc với ắc quy xe. Xử lý không đúng cách có thể gây mù và bỏng.

Tránh xa lửa:

Trước khi làm việc xung quanh khu vực ắc quy xe của bạn, hãy dập tắt tất cả thuốc lá, diêm và bật lửa. Ngoài ra, giữ ắc quy tránh xa các vật dễ cháy và tia lửa điện. Vì ắc quy phát ra khí hydro dễ cháy nổ, bất kỳ ngọn lửa hoặc tia lửa nào trong vùng lân cận đều có thể gây nổ.

Khi làm việc gần ắc quy xe của bạn, hãy chú ý rằng các dụng cụ kim loại không làm chập mạch các đầu cực (+) và (-) của ắc quy hoặc kết nối đầu cực (+) ắc quy với thân xe. Ngắn mạch có thể tạo ra tia lửa điện và dẫn đến một vụ nổ.

Để tránh tia lửa điện, tất cả các vòng, đồng hồ đeo tay và các phụ kiện kim loại khác phải được tháo ra trước khi tiến hành công việc gần khu vực ắc quy.

Phòng chống cháy nổ:

Trong khi được sạc, ắc quy phát ra khí hydro dễ cháy nổ. Để tránh cháy nổ, hãy sạc ắc quy xe của bạn ở nơi thoáng khí và tránh xa lửa.

■ Lưu ý an toàn khi kích bình ắc quy khởi động!

⚠ CẢNH BÁO

- Không thử kích bình ắc quy khởi động nếu ắc quy hết điện bị đóng băng. Nó có thể làm cho ắc quy vỡ hoặc nổ.
- Hãy chắc chắn rằng dây cáp điện và kẹp dây cáp điện không có lớp cách điện lỏng lẻo hay bị thiếu.
- Không kích bình ắc quy khởi động trừ khi có cáp trong điều kiện phù hợp.
- Động cơ đang chạy có thể gây nguy hiểm. Giữ ngón tay, bàn tay, quần áo, tóc và dụng cụ của bạn tránh xa quạt làm mát, dây cu-roa và bất kỳ bộ phận chuyển động nào khác của động cơ. Điều nên làm là tháo nhẫn, đồng hồ và cà vạt.
- Kích bình ắc quy khởi động sẽ trở nên nguy hiểm nếu được thực hiện không đúng cách. Nếu bạn không

- CÒN TIẾP -

chắc chắn về quy trình thích hợp để kích bình ắc quy khởi động, hãy tham khảo ý kiến thợ máy có thẩm quyền.

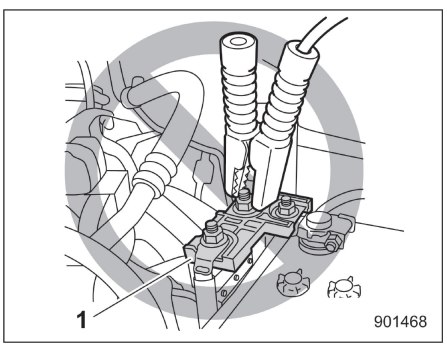

1 Cầu chì

⚠ CẢNH BÁO

Không nối cáp kích với cầu chì gần cực của ắc quy xe. Cầu chì có thể bị hỏng.

⚠ THẬN TRỌNG

Ắc quy dùng để kích phải có điện áp 12 V. Không kích bình ắc quy khởi động trừ khi bạn chắc chắn rằng mình sử dụng đúng ắc quy hỗ trợ.

Khi xe không khởi động do hết ắc quy, có thể kích bình ắc quy khởi động xe bằng cách nối ắc quy xe với một ắc quy khác (gọi là ắc quy hỗ trợ) bằng cáp điện.

■ Hướng dẫn kích bình ắc quy khởi động

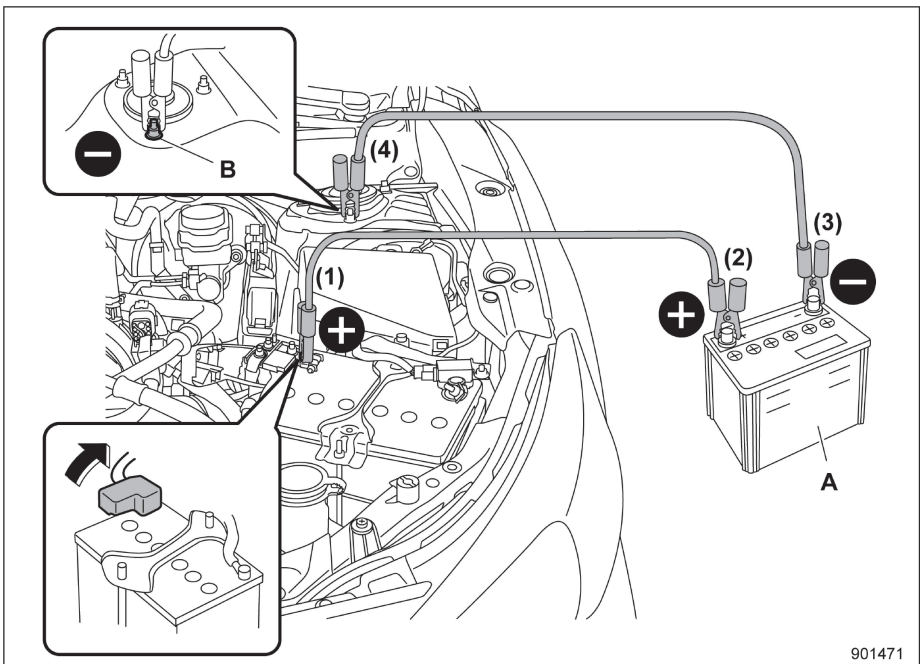

A Ắc quy tăng áp
B Đai ốc lắp

1. Đảm bảo ắc quy tăng áp là 12 volt và cực âm được nối đất.
2. Nếu ắc quy tăng áp ở trong xe khác, không để hai xe chạm vào nhau.
3. Tắt tất cả các đèn và phụ kiện không cần thiết.
4. Kết nối cáp kích chính xác theo trình tự minh họa.

   (1) Nối một cáp kích với cực dương (+) trên ắc quy hết điện.

   (2) Kết nối đầu kia của cáp kích với cực dương (+) của ắc quy tăng áp.

   (3) Nối một đầu của dây cáp còn lại vào cực âm (−) của ắc quy hỗ trợ.

   (4) Kết nối đầu kia của cáp với đai ốc lắp thanh chống.

   Đảm bảo rằng các dây cáp không ở gần bất kỳ bộ phận chuyển động nào và các kẹp cáp không tiếp xúc với bất kỳ kim loại nào khác.
5. Khởi động động cơ của xe bằng ắc quy tăng áp và chạy ở tốc độ vừa phải. Sau đó khởi động động cơ của xe đã hết năng lượng.

- CÒN TIẾP -

6. Khi kết thúc, cẩn thận ngắt kết nối cáp theo thứ tự ngược lại.

9-6. Động cơ quá nhiệt

⚠ CẢNH BÁO

Không tháo nắp két nước làm mát cho đến khi động cơ đã tắt và nguội hẳn. Khi động cơ nóng, nước làm mát đang trong tình trạng áp suất cao. Tháo nắp trong khi động cơ vẫn còn nóng có thể phun ra nước làm mát nóng, có thể làm bạn bỏng nặng.

⚠ THẬN TRỌNG

Nếu động cơ bị quá nhiệt, tốc độ động cơ hoặc tốc độ xe có thể sẽ giảm. Hãy dừng ngay lập tức xe ở một nơi an toàn.

■ Nếu có hơi nước bốc ra từ khoang động cơ

Tắt động cơ và đưa mọi người ra khỏi xe cho đến khi nó nguội đi.

■ Nếu không có hơi nước bốc ra từ khoang động cơ

LƯU Ý

Để biết thêm thông tin chi tiết về cách kiểm tra mực nước làm mát động cơ hoặc thêm nước làm mát động cơ, hãy tham khảo "Nước làm mát động cơ" ☞Tr. 470.

1. Giữ cho động cơ chạy ở tốc độ cầm chừng.
2. Mở nắp capo để khoang động cơ thông thoáng. Tham khảo mục "Nắp capo" ☞Tr. 463.
3 Xác nhận rằng quạt làm mát đang quay. Nếu quạt không quay, hãy tắt ngay động cơ và liên hệ với đại lý được ủy quyền để sửa chữa.
4. Sau khi nhiệt độ nước làm mát động cơ giảm, tắt động cơ.Nếu đồng hồ đo nhiệt độ vẫn báo quá nhiệt, hãy tắt động cơ.
5. Sau khi động cơ đã nguội hoàn toàn, kiểm tra mức nước làm mát trong bình dự trữ. Nếu mức nước làm mát dưới mức "THẤP/LOW", hãy thêm nước làm mát lên đến mức "ĐẦY/FULL".
6. Nếu không có nước làm mát trong bình dự trữ, hãy thêm nước làm mát vào bể dự trữ. Sau đó tháo nắp két nước làm mát và đổ đầy nước làm mát vào két nước làm mát.

Nếu bạn tháo nắp két nước làm mát ra khỏi bộ tản nhiệt đang nóng, trước tiên hãy bọc một miếng vải dày xung quanh nắp két nước làm mát, sau đó xoay nắp ngược chiều kim đồng hồ mà không ấn xuống cho đến khi nó dừng lại. Thả áp suất từ bộ tản nhiệt ra. Sau khi áp suất đã thoát ra hoàn toàn, hãy tháo nắp bằng cách nhấn xuống và xoay nó.

9-7. Kéo xe

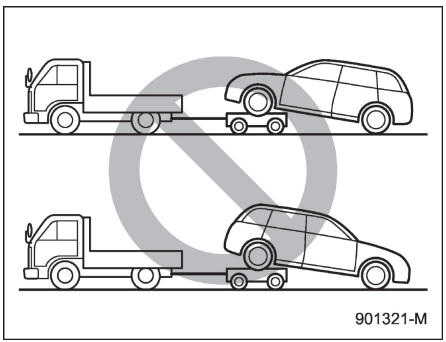

⚠ CẢNH BÁO

Không kéo xe được trang bị AWD với bánh trước rời khỏi mặt đất trong khi bánh sau nằm trên mặt đất, hoặc bánh sau rời khỏi mặt đất trong khi bánh trước nằm trên mặt đất. Điều này sẽ khiến chiếc xe bị quay bánh, di chuyển khỏi xe kéo do hoạt động của cầu trung tâm.

Nếu cần thiết phải kéo, tốt nhất là điều này nên được thực hiện bởi đại lý SUBARU của bạn hoặc một dịch vụ kéo xe thương mại.

■ Móc kéo và cách gắn móc kéo

Các móc kéo chỉ nên được sử dụng trong trường hợp khẩn cấp.

Bạn nên để đại lý SUBARU hoặc dịch vụ kéo xe thực hiện việc này.

⚠ THẬN TRỌNG

- **Chỉ sử dụng móc kéo được chỉ định. Không dùng các bộ phận treo hoặc các bộ phận khác trên thân xe để kéo hoặc chằng xe.**
- **Không dùng móc kéo ở dưới xe gần với ống xả nhất để kéo xe.**

Móc kéo phía trước:

1. Lấy tua vít, móc kéo xe, cờ lê vặn đai ốc và tay quay kích ra từ khoang chứa đồ dưới sàn.

- CÒN TIẾP -

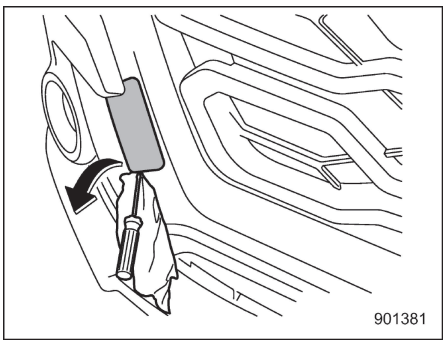

2. Dùng băng dính vinyl hoặc vải che đầu của tua vít đầu dẹt để không làm xước cản. Lắp tua vít đầu dẹt vào lỗ khoét của nắp và nạy mở nắp.

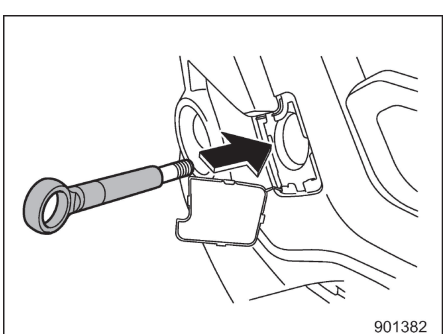

3. Vặn móc kéo vào lỗ ren cho đến khi không thể nhìn đường ren xoắn của nó.

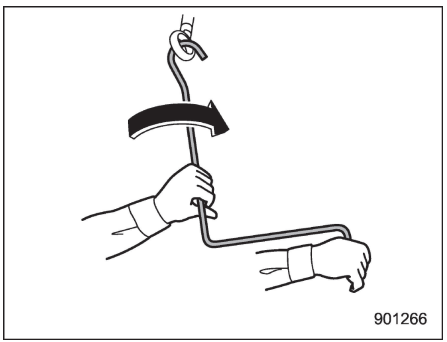

4. Siết chặt móc kéo bằng tay quay kích và cờ lê vặn đai ốc.

Sau khi kéo xe, hãy tháo móc kéo ra khỏi xe và cất vào khoang chứa đồ dưới sàn.

Lắp nắp móc kéo trên thanh cản.

⚠ CẢNH BÁO

- **Không sử dụng móc kéo cho các mục đích khác ngoài việc kéo xe của bạn.**
- **Hãy chắc chắn tháo móc kéo sau khi kéo. Để móc kéo gắn trên xe có thể cản trở hoạt động của hệ thống túi khí an toàn trong một vụ va chạm trực diện.**

⚠ THẬN TRỌNG

Để tránh biến dạng cho cản và móc kéo, không áp dụng tải quá mức cho móc kéo.

Móc kéo phía sau:

1. Lấy tua vít, móc kéo xe, cờ lê vặn đai ốc và tay quay kích ra từ khoang chứa đồ dưới sàn cốp sau.

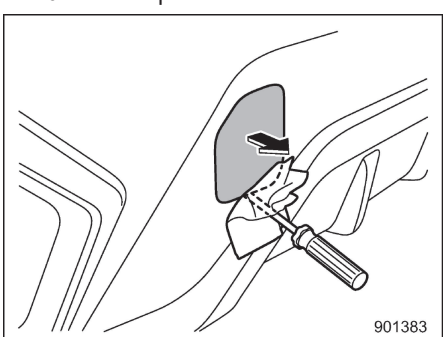

2. Dùng băng dính vinyl hoặc vải che đầu của tua vít đầu dẹt để không làm xước thanh cản. Lắp tua vít đầu dẹt vào lỗ

khoét của nắp và nạy mở nắp.

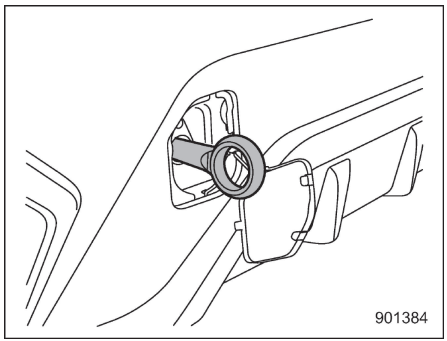

3. Vặn móc kéo vào lỗ ren cho đến khi không thể nhìn đường ren xoắn của nó.

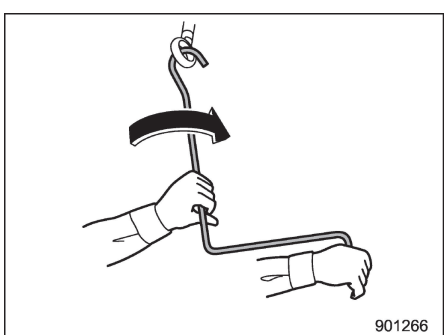

4. Siết chặt móc kéo bằng tay quay kích và cờ lê vặn đai ốc

Sau khi kéo xe, hãy tháo móc kéo ra khỏi xe và cất vào khoang chứa đồ dưới sàn.

Lắp nắp móc kéo trên thanh cản.

⚠ CẢNH BÁO

- **Không sử dụng móc kéo cho các mục đích khác ngoài việc kéo xe của bạn.**
- **Hãy chắc chắn tháo móc kéo sau khi kéo. Để móc kéo gắn trên xe có thể cản trở hoạt động của chức năng tắt bơm nhiên liệu khi hệ thống bị đánh từ phía sau.**

⚠ THẬN TRỌNG

- **Để tránh biến dạng cho cản và móc kéo, không áp dụng tải quá mức cho móc kéo.**
- **Với các mẫu xe có trang bị hệ thống SRVD, khi kéo xe khác, hãy chạm vào "Hệ thống cảnh báo phát hiện xe phía sau" (Rear Vehicle Detection (SRVD)) để tắt hệ thống này. Hệ thống có thể không hoạt động đúng do sóng radar bị chặn. Để biết chi tiết cách bật/tắt hệ thống SRVD, tham khảo mục "Cài đặt xe" ☞Tr. 197.**

Móc chằng phía trước:

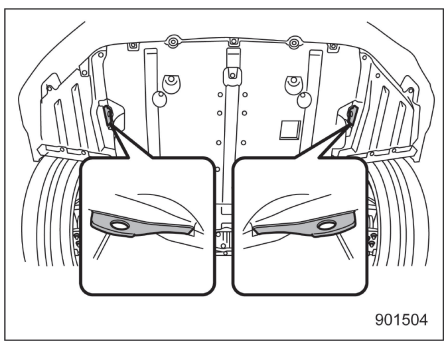

Các móc buộc phía trước được đặt giữa mỗi lốp trước và cản trước.

Móc chằng phía trước dùng để chằng xe, không phải để kéo xe.

- CÒN TIẾP -

Lỗ chằng phía sau:

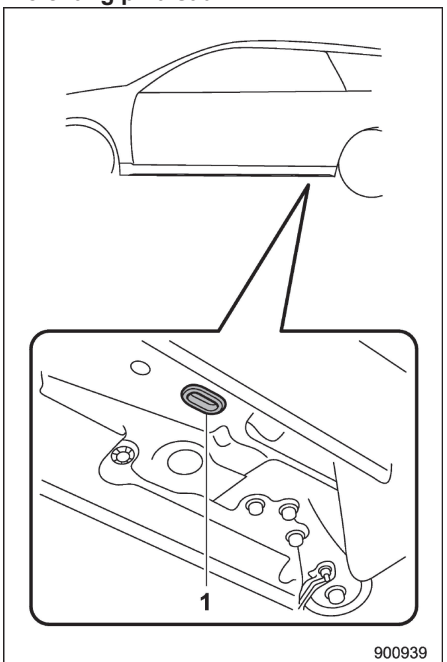

1 Lỗ chằng phía sau

Các lỗ chằng phía sau được đặt gần mỗi vị trí đội xe.

Có một chốt trong mỗi lỗ chằng phía sau.

Để sử dụng các lỗ chằng phía sau, hãy rút phích cắm ra. Sau khi sử dụng các lỗ chằng phía sau, hãy cắm lại các vị trí ban đầu.

⚠ CẢNH BÁO

Sử dụng các lỗ chằng phía sau chỉ để neo theo hướng đi xuống. Nếu chúng được sử dụng để neo xe theo bất kỳ hướng nào khác, dây cáp có thể trượt ra khỏi các lỗ, có thể gây ra tình huống nguy hiểm.

■ Sử dụng xe tải sàn phẳng

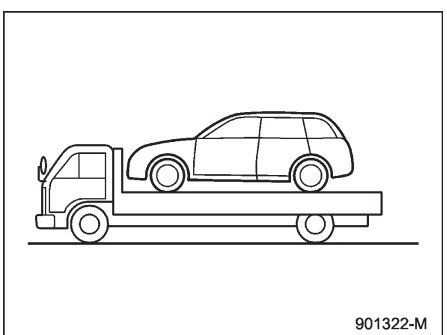

Đây là cách tốt nhất để vận chuyển xe của bạn. Áp dụng các quy trình sau đây để đảm bảo vận chuyển an toàn.

1. Chuyển cần số vào vị trí “P”.
2. Cài phanh tay chắc chắn.
3. Cố định xe vào sàn xe vận chuyển đúng cách bằng dây xích an toàn. Cần siết chặt xích an toàn như nhau và phải cẩn thận để không kéo dây xích quá chặt đến mức hệ thống treo bị ép xuống hết cỡ.

⚠ THẬN TRỌNG

Vận chuyển bằng xe tải sàn phẳng có thể khiến đèn chiếu sáng bị lệch. Trong trường hợp đó, bạn nên kiểm tra căn chỉnh đèn chiếu sáng tại đại lý SUBARU sau khi vận chuyển bằng xe tải sàn phẳng.

■ Kéo xe với cả bốn bánh chạm đất

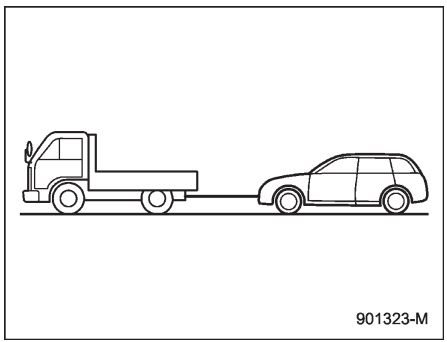

⚠ CẢNH BÁO

- **Không bao giờ chuyển vị trí chìa khóa sang vị trí "LOCK"/"OFF" trong khi xe đang được kéo bởi vì vô lăng và hướng của các bánh xe sẽ bị khóa.**
- **Hãy nhớ rằng bộ trợ lực phanh và trợ lực lái không hoạt động khi động cơ không hoạt động. Vì động cơ đã tắt, nên sẽ tốn nhiều công sức hơn để vận hành bàn đạp phanh và vô lăng.**

⚠ THẬN TRỌNG

- **Nếu xảy ra lỗi truyền, hãy vận chuyển xe của bạn trên một chiếc xe tải sàn phẳng.**
- **Đôi khi các phương tiện bị hư hỏng không thể kéo được vì điều kiện chúng bị hư hỏng. Trong trường hợp này, sử dụng một chiếc xe tải sàn phẳng để vận chuyển.**
- **Tốc độ đi hành trình phải được giới hạn đến dưới 30 km/h (19 dặm/giờ) và khoảng cách đi hành trình đến dưới 50 km (31 dặm). Đối với tốc độ và khoảng cách lớn hơn, hãy vận chuyển xe của bạn trên một chiếc xe tải sàn phẳng.**
- **Hãy dùng xe tải sàn phẳng nếu đi đường dài có dốc hoặc dốc cao. Tuy nhiên, không dùng bàn đạp phanh trong một thời gian dài vì phanh động cơ sẽ không hoạt động trong khi kéo. Làm như vậy có thể khiến phanh bị quá nóng.**
- **Lái xe cẩn thận và không gây ảnh hưởng đến dây kéo khi đột ngột khởi động.**
- **Sử dụng một dây kéo để kéo. Nếu cần sử dụng dây thừng và dây kim loại để kéo, hãy quấn phần tiếp xúc của cản bằng vải để nó khỏi bị hư.**

1. Nhả phanh tay và chuyển số về N (số mo).
2. Chìa khóa phải ở vị trí "ON" trong khi xe đang được kéo.
3. Kéo căng dây chậm để tránh gây thiệt hại cho chiếc xe.

9-8. Phanh tay điện tử – Nếu không thể nhả phanh tay điện tử

Bạn nên liên hệ với đại lý SUBARU và nhờ đại lý SUBARU nhả phanh tay điện tử.

9-9. Chìa khóa thông minh – Nếu chìa khóa thông minh không hoạt động đúng cách

⚠ THẬN TRỌNG

Giữ các vật bằng kim loại, nguồn từ tính và bộ phát tín hiệu cách xa khu vực giữa chìa khoá thông minh và vị trí công tắc khóa điện. Chúng có thể cản trở giao tiếp giữa chìa khoá thông minh và vị trí công tắc khóa điện.

Các chức năng sau đây có thể không hoạt động do tín hiệu radio mạnh ở khu vực xung quanh hoặc chìa khoá thông minh sắp hết pin.

- Khóa/mở khóa cửa, bao gồm cửa cốp sau
- Chuyển trạng thái nguồn
- Khởi động động cơ.

Trong trường hợp như vậy, thực hiện các quy trình sau đây. Khi pin của chìa khoá thông minh bị hết, hãy thay thế nó bằng pin mới. Tham khảo mục “Thay pin cho chìa khóa thông minh” ☞Tr. 500.

■ Khóa và mở khóa

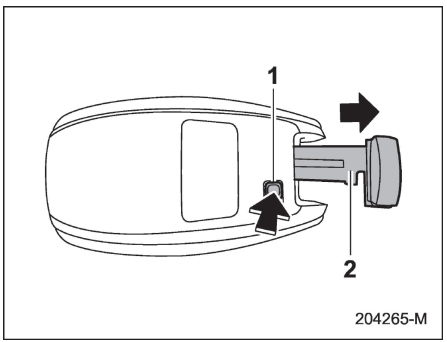

1 Nút nhả
2 Chìa khoá cơ

Trong khi nhấn nút nhả chìa khoá thông minh, hãy rút chìa khóa khẩn cấp ra.

Khóa hoặc mở khóa cửa người lái bằng chìa khóa khẩn cấp theo quy trình mô tả trong mục “Khóa và mở khóa từ bên ngoài” ☞Tr. 124.

LƯU Ý

Sau khi khóa hoặc mở khóa, hãy nhớ gắn chìa khóa khẩn cấp vào chìa khóa thông minh.

■ Chuyển trạng thái nguồn điện

1. Sử dụng phanh tay.
2. Gài cần số ở vị trí “P”.
3. Nhấn bàn đạp phanh.

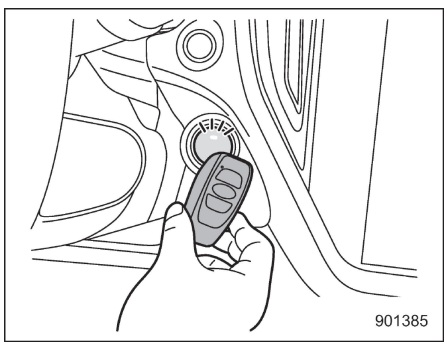

4. Giữ chìa khoá thông minh (quay mặt nút bấm về phía bạn) và chạm chìa khóa thông minh vào công tắc khóa điện.

   Khi giao tiếp giữa chìa khoá thông minh và xe hoàn thành, tiếng chuông (ding) sẽ vang lên. Đồng thời, trạng thái của vị trí công tắc khóa điện thay đổi thành một trong những điều sau đây.

   • Khi chìa khóa thông minh với hệ thống khởi động bằng nút nhấn bị vô hiệu hóa: “ACC”

   • Trong các trạng thái khác: “ON”

5. Khi chìa khoá thông minh với hệ thống khởi động bằng nút nhấn bị vô hiệu hóa, hãy nhấn vị trí công tắc khóa điện đồng thời nhả bàn đạp phanh. Trạng thái của công tắc khóa điện sẽ chuyển sang “ON”.

LƯU Ý

Nếu nguồn không chuyển đổi mặc dù quy trình trên được tuân thủ chính xác, chúng tôi khuyên bạn nên liên hệ với đại lý SUBARU của mình.

■ Khởi động động cơ

1. Sử dụng phanh tay.
2. Gài cần số ở vị trí “P”.
3. Nhấn bàn đạp phanh.

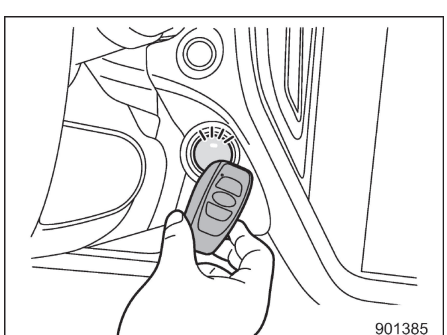

4. Giữ chìa khoá thông minh (quay mặt nút bấm về phía bạn) và chạm chìa khóa thông minh vào công tắc khóa điện.

   Khi giao tiếp giữa chìa khoá thông minh và xe hoàn thành, tiếng chuông (ding) sẽ vang lên. Đồng thời, vị trí chìa khóa bằng nút bấm chuyển sang vị trí của "ACC” hoặc trên “ON”.

5. Sau khi công tắc khóa điện chuyển sang vị trí "ACC” hoặc “ON”, trong khi nhấn bàn đạp phanh, hãy nhấn công tắc khóa điện.

LƯU Ý

Nếu động cơ không khởi động ngay cả khi quy trình trên được tuân thủ chính xác, chúng tôi khuyên bạn nên liên hệ với đại lý SUBARU của mình.

9-10. Cửa cốp sau – Nếu không thể mở cửa cốp sau

Trong trường hợp bạn không thể mở cửa cốp sau bằng cách nhấn nút mở cửa cốp sau (đối với tất cả các mẫu xe) hoặc sử dụng chức năng cửa cốp sau chỉnh điện (nếu trang bị), bạn có thể mở cửa từ bên trong khoang hành lý.

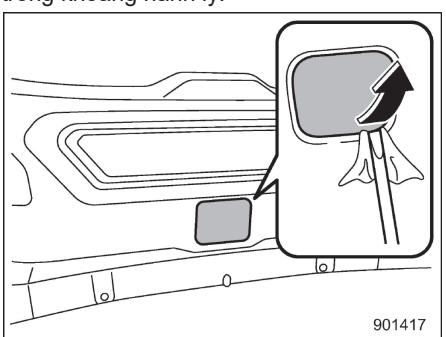

1. Dùng băng dính vinyl hoặc vải che đầu của tua vít đầu dẹt để không gây xước. Tháo tấm ốp nhỏ gần viền dưới bên trong cốp sau bằng tua vít đầu dẹt.

⚠ THẬN TRỌNG

Không điều khiển cần nhả khóa cửa cốp sau bằng ngón tay vì làm như vậy có thể gây thương tích. Luôn sử dụng tua vít đầu dẹt hoặc một công cụ tương tự.

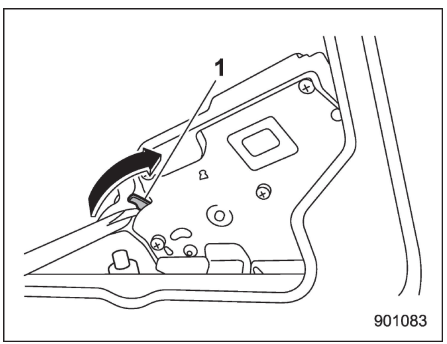

1 Nút nhả khóa cửa cốp sau

2. Xoay cần nhả khóa cửa cốp sau sang bên phải bằng tua vít đầu dẹt hoặc công cụ tương tự. Sau đó cửa cốp sau sẽ mở.

9-11. Cửa sổ trời (nếu trang bị) – Nếu cửa sổ trời không đóng lại

Nếu cửa sổ trời không đóng lại, bạn nên kiểm tra hệ thống tại đại lý SUBARU.

9-12. Sự cố của màn hình thông tin trung tâm

Nếu các màn hình sau hiển thị, màn hình thông tin trung tâm có thể bị lỗi tạm thời hoặc gặp sự cố.

Nếu chỉ là lỗi tạm thời, quy trình sau có thể giúp khắc phục các lỗi đó.

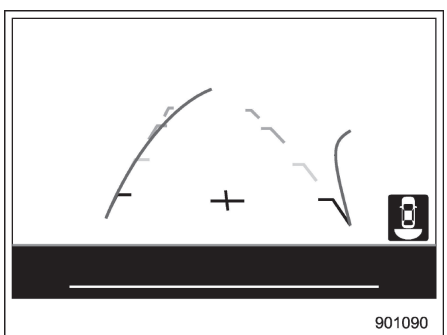

Tắt màn hình

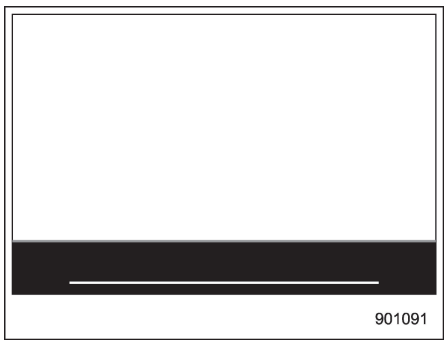

Giữ im màn hình



Màn hình đột ngột tắt

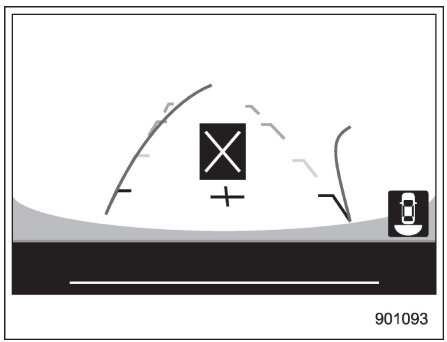

Lỗi A

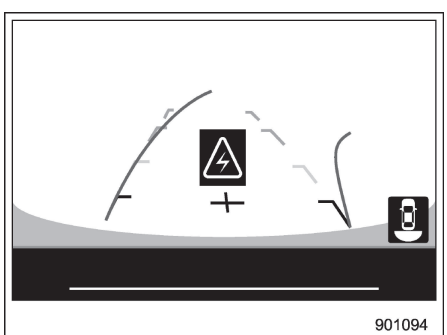

Lỗi B

1. Hãy đỗ xe ở nơi an toàn.
2. Chuyển công tắc khóa điện về vị trí “OFF”, sau đó khởi động động cơ.

- CÒN TIẾP -

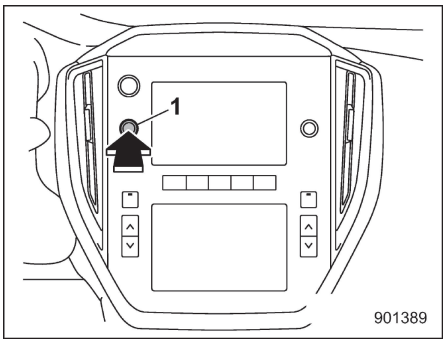

1) Nút âm lượng (mẫu xe trang bị màn hình kép 7,0 inch)

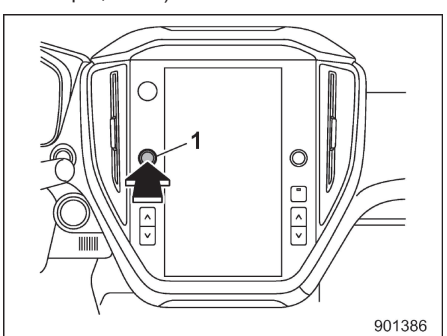

1) Nút âm lượng (mẫu xe trang bị màn hình 11,6 inch)

3. Nếu không thể khôi phục màn hình thông tin trung tâm dù đã khởi động lại xe, hãy nhấn và giữ nút âm lượng từ 10 giây trở lên. Màn hình thông tin trung tâm sẽ khởi động lại.
4. Nếu không thể khôi phục màn hình thông tin trung tâm bằng cách khởi động lại, bạn nên liên hệ với đại lý SUBARU.

9-13. Nếu xe của bạn gặp tai nạn

■ Khởi động lại động cơ khi xe gặp tai nạn

⚠ THẬN TRỌNG

Nếu xe của bạn gặp tai nạn, hãy chắc chắn kiểm tra mặt đất dưới xe trước khi khởi động lại động cơ. Nếu bạn thấy nhiên liệu bị rò rỉ trên mặt đất, đừng cố khởi động lại động cơ. Hệ thống nhiên liệu đã bị hư hỏng và đang cần sửa chữa. Liên hệ ngay với cơ sở dịch vụ ô tô gần nhất. Chúng tôi khuyên bạn nên tham khảo ý kiến đại lý SUBARU của bạn.

Xe của bạn có một hệ thống tắt bơm nhiên liệu. Khi xe duy trì một lực tác động trong một vụ tai nạn, vv, hệ thống tắt bơm nhiên liệu sẽ ngừng cung cấp nhiên liệu để giảm thiểu rò rỉ nhiên liệu. Tuy nhiên, tùy thuộc vào các điều kiện va chạm tại thời điểm va chạm, hệ thống ngắt bơm nhiên liệu có thể không hoạt động.

Thực hiện các quy trình sau để khởi động lại động cơ sau khi hệ thống được kích hoạt.

1. Nhấn nút nguồn xe về chế độ “ACC” hoặc “LOCK” .
2. Khởi động lại động cơ.

■ Chức năng tự động khóa/mở khóa cửa khi gặp tai nạn

Khi chức năng tự động khóa/mở khóa cửa BẬT, tất cả các cửa sẽ tự động khóa trong khi lái xe. Để biết thêm thông tin chi tiết, hãy tham khảo “Tự động khóa/mở khóa cửa” ☞Tr. 126.

Khi chiếc xe chịu một lực tác động mạnh tới mức túi khí bung ra, cửa có thể tự động mở khóa để giúp thoát hiểm khẩn cấp. Nhìn chung, lực tác động do va chạm từ phía sau không kích hoạt túi khí bung ra. Tuy nhiên, nếu va chạm đủ mạnh và khiến túi khí bung ra, va chạm đó cũng có thể sẽ kích hoạt chức năng mở khóa.

Trong tình huống này, chức năng tự động khóa/mở khóa cửa sẽ tạm dừng hoạt động và cửa sẽ không khóa.

Trước tiên, hãy kiểm tra độ an toàn của môi trường xung quanh và thực hiện các thao tác sau để khôi phục chức năng khóa/mở khóa cửa tự động.

1. Xoay công tắc xe bằng nút nhấn sang vị trí "OFF".
2. Xoay công tắc xe bằng nút nhấn sang vị trí “ON”.

LƯU Ý

Tùy thuộc vào mức độ nghiêm trọng của tác động, mở khóa khẩn cấp có thể không hoạt động.

⚠ THẬN TRỌNG

Nếu những điều sau đây xảy ra, có thể có một sự cố trong hệ thống.

Chúng tôi khuyên bạn nên kiểm tra hệ thống bởi đại lý SUBARU.

- **Cửa tự động mở khóa khi lái xe.**
- **Trong khi tất cả các cửa đóng, cửa mở khóa khi bạn nhấn nút khóa cửa.**
- **Chức năng tự động khóa/mở khóa không hoạt động.**

■ Chức năng Kiểm soát phanh sau va chạm

Để tránh hoặc giảm thiểu hư hại thứ cấp do va chạm, khi xe phát hiện thấy va chạm trong khi di chuyển với tốc độ từ 12 km/h (7 mph) trở lên, chức năng Kiểm soát phanh sau va chạm sẽ tự động phanh xe.

⚠ THẬN TRỌNG

- **Chức năng Kiểm soát phanh sau va chạm là chức năng hỗ trợ phanh ngay sau khi va chạm xảy ra. Sau va chạm, hãy nhấn phanh và lập tức dừng xe ở một nơi an toàn.**
- **Khi chức năng Kiểm soát phanh sau va chạm dừng xe bằng phanh tự động, phanh tự động sẽ nhả ra ngay sau khi xe dừng lại. Để tiếp tục dừng xe, hãy nhấn bàn đạp phanh ngay lập tức.**
- **Tùy tình hình vụ tai nạn, ví dụ như điều kiện đường sá, mức độ hư hại xe hoặc các yếu tố khác, kể cả khi phanh tự động của chức năng Kiểm soát phanh sau va chạm giảm tốc độ xe, chức năng này có thể sẽ không dừng hẳn xe được.**

- CÒN TIẾP -

LƯU Ý

- **Nếu bạn nhấn bàn đạp ga trong khi phanh tự động đang hoạt động, chức năng Kiểm soát phanh sau va chạm sẽ tắt và phanh tự động sẽ dừng hoạt động.**
- **Kiểm soát phanh sau va chạm sẽ không hoạt động khi chức năng này bị hư hại do va chạm.**

10-1. Chăm sóc ngoại thất.....446
Rửa xe..... 446
Phủ sáp và đánh bóng..... 447
Vệ sinh bánh xe hợp kim 448
10-2. Chống ăn mòn.....448
Nguyên nhân gây ăn mòn phổ biến 448
Phòng tránh ăn mòn..... 449
10-3. Vệ sinh nội thất 449
Ghế vải..... 449
Ghế da..... 450
Bọc da tổng hợp 450
Dây đai an toàn 450
Bảng táp-lô, bảng điều khiển, công tắc, cụm đồng hồ và bề mặt..... 450
Màn hình thông tin trung tâm 451

10-1. Chăm sóc ngoại thất

■ Rửa xe

⚠ THẬN TRỌNG

- **Khi rửa xe, phanh có thể bị ướt. Do đó, khoảng cách dừng phanh sẽ dài hơn. Để làm khô phanh, hãy lái xe ở tốc độ an toàn và đạp nhẹ bàn đạp phanh để làm nóng.**
- **Không rửa khoang động cơ và khu vực liền kề với nó. Nếu nước xâm nhập vào họng nạp của động cơ hoặc các bộ phận điện, nó sẽ gây ra sự cố cho động cơ hoặc trục trặc của trợ lực lái.**
- **Khi rửa bộ phận chắn bùn bên trong, thân dưới, cản va và các vật nhô ra như ống xả và đầu xả, hãy cẩn thận để tránh chấn thương tiếp xúc với vị trí sắc nhọn.**
- **Không sử dụng bất kỳ dung môi hữu cơ nào khi rửa bề mặt nhựa trong bảo vệ bóng đèn. Tuy nhiên, nếu chất tẩy rửa có dung môi hữu cơ được sử dụng để rửa bề mặt che phủ, hãy rửa sạch hoàn toàn chất tẩy rửa bằng nước. Nếu không, bề mặt có thể bị hư hỏng.**
- **Khi rửa xe, hãy tắt gạt mưa. Nếu công tắc gạt mưa ở vị trí "TỰ ĐỘNG" trong khi rửa xe, cần gạt mưa có thể hoạt động bất ngờ, gây thương tích và lưỡi gạt mưa có thể bị hỏng.**
- **Vì xe của bạn được trang bị cần gạt mưa phía sau, bàn chải rửa xe tự động có thể bị vướng xung quanh nó, làm hỏng cánh tay gạt mưa và các bộ phận khác. Yêu cầu người vận hành cơ sở rửa xe tự động không để bàn chải chạm vào cần gạt mưa hoặc cố định cần gạt mưa trên kính cửa sổ phía sau bằng băng dính trước khi rửa xe.**
- **Nếu hệ thống điều hòa không khí đang hoạt động khi bạn rửa xe, không đặt lựa chọn lấy gió trong/ngoài của hệ thống điều hoà không khí thành chế độ lưu thông không khí bên ngoài. Nước có thể rơi vào xe qua các cửa hút gió.**

LƯU Ý

- **Khi rửa xe tại trạm rửa xe tự động, hãy chắc chắn rằng trạm rửa xe tự động đó phù hợp với xe của bạn.**
- **Khi rửa một chiếc xe được trang bị cần gạt nước kính chắn gió tự động theo cảm biến mưa, hãy chắc chắn rằng cần gạt mưa đã được tắt. Nếu công tắc gạt mưa ở vị trí "TỰ ĐỘNG" trong khi rửa xe, cần gạt mưa có thể hoạt động bất ngờ và gây thương tích và lưỡi gạt mưa có thể bị hỏng.**
- **Ống kính camera quan sát phía sau có lớp phủ cứng để giúp chống trầy xước. Tuy nhiên, khi rửa xe hoặc vệ sinh ống kính camera, hãy cẩn thận để không làm xước ống kính. Không dùng bàn chải trực tiếp lên ống kính camera. Chất lượng hình ảnh của camera quan sát phía sau có thể suy giảm.**

Cách tốt nhất để xe của bạn luôn đẹp là rửa xe thường xuyên. Rửa xe ít nhất mỗi tháng một lần để tránh ô nhiễm bởi bụi bẩn trên đường.

Rửa sạch bụi bẩn bằng miếng bọt biển ướt và nhiều nước ấm hoặc nước lạnh. Không rửa xe bằng nước nóng và dưới ánh nắng trực tiếp.

Muối, hóa chất, côn trùng, nhựa đường, bồ hóng, nhựa cây và phân chim nên được rửa sạch bằng cách sử dụng chất tẩy nhẹ, theo yêu cầu. Nếu bạn sử dụng chất tẩy rửa nhẹ,

hãy chắc chắn rằng đó là chất tẩy rửa trung tính.

Không sử dụng xà phòng mạnh hoặc chất tẩy rửa hóa học. Tất cả các chất tẩy rửa phải được rửa ngay lập tức khỏi bề mặt và không được để khô ở đó. Rửa xe thật kỹ với nhiều nước ấm. Lau sạch phần nước còn lại bằng vải sơn dương hoặc vải mềm. Đeo găng tay cao su và sử dụng bàn chải tay khi giặt sàn, chắn bùn bên trong và hệ thống treo để loại bỏ bùn và bụi bẩn một cách hiệu quả.

▼ Rửa gầm xe

Các loại hoá chất, muối và sỏi được dùng để chống đóng băng đường nhựa thì cực kỳ dễ ăn mòn đối với xe bạn, làm tăng tốc độ ăn mòn của các bộ phận bên dưới, như hệ thống ống xả, đường nhiên liệu và phanh, cáp phanh, tấm sàn xe, chắn bùn, và hệ thống treo.

Xả kỹ dưới gầm xe và bên trong chắn bùn bằng nước ấm hoặc nước lạnh thường xuyên để giảm tác động có hại của các tác nhân đó.

Bùn và cát bám vào các bộ phận bên dưới có thể làm tăng tốc độ ăn mòn của chúng.

Sau khi đi địa hình hoặc đi trên đường bùn hoặc cát, rửa bùn và cát bám trên sàn.

Cẩn thận xả các bộ phận treo và trục, vì chúng đặc biệt dễ bị tích tụ bùn và cát. Không sử dụng công cụ sắc bén để làm sạch bùn đất.

⚠ THẬN TRỌNG

- **Cẩn thận không làm hỏng ống dầu phanh, dây cảm biến và các bộ phận khác khi rửa các bộ phận treo.**
- **Không rửa đáy động cơ trong thời gian dài. Làm như vậy có thể làm hư hại một số bộ phận điện.**

▼ Sử dụng máy rửa xe dùng nước ấm

- Giữ khoảng cách tốt từ 30 cm (12 in) trở lên giữa vòi rửa và xe.
- Không rửa cùng một khu vực liên tục.
- Nếu có vết bẩn không dễ làm sạch, hãy rửa bằng tay. Một số máy rửa xe dùng nước có nhiệt độ cao, áp suất cao và có thể làm hỏng hoặc biến dạng các bộ phận nhựa mềm che chắn, hoặc làm cho nước rò rỉ vào trong xe.

■ Phủ sáp và đánh bóng

Luôn rửa và lau khô xe trước khi phủ sáp và đánh bóng.

Sử dụng chất đánh bóng và sáp chất lượng tốt và sử dụng chúng theo hướng dẫn của nhà sản xuất. Phủ sáp hoặc đánh bóng khi bề mặt sơn đã mát.

Hãy chắc chắn đã đánh bóng và phủ sáp viền trang trí, cũng như các bề mặt sơn. Việc mất lớp phủ sáp trên bề mặt sơn dẫn đến mất độ bóng ban đầu và cũng nhanh chóng làm hỏng bề mặt. Nên phủ một lớp sáp ít nhất mỗi tháng một lần hoặc bất cứ khi nào bề mặt không còn nước.

Nếu lớp sơn đã giảm đến mức không thể phục hồi độ bóng hoặc tông màu, hãy đánh bóng nhẹ bề mặt bằng một hợp chất hạt mịn. Không bao giờ chỉ đánh bóng riêng khu vực bị ảnh hưởng, cần bao gồm cả khu vực xung quanh. Luôn đánh bóng chỉ theo một hướng. Một hợp chất hạt số 2000 được khuyến nghị sử dụng. Không bao giờ sử dụng một hợp chất hạt thô. Các hợp chất hạt thô có số lượng hạt nhỏ hơn và có thể làm hỏng sơn. Sau khi đánh bóng bằng hợp chất, phủ sáp để khôi phục độ bóng ban đầu. Đánh bóng thường xuyên bằng một hợp chất hoặc áp dụng kỹ thuật đánh bóng không chính xác sẽ dẫn đến việc loại mất đi lớp sơn và làm lộ lớp nước bóng. Khi không chắc chắn, bạn nên liên hệ với đại lý SUBARU hoặc chuyên gia về sơn ô tô.

- CÒN TIẾP -

⚠ THẬN TRỌNG

Không sử dụng bất kỳ dung môi hữu cơ nào khi rửa bề mặt của nhựa trong bảo vệ đèn. Tuy nhiên, nếu chất đánh bóng hoặc sáp có dung môi hữu cơ được phủ lên bề mặt nhựa trong bảo vệ bóng đèn, hãy lau sạch chất đánh bóng hoặc sáp đó. Nếu không, bề mặt có thể bị hư hỏng.

LƯU Ý

- **Cẩn thận không chặn vòi phun rửa kính chắn gió khi phủ sáp cho xe.**
- **Không lau camera bằng cồn, xăng hoặc dung môi pha sơn. Nếu không, hiện tượng biến sắc có thể xảy ra. Khi cần vệ sinh vết bẩn, hãy lau camera bằng vải ẩm thấm chất tẩy rửa trung tính pha loãng và sau đó lau bằng vải khô, mềm.**
- **Khi phủ sáp cho xe, hãy cẩn thận để không phủ sáp vào camera quan sát phía sau. Nếu sáp tiếp xúc với camera, hãy lau sáp bằng vải một tấm vải sạch ẩm thấm chất tẩy rửa trung tính pha loãng.**

■ Vệ sinh bánh xe hợp kim

- Nhanh chóng lau sạch bánh xe hợp kim để loại bỏ bụi bẩn hoặc các tác nhân gây ăn mòn. Nếu bụi bẩn để quá lâu, có thể sẽ khó làm sạch được chúng.
- Không sử dụng xà phòng có chứa sạn để làm sạch các bánh xe. Hãy chắc chắn sử dụng một chất làm sạch trung tính, và sau đó rửa kỹ bằng nước. Không làm sạch các bánh xe bằng bàn chải cứng hoặc để chúng tiếp xúc với thiết bị rửa tốc độ cao.
- Vệ sinh xe (bao gồm bánh xe hợp kim) bằng nước càng sớm càng tốt sau khi tiếp xúc với nước biển, gió biển hoặc lái xe trên những con đường phủ muối hoặc các hóa chất khác.

10-2. Chống ăn mòn

Chiếc SUBARU của bạn đã được thiết kế và chế tạo để chống ăn mòn. Vật liệu đặc biệt và lớp hoàn thiện bảo vệ đã được sử dụng trên hầu hết các bộ phận của xe để giúp duy trì ngoại hình long lanh, mạnh mẽ và hoạt động đáng tin cậy.

■ Nguyên nhân gây ăn mòn phổ biến

Nguyên nhân phổ biến nhất của việc ăn mòn là:

- Sự tích tụ của độ ẩm giữ lại bụi bẩn và mảnh vụn trong các phần của bảng điều khiển thân xe, các hốc lỗ và khu vực khác.
- Hư hại đối với lớp sơn và các lớp phủ bảo vệ khác do sỏi, đá vụn hoặc tai nạn nhỏ.

Tốc độ ăn mòn trên xe nhanh hơn khi:

- Xe tiếp xúc với muối phủ đường hoặc hóa chất chống bụi, hoặc lái xe ở các khu vực ven biển, nơi có nhiều muối trong không khí hoặc các khu vực ô nhiễm công nghiệp tương đối lớn.
- Lái xe trong khu vực có độ ẩm cao, đặc biệt là khi nhiệt độ chỉ ở trên mức đóng băng một chút.

- Độ ẩm ở một số bộ phận trên xe tích tụ trong một thời gian dài, mặc dù các bộ phận khác của xe có thể bị khô.
- Nhiệt độ cao sẽ làm mòn các bộ phận trên xe không thể khô nhanh do không được thông khí đúng cách.

■ Phòng tránh ăn mòn

Rửa xe thường xuyên để tránh thân xe và các bộ phận treo bị ăn mòn. Ngoài ra, rửa xe ngay sau khi lái xe trên bất kỳ loại đường nào sau đây.

- Đường đã rải muối để ngăn đóng băng vào mùa đông
- Bùn, cát hoặc sỏi.
- Đường ven biển

Sau khi mùa đông qua đi, chúng tôi khuyên bạn nên rửa xe thật kỹ.

Trước khi bắt đầu mùa đông, hãy kiểm tra tình trạng của các bộ phận bên dưới, chẳng hạn như hệ thống ống xả, nhiên liệu và phanh, cáp phanh, hệ thống treo, hệ thống lái, tầm sàn xe và chắn bùn. Nếu phát hiện bất kỳ trong số chúng có sự rỉ sét, chúng nên được bảo trì chống gỉ thích hợp hoặc nên được thay thế. SUBARU của mình để thực hiện loại bảo trì và bảo dưỡng này nếu bạn cần hỗ trợ.

Sửa chữa vết mẻ và vết trầy xước trên lớp sơn ngay khi bạn thấy chúng.

Kiểm tra bên trong xe xem có tích tụ nước và bụi bẩn dưới thảm sàn không vì điều đó có thể gây ra sự ăn mòn. Thỉnh thoảng kiểm tra dưới thảm để đảm bảo khu vực khô ráo.

Giữ cho nhà để xe của bạn luôn khô ráo. Không đỗ xe trong nhà để xe ẩm ướt, kém thông thoáng. Trong một nhà để xe như vậy, việc ăn mòn có thể được gây ra bởi sự ẩm ướt. Nếu bạn rửa xe trong ga-ra hoặc đặt xe vào gara khi bị ướt hoặc bị phủ tuyết, điều đó có thể làm ẩm xe.

Nếu xe của bạn được vận hành trong thời tiết lạnh và/hoặc trong các khu vực có sử dụng muối phủ đường và các vật liệu ăn mòn khác, bản lề và khóa cửa và chốt nắp capo nên được kiểm tra và bôi trơn định kỳ.

10-3. Vệ sinh nội thất

Sử dụng một miếng vải mềm, ẩm để làm sạch bảng điều hoà không khí, thiết bị âm thanh, màn hình đa phương tiện, bảng điều khiển trung tâm, bảng cụm đồng hồ và công tắc. (Không sử dụng dung môi hữu cơ.)

■ Ghế vải

Loại bỏ vết bẩn, bụi hoặc mảnh vụn bằng máy hút bụi. Nếu bụi bẩn bị vấy bẩn trên vải hoặc khó loại bỏ bằng máy hút bụi, hãy sử dụng bàn chải mềm để làm sạch sau

đó hút bụi. Lau bề mặt vải bằng khăn đã vắt gần khô và lau khô vải ghế. Nếu vải vẫn còn bẩn, hãy lau bằng dung dịch xà phòng nhẹ và nước ấm sau đó lau khô.

Nếu vết bẩn không sạch, hãy thử chất tẩy vải có bán trên thị trường. Sử dụng chất tẩy rửa ở một nơi kín và đảm bảo rằng nó không ảnh hưởng xấu đến vải. Sử dụng chất tẩy rửa theo hướng dẫn sử dụng.

⚠ THẬN TRỌNG

Khi vệ sinh ghế, không sử dụng xăng, dung môi pha sơn, hoặc bất kỳ vật liệu nào tương tự. Làm như vậy có thể làm hỏng bề mặt và làm cho

- CÒN TIẾP -

màu sắc xấu đi.

■ Ghế da

Da được SUBARU sử dụng là một sản phẩm tự nhiên chất lượng cao, sẽ giữ được vẻ ngoài và cảm giác đặc biệt lâu năm khi được chăm sóc thích hợp.

Để bụi hoặc đất trên đường tích tụ trên bề mặt có thể khiến da trở nên giòn và bị mòn sớm. Để giữ cho da bền, nên vệ sinh hàng tháng hoặc bất kỳ khi nào bị bẩn.

Trước khi vệ sinh bọc da, hãy vệ sinh bằng máy hút bụi. Hãy dùng một tấm vải mềm, không bị xơ và thấm với nước ấm và xà phòng, cẩn thận để không để nước thấm vào đường may. Hãy lau nhẹ theo hình tròn khi vệ sinh da - không cọ xát hoặc dùng lực mạnh. Hãy lau lại da bằng một tấm vải sạch, ẩm khác để lau phần xà phòng còn lại và lau khô bằng một tấm vải mềm.

Có thể dùng bình xịt vệ sinh da đối với hư hại nhỏ trên bề mặt hoặc các vết bẩn khó lau chùi. Không dùng cồn, dung môi vệ sinh, dầu da, sơn dầu hoặc các chất đánh bóng lên da bởi các chất này sẽ làm khô da.

Nếu xe Subaru của bạn đậu dưới ánh nắng gay gắt, bạn nên che ghế và đệm tựa đầu hoặc che cửa sổ để tránh da bị phai màu hoặc co lại.

Bạn sẽ nhận thấy rằng mỗi phần ghế da sẽ xuất hiện các nếp gấp hoặc nếp nhăn mềm mại, đó là đặc trưng của da thật.

■ Bọc da tổng hợp

Chất liệu da tổng hợp được sử dụng trên SUBARU có thể được làm sạch bằng xà phòng nhẹ hoặc chất tẩy rửa và nước, sau lần đầu tiên hút bụi hoặc quét sạch bụi bẩn. Để xà phòng ngâm trong vài phút và lau sạch bằng khăn ẩm, sạch. Có thể sử dụng chất tẩy rửa dạng bọt thương mại phù hợp với chất liệu da tổng hợp khi cần thiết.

⚠ THẬN TRỌNG

Các chất tẩy rửa mạnh như dung môi, dung môi pha sơn, chất tẩy rửa cửa sổ hoặc nhiên liệu không bao giờ được sử dụng trên da hoặc vật liệu nội thất tổng hợp. Làm như vậy có thể làm hỏng bề mặt và làm cho màu sắc xấu đi.

■ Dây đai an toàn

Để biết thêm thông tin chi tiết về cách vệ sinh dây an toàn, hãy tham khảo “Bảo dưỡng dây đai an toàn” ☞Tr. 50.

■ Bảng táp-lô, bảng điều khiển, công tắc, cụm đồng hồ và bề mặt

Hãy dùng một tấm vải mềm và ẩm để vệ sinh bảng táp-lô, bảng điều khiển trung tâm, bảng cụm đồng hồ và công tắc.

⚠ THẬN TRỌNG

- **Không sử dụng các dung môi hữu cơ như chất pha loãng sơn hoặc nhiên liệu, hoặc các chất tẩy rửa mạnh có chứa các dung môi đó. Làm như vậy có thể làm hỏng bề mặt và làm cho màu sắc xấu đi.**
- **Không sử dụng dung môi hóa học có chứa silicone trên hệ thống âm thanh của xe, các bộ phận điện của điều hòa không khí hoặc bất kỳ công tắc nào. Nếu silicone dính vào các bộ phận này, nó có thể gây hư hỏng cho các thành phần điện.**

■ Màn hình thông tin trung tâm

Để vệ sinh màn hình thông tin trung tâm, hãy lau bằng một tấm vải silicone hoặc vải mềm. Nếu màn hình quá bẩn, hãy vệ sinh bằng một miếng vải mềm được thấm chất tẩy trung tính và sau đó cẩn thận lau sạch mọi chất tẩy rửa còn lại.

⚠ THẬN TRỌNG

- **Không phun chất tẩy rửa trung tính trực tiếp lên (các) màn hình. Làm như vậy có thể làm hỏng các thành phần màn hình.**
- **Không lau màn hình bằng vải cứng. Làm như vậy có thể làm trầy màn hình.**
- **Không sử dụng dung dịch tẩy rửa có chứa chất pha loãng, nhiên liệu hoặc bất kỳ chất dễ bay hơi nào khác. Chất tẩy rửa đó có thể xóa mất chữ trên công tắc của màn hình.**

11-1. Lịch bảo dưỡng 455
11-2. Lưu ý an toàn khi bảo dưỡng 459
Trước khi kiểm tra hoặc sửa chữa khoang động cơ 459
Khi kiểm tra hoặc sửa chữa khoang động cơ 460
Kiểm tra hoặc sửa chữa khoang động cơ trong khi động cơ đang chạy 460
11-3. Hướng dẫn bảo dưỡng 461
Khi thay phụ tùng 461
Tháo và lắp lại vít 461
11-4. Nắp Capo 463
11-5. Tổng quan về khoang động cơ 465
11-6. Dầu bôi trơn động cơ 466
Mức tiêu hao dầu bôi trơn động cơ 466
Kiểm tra mức dầu 466
Thay dầu và bộ lọc dầu 468
Cấp và độ nhớt nên dùng 468
Dầu tổng hợp 468
11-7. Hệ thống làm mát 469
Quạt làm mát, ống dẫn và kết nối 469
Nước làm mát động cơ 470
11-8. Lọc gió 471
Thay lọc gió 472
11-9. Bugi 473
Bugi khuyên dùng 473
11-10. Dây cu-roa 473
11-11. Dầu hộp số biến thiên vô cấp 473
11-12. Dầu bộ vi sai cầu trước và sau 474
Cấp và độ nhớt nên dùng 474
11-13. Dầu phanh 474
Kiểm tra mức dầu 474
Dầu phanh khuyên dùng 475
11-14. Bàn đạp phanh 475
11-15. Hệ thống hỗ trợ khởi hành ngang dốc 475
11-16. Thay thế má phanh 476
Lái xe với má phanh mới 476
11-17. Lốp và bánh xe 477
Các loại lốp xe 477
Hệ thống cảm biến áp suất lốp (nếu trang bị) 477
Kiểm tra lốp xe 479
Áp suất và độ mòn lốp xe 479
Cân bằng bánh xe 481
Vết báo độ mòn lốp 481
Hướng quay của lốp xe 482
Đảo lốp 482
Thay lốp 483
Thay bánh xe 484
11-18. Bánh xe hợp kim 484
11-19. Nước rửa kính chắn gió 485
11-20. Thay lưỡi gạt mưa 486
Cụm lưỡi gạt mưa kính chắn gió 487
Miếng cao su của lưỡi gạt nước kính chắn gió 488
Cụm cần gạt mưa cửa sổ sau 489
Miếng cao su của lưỡi gạt mưa cửa sổ sau 489

11-21. Ắc quy 490
Lưu ý an toàn về ắc quy! 490
11-22. Cầu chì 492
11-23. Lắp đặt phụ kiện 493
11-24. Thay bóng đèn 494
Đèn chiếu sáng 494
Đèn báo rẽ phía trước và đèn định vị (nếu trang bị) 494
Đèn chạy ban ngày (nếu trang bị) 495
Cụm đèn phía sau 496
Đèn báo lùi xe 498
Đèn biển số xe 498
Các bóng đèn khác 499
11-25. Thay pin 499
Thay pin của chìa khóa thông minh 500
Xử lý pin cúc áo một cách an toàn 501

11-1. Lịch bảo dưỡng

Để giữ cho chiếc xe của bạn luôn trong tình trạng vận hành phù hợp và đảm bảo hiệu suất cao nhất mọi lúc, dịch vụ bảo dưỡng được khuyến nghị nên được thực hiện theo lịch bảo trì.

LƯU Ý

- **Tần suất các dịch vụ kiểm tra và bảo dưỡng định kỳ quy định tại đây là mức tối thiểu. Tuy nhiên, có thể cần phải thực hiện chúng thường xuyên hơn tùy thuộc vào điều kiện đường sá, thời tiết, điều kiện khí hậu và việc sử dụng phương tiện. Những điều kiện này có thể khác nhau từ nước này sang nước khác. Do đó, nước bạn có thể có các yêu cầu đặc biệt. Chúng tôi khuyên bạn nên hỏi đại lý SUBARU ủy quyền của mình về lịch bảo dưỡng thực tế áp dụng cho xe của bạn.**
- **Bạn có thể đặt thông báo nhắc nhở để hiển thị khi sắp tới lịch bảo dưỡng. Để biết thêm chi tiết, tham khảo mục "Cài đặt chung" ☞Tr. 193 (mẫu xe trang bị màn hình 11,6 inch) hoặc "Cài đặt chung" ☞Tr. 208 (mẫu xe trang bị màn hình kép 7,0 inch).**

Tiếp tục bảo dưỡng định kỳ sau 120.000 km (75.000 dặm) hoặc 96 tháng bằng cách quay lại cột thứ ba của lịch bảo dưỡng và thêm 120.000 km (75.000 dặm) hoặc 96 tháng vào tiêu đề cột.

Các biểu tượng được sử dụng:
R: Thay thế
I: Kiểm tra, và sau đó điều chỉnh, sửa chữa hoặc thay thế nếu cần thiết.
P: Thực hiện
(I): Nên sửa chữa để đảm bảo xe hoạt động an toàn

DANH MỤC BẢO DƯỠNG			CHU KỲ BẢO DƯỠNG (Số tháng hoặc km (dặm), tùy vào đạt được mốc nào trước)											GHI CHÚ
		Tháng	1	6	12	18	24	30	36	42	48	54	60	
		x 1,000 km	1	10	20	30	40	50	60	70	80	90	100	
1	Dầu động cơ		R	R	R	R	R	R	R	R	R	R	R	Xem LƯU Ý 1)
2	Bộ lọc dầu động cơ		R	R	R	R	R	R	R	R	R	R	R	Xem LƯU Ý 1)
3	Đai truyền động		I	I	I	I	I	I	I	I	I	I	I	

- CÒN TIẾP -

DANH MỤC BẢO DƯỠNG		CHU KỲ BẢO DƯỠNG (Số tháng hoặc km (dặm), tùy vào đạt được mốc nào trước)											GHI CHÚ
	Tháng	1	6	12	18	24	30	36	42	48	54	60	
	x 1,000 km	1	10	20	30	40	50	60	70	80	90	100	
4	Hệ thống làm mát, ống mềm và đầu nối			I		I		I		I		I	
5	Thay nước mát (SUBARU SUPER COOLANT hoặc loại tương đương)	**Thay thế mỗi 100.000 km**											
6	Hệ thống nhiên liệu, đường dây và đầu nối	I	I	I	I	I	I	I	I	I	I	I	Xem LƯU Ý 2)
7	Bộ lọc nhiên liệu							R					Thay thế sau mỗi 60.000 km (hoặc sau 3 năm sử dụng)
8	Lọc gió động cơ		I	R	I	R	I	R	I	R	I	R	Thay thế sau mỗi 20.000 km (hoặc sau 2 năm sử dụng)
9	Bugi									R			Thay thế sau mỗi 80.000 km (hoặc sau 4 năm sử dụng)
10	Dầu vi sai (trước và sau)			I		R		I		R		I	Xem LƯU Ý 3)
11	Dầu hộp số vô cấp CVT			I		R		I		R		I	Xem LƯU Ý 4)

DANH MỤC BẢO DƯỠNG		CHU KỲ BẢO DƯỠNG (Số tháng hoặc km (dặm), tùy vào đạt được mốc nào trước)											GHI CHÚ
	Tháng	1	6	12	18	24	30	36	42	48	54	60	
	x 1,000 km	1	10	20	30	40	50	60	70	80	90	100	
12	Dầu phanh			I		R		I		R		I	Xem LƯU Ý 5)
13	Đĩa và má phanh đĩa/ Chụp bụi lắp trước và sau khớp nối láp	I	I	I	I	I	I	I	I	I	I	I	Xem LƯU Ý 2)
14	Bố phanh và phanh tang trống (bao gồm tang trống và bố phanh tay)			I		I		I		I		I	Xem LƯU Ý 2)
15	Kiểm tra hệ thống phanh và hoạt động của hệ thống phanh đỗ và bảo dưỡng hệ thống phanh			P		P		P		P		P	Xem LƯU Ý 2)
16	Hệ thống lái và hệ thống treo			I		I		I		I		I	Xem LƯU Ý 2)
17	Vòng bi bánh trước và bánh sau									I			
18	Bộ lọc không khí cabin (ngoại trừ CIS và Israel)		I	R	I	R	I	R	I	R	I	R	Xem LƯU Ý 6)
19	PHỤ GIA NHIÊN LIỆU - (Ở nơi có hàm lượng tạp chất trong nhiên liệu cao)	**Bổ sung 1 chai phụ gia dùng cho hệ thống nhiên liệu mỗi 10.000 km hoặc sau 6 tháng sử dụng**											Xem LƯU Ý 7)

- CÒN TIẾP -

LƯU Ý

1) Khi xe được sử dụng trong các điều kiện lái xe khắc nghiệt được đề cập trong các ví dụ sau*, bộ lọc dầu và dầu bôi trơn động cơ nên được thay đổi thường xuyên hơn.

2) Khi xe được sử dụng trong các điều kiện lái xe khắc nghiệt được đề cập trong các ví dụ sau đây*, kiểm tra phải được thực hiện tại mỗi 10.000 km (9.000 dặm) hoặc 12 tháng tùy theo điều nào xảy ra trước.

3) Khi thường xuyên lái xe trong điều kiện khắc nghiệt, chẳng hạn như kéo xe moóc, nên thay dầu bộ vi sai (cầu trước và sau) thường xuyên hơn.

4) Khi xe được sử dụng trong các điều kiện lái xe khắc nghiệt được đề cập trong các ví dụ sau *, dầu hộp số biến thiên vô cấp nên được thay đổi mỗi 40.000 km.

5) Khi lái xe trong các khu vực sau, hãy thay dầu sau mỗi 10.000 km hoặc 12 tháng, tùy vào đạt được mốc nào trước.

(1) Khu vực có độ ẩm cao

(2) Khu vực miền núi

6) Khi xe được sử dụng trong các điều kiện lái xe khắc nghiệt được đề cập trong các ví dụ sau *, màng lọc gió và bộ lọc khí nên được thay thế thường xuyên hơn.

7) Tại các khu vực có lượng tạp chất trong nhiên liệu cao.

* Ví dụ về điều kiện lái xe khắc nghiệt:

(1) Lái xe trong thời tiết cực kỳ lạnh (Chỉ mục 1, 2 và 16)

(2) Kéo xe moóc (Chỉ mục 1, 2, 10, 11, 13, 15 và 16)

(3) Các hành trình ngắn lặp đi lặp lại (Chỉ mục 1, 2, 13 và 14)

(4) Lái xe trên đường nhiều bụi (Chỉ mục 8, 13, 14, 16, 18 và 19)

(5) Lái xe trên đường gồ ghề và/hoặc có bùn (Chỉ mục 13, 14, 16, 18 và 19)

(6) Lái xe trong khu vực sử dụng muối phủ đường hoặc các vật liệu có tính ăn mòn khác (chỉ mục 6, 13, 14, 15 và 16)

(7) Bạn sống ở vùng ven biển (chỉ mục 6, 13, 14, 15 và 16)

11-2. Lưu ý an toàn khi bảo dưỡng

Khi cần bảo trì và bảo dưỡng, xin được khuyến nghị rằng tất cả các công việc phải được thực hiện bởi đại lý ủy quyền của SUBARU.

Nếu bạn tự thực hiện việc bảo trì và bảo dưỡng, bạn nên tự làm quen với thông tin được cung cấp trong phần này về bảo trì và bảo dưỡng chung cho SUBARU của bạn.

Bảo dưỡng không chính xác hoặc không đầy đủ có thể gây ra hoạt động xe không đúng hoặc không an toàn. Bất kỳ vấn đề gây ra bởi bảo trì và bảo dưỡng không đúng do bạn thực hiện đều không đủ điều kiện bảo hành.

⚠ CẢNH BÁO

- **Luôn chọn một khu vực an toàn để bảo dưỡng xe.**
- **Luôn cẩn thận để tránh chấn thương khi làm việc trên xe. Hãy nhớ rằng một số vật liệu trong xe có thể nguy hiểm nếu sử dụng hoặc xử lý không đúng cách, ví dụ, axit ắc quy.**
- **Xe của bạn chỉ nên được bảo dưỡng bởi những người có đủ năng lực để làm như vậy. Thương tích cá nhân nghiêm trọng có thể xảy ra đối với những người không có kinh nghiệm trong việc bảo dưỡng xe.**
- **Luôn sử dụng các công cụ thích hợp và chắc chắn rằng các công cụ đó được bảo dưỡng tốt.**
- **Không xuống dưới xe nếu xe chỉ được nâng bằng kích nâng xe. Luôn luôn sử dụng chân đế an toàn nâng đỡ xe.**
- **Không để cho động cơ chạy trong khu vực thông gió kém, chẳng hạn như gara hoặc các khu vực kín khác.**
- **Không hút thuốc hoặc để lửa cháy xung quanh nhiên liệu hoặc ắc quy. Làm như vậy sẽ gây ra hỏa hoạn.**
- **Bởi hệ thống nhiên liệu phải chịu áp lực, bạn nên để đại lý SUBARU thay bộ lọc nhiên liệu.**
- **Đeo kính bảo hộ để tránh dầu hoặc các dung dịch khác bắn vào mắt. Nếu có thứ gì bị văng vào mắt bạn, hãy rửa kỹ bằng nước sạch.**
- **Không làm xáo trộn hệ thống dây điện của hệ thống túi khí an toàn hoặc bộ cơ cấu căng đai hoặc cố gắng tháo các đầu nối của nó ra, vì điều đó có thể kích hoạt hệ thống hoặc có thể khiến nó không hoạt động khi cần hoạt động. KHÔNG BAO GIỜ sử dụng máy kiểm tra mạch điện cho các hệ thống dây điện này. Nếu túi khí an toàn hoặc bộ cơ cấu căng đai của bạn cần được bảo dưỡng, chúng tôi khuyên bạn nên tham khảo ý kiến đại lý SUBARU gần nhất.**
- **Hãy kiểm tra bên trong khoang động cơ xem có còn mảnh vải hoặc dụng cụ nào không. Nếu để quên trong đó, vải hoặc dụng cụ có thể gây ra sự cố và hỏa hoạn.**

■ Trước khi kiểm tra hoặc sửa chữa khoang động cơ

⚠ CẢNH BÁO

- **Luôn dừng động cơ và sử dụng phanh tay để tránh xe di chuyển.**
- **Luôn để động cơ nguội. Các bộ phận của động cơ sẽ rất nóng khi động cơ đang vận hành, và vẫn nóng trong một khoảng thời gian sau khi động cơ đã dừng lại.**
- **Không làm đổ dầu bôi trơn động cơ, nước làm mát động cơ, dầu**

- CÒN TIẾP -

phanh hoặc bất kỳ dầu nào khác trên các bộ phận động cơ nóng. Điều này có thể gây ra hỏa hoạn.

- Khi công tắc khóa điện ở vị trí “ON”, quạt làm mát có thể bật đột ngột ngay cả khi động cơ dừng hoạt động. Nếu cơ thể hoặc quần áo của bạn tiếp xúc với quạt đang quay, điều đó có thể dẫn đến chấn thương nghiêm trọng. Để tránh nguy cơ chấn thương, thực hiện các lưu ý an toàn sau.

  – Luôn chuyển công tắc khóa điện về vị trí "OFF” và xác nhận đèn báo hoạt động trên công tắc đã tắt. Sau đó lấy chìa khóa thông minh ra khỏi xe.

■ Khi kiểm tra hoặc sửa chữa khoang động cơ

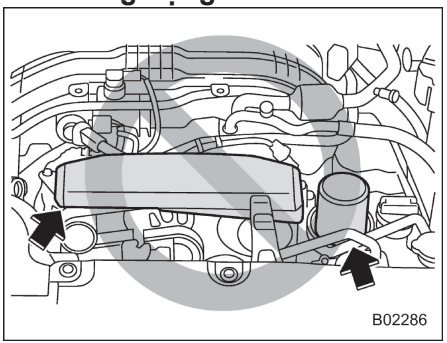

⚠ THẬN TRỌNG

- Không tiếp xúc với nắp trong khi kiểm tra các bộ phận trong khoang động cơ. Làm như vậy có thể khiến tay bạn trượt khỏi nắp và dẫn đến thương tích.
- Không chạm vào bộ lọc dầu cho đến khi động cơ nguội hoàn toàn. Làm như vậy có thể dẫn đến bỏng hoặc chấn thương khác. Hãy lưu ý rằng bộ lọc dầu rất nóng khi động cơ hoạt động và vẫn nóng trong một khoảng thời gian sau khi động cơ dừng lại.

■ Kiểm tra hoặc sửa chữa khoang động cơ trong khi động cơ đang chạy

⚠ CẢNH BÁO

Động cơ đang chạy có thể gây nguy hiểm. Giữ ngón tay, bàn tay, quần áo, tóc và dụng cụ của bạn khỏi quạt làm mát, dây đai và bất kỳ bộ phận động cơ chuyển động nào khác. Điều nên làm là tháo nhẫn, đồng hồ và cà vạt.

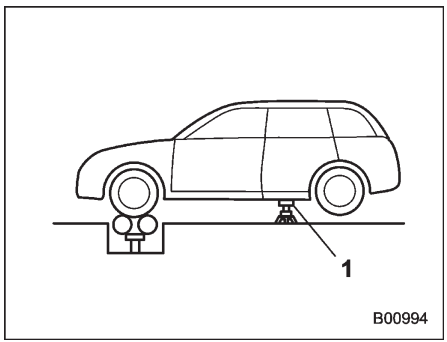

1 Chân đế an toàn

Đối với bất kỳ công việc bảo dưỡng và kiểm tra nào trên xe có trang bị AWD mà cần phải để động cơ chạy và quay bánh xe, hãy nâng cả bốn bánh lên hoặc sử dụng con lăn tự do để xe không chuyển động. Không bao giờ điều khiển tối đa tải động cơ hoặc phanh đột ngột.

11-3. Hướng dẫn bảo dưỡng

■ Khi thay phụ tùng

Để biết thông tin về các bộ phận thay thế được bảo trì, chúng tôi khuyên bạn nên liên hệ với bất kỳ đại lý hoặc thợ sửa chữa SUBARU ủy quyền nào, hoặc một chuyên gia đủ điều kiện và được trang bị

chuyên nghiệp.

■ Tháo và lắp lại vít

Cần gỡ một số vít và lớp lót chắn bùn trước khi thay màng lọc gió hoặc bóng đèn cụ thể.

▼ Tháo gỡ vít

Có một số loại kẹp được sử dụng cho chiếc xe của bạn.

▽ Vít loại A và D

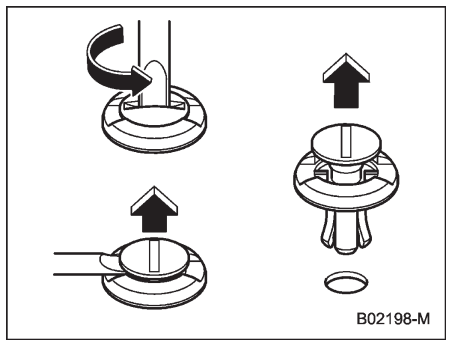

Kẹp loại A

- CÒN TIẾP -

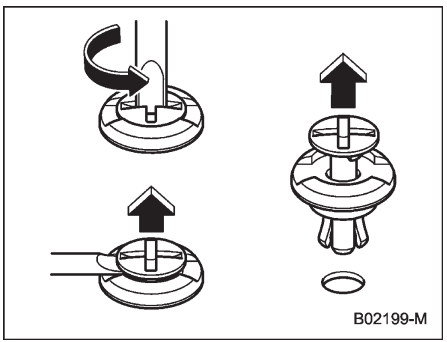

Vít loại D

1. Xoay các kẹp ngược chiều kim đồng hồ bằng tua vít đầu dẹt cho đến khi phần giữa của kẹp được nâng lên.
2. Tháo gỡ các kẹp bằng tua vít đầu dẹt bằng cách sử dụng cần gạt.

▽ **Kẹp loại B**

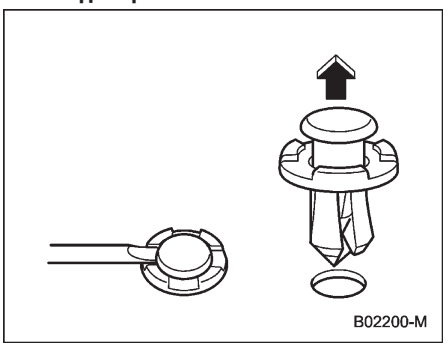

1. Kéo phần giữa của kẹp bằng tua vít đầu dẹt như trong hình minh họa.
2. Kéo phần nhô ra ở trung tâm để tháo hoàn toàn phần thân vít.

▽ **Kẹp loại C**

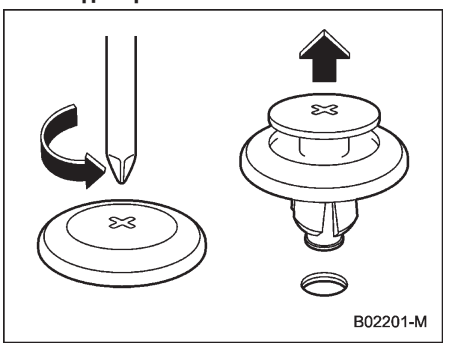

1. Xoay các kẹp ngược chiều kim đồng hồ bằng tua vít đầu dẹt cho đến khi phần giữa của kẹp được nâng lên.
2. Tháo vít ra hoàn toàn bằng cách kéo lên.

▼ Lắp lại vít

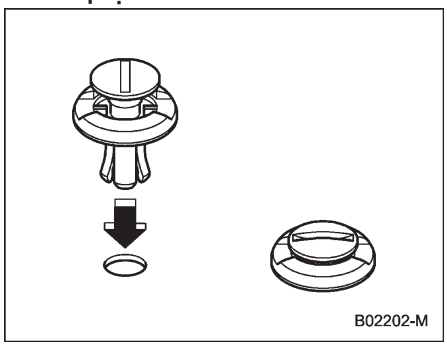

Vít loại A

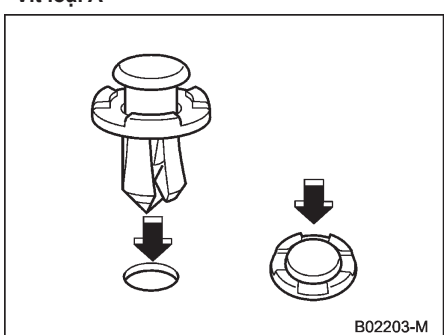

Vít loại B

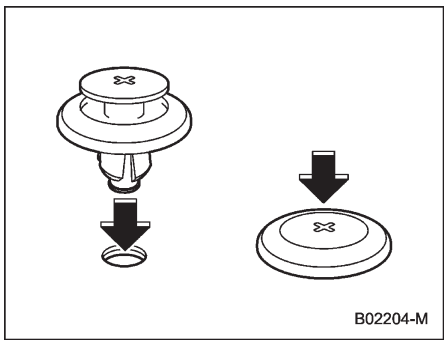

Vít loại C

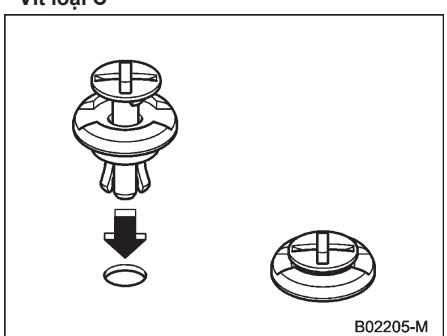

Vít loại D

Chèn kẹp mà không có phần giữa vào trước và sau đó đẩy phần giữa của kẹp vào lỗ.

11-4. Nắp Capo

⚠ THẬN TRỌNG

- **Cẩn thận không để bị kẹt ngón tay hoặc các vật thể khác khi đóng nắp capo.**
- **Không đóng nắp capo bằng cách cách đè nhiều lực. Nó có thể làm biến dạng kim loại.**
- **Hãy cực kỳ cẩn thận mở nắp capo khi gió mạnh. Nắp capo có thể đóng sập đột ngột, và có thể gây ra thương tích.**
- **Không lắp đặt phụ kiện ngoài các phụ tùng SUBARU chính hãng hoặc tương đương cho nắp capo. Nếu nắp capo trở nên quá nặng, ty chống nắp capo có thể sẽ không giữ được capo mở.**
- **Kiểm tra xem đầu của ty chống nắp capo đã được cho vào rãnh chưa. Nếu ty chống nắp capo không được gắn vào đúng cách, nắp capo có thể sập xuống và gây thương tích.**

LƯU Ý

Nếu đế của ty chống nắp capo bị kẹt, hãy đặt ty chống nắp capo trở lại vị trí mà không dùng quá nhiều lực.

- CÒN TIẾP -

Mở nắp capo:

1. Nếu lưỡi gạt mưa được nhấc ra khỏi kính chắn gió, hãy đưa chúng trở lại vị trí ban đầu.

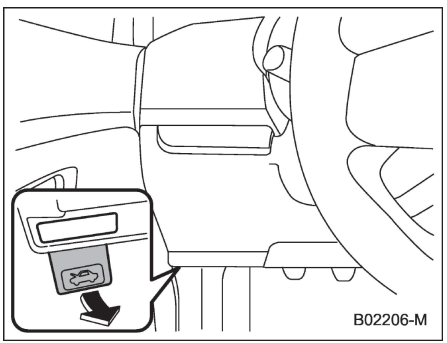

2. Kéo lẫy mở nắp capo xe dưới bảng công cụ.

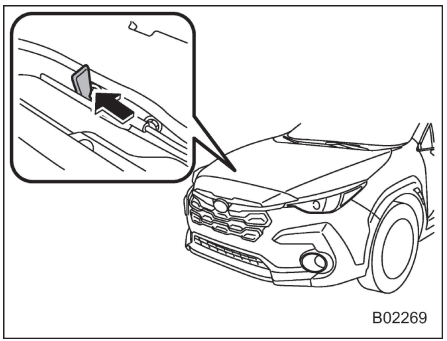

3. Đẩy lẫy mở nắp capo bằng cách di chuyển cần gạt (giữa lưới tản nhiệt phía trước và nắp capo) về phía bên trái.

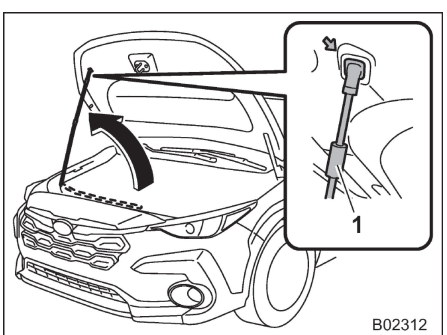

1 Tay cầm

4. Nâng nắp capo lên, rút ty chống nắp capo ra khỏi đế và đặt đầu ty chống nắp capo vào rãnh trong nắp. Cầm vào tay cầm để sử dụng ty chống nắp capo.

Đóng nắp capo:

1. Nhấc nhẹ nắp capo lên và lấy ty chống nắp capo ra khỏi rãnh và đặt lại vào chốt giữ.
2. Hạ nắp capo xuống độ cao khoảng 30cm (11,8 in) so với vị trí đóng của nó và sau đó thả nó xuống.
3. Sau khi đóng nắp capo, hãy chắc chắn rằng nắp capo được khóa an toàn.

Nếu điều này vẫn chưa đóng được nắp capo, hãy mở nó lên và thả xuống từ vị trí cao hơn một chút.

⚠ CẢNH BÁO

Luôn kiểm tra xem nắp capo có được khóa đúng cách trước khi bạn bắt đầu lái xe không. Nếu không, nó có thể mở ra trong khi xe đang di chuyển và chặn tầm nhìn của bạn, điều này có thể gây ra tai nạn và chấn thương.

11-5. Tổng quan về khoang động cơ

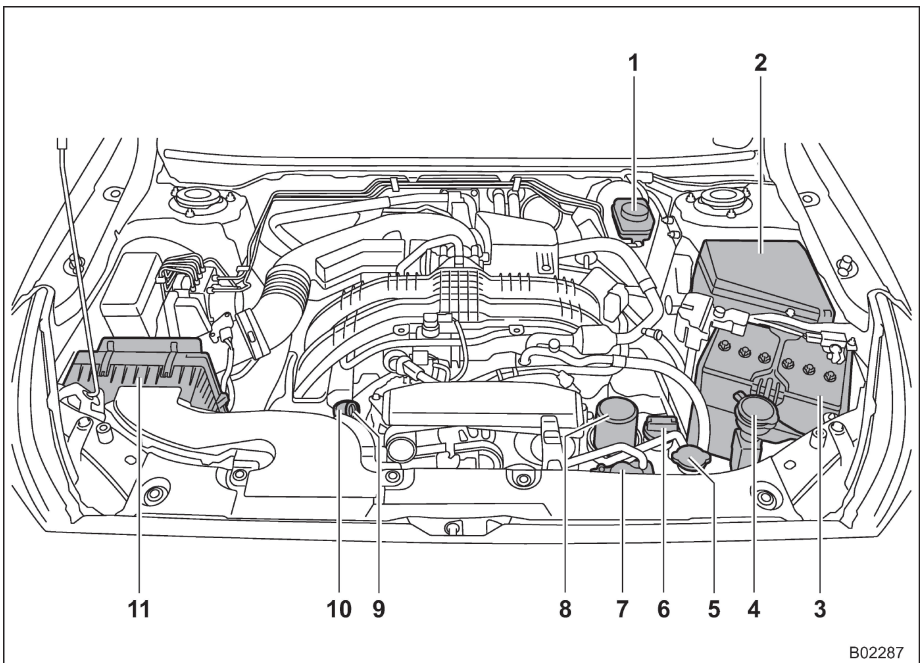

Hình minh họa bên trên dành cho mẫu xe tay lái thuận. Vị trí của mục số 1 (bình chứa dầu phanh) cho các xe tay lái nghịch là đối diện với mục được hiển thị ở đây.

1 Bình chứa dầu phanh (trang 474)
2 Hộp cầu chì chính (trang 492)
3 Ắc quy (trang 490)
4 Bình nước rửa kính chắn gió (trang 485)
5 Nắp két nước làm mát (trang 470)
6 Nắp châm dầu bôi trơn động cơ (trang 466)
7 Bình chứa nước làm mát động cơ (trang 470)
8 Bộ lọc dầu bôi trơn động cơ (trang 468)
9 Que thăm dầu bôi trơn động cơ (trang 466)
10 Nắp ống làm mát (trang 471)
11 Bầu lọc gió (trang 471)

11-6. Dầu bôi trơn động cơ

⚠ THẬN TRỌNG

- **Nếu không thể lấy que thăm dầu ra một cách dễ dàng, hãy xoay que thăm dầu sang phải và trái trước khi rút ra. Nếu không, bạn có thể không chủ ý bị thương vì phải dùng quá sức.**
- **Chỉ sử dụng dầu bôi trơn động cơ với cấp và độ nhớt được khuyến nghị.**
- **Cẩn thận không làm tràn dầu bôi trơn động cơ khi thêm dầu. Nếu dầu chạm vào ống xả, nó có thể gây ra mùi hôi, khói và/hoặc hỏa hoạn. Nếu dầu bôi trơn động cơ dính vào ống xả, hãy nhớ lau sạch.**

■ Mức tiêu hao dầu bôi trơn động cơ

Một số dầu bôi trơn động cơ sẽ được tiêu thụ trong khi lái xe. Mức tiêu hao dầu bôi trơn động cơ có thể bị tác động bởi các yếu tố như loại hộp số, cách lái xe, địa hình và nhiệt độ. Trong các điều kiện sau đây, mức tiêu thụ dầu có thể tăng lên và do đó cần phải nạp lại giữa các khoảng thời gian bảo trì:

- Khi động cơ còn mới và trong thời gian chạy rodai
- Khi dầu bôi trơn động cơ có chất lượng thấp hơn
- Khi sử dụng dầu bôi trơn động cơ có độ nhớt không chính xác
- Khi dùng phanh động cơ (liên tục)
- Khi động cơ chạy ở tốc độ cao (trong khoảng thời gian dài)
- Khi động cơ vận hành với tải trọng nặng (trong khoảng thời gian dài)
- Khi kéo xe moóc
- Khi động cơ chạy không tải trong thời gian dài
- Khi xe nhích từng chút một và/hoặc trong các tình huống giao thông mật độ cao
- Khi sử dụng xe trong điều kiện nhiệt độ khắc nghiệt
- Khi xe thường xuyên tăng tốc và giảm tốc

Trong những điều kiện này hoặc tương tự, bạn nên kiểm tra mức dầu xen kẽ mỗi 2 lần đổ xăng và thay dầu bôi trơn động cơ thường xuyên hơn. Nếu mức tiêu hao dầu của bạn là hơn 1 lít trên mỗi 2.000 km (1 qt Mỹ trên mỗi 1.200 dặm, 1 qt Anh trên mỗi 1.413 dặm), bạn nên liên hệ với đại lý SUBARU để thực hiện thử nghiệm dưới các điều kiện có kiểm soát.

■ Kiểm tra mức dầu

1. Đỗ xe trên bề mặt bằng phẳng và dừng động cơ. Nếu bạn kiểm tra mức dầu ngay sau khi dừng động cơ, hãy đợi ít nhất 5 phút để dầu chảy trở lại vào khay dầu trước khi kiểm tra mức dầu.

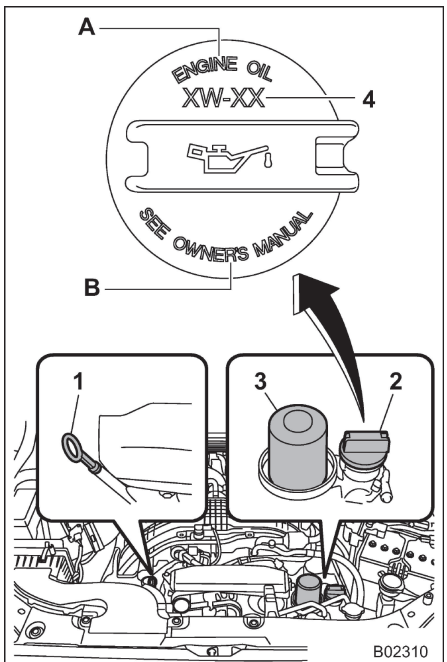

1 Que thăm dầu
2 Nắp châm dầu bôi trơn động cơ
3 Bộ lọc dầu
4 Độ nhớt của dầu
0W-16
A DẦU BÔI TRƠN ĐỘNG CƠ
B XEM HƯỚNG DẪN SỬ DỤNG

⚠ THẬN TRỌNG

Nếu không thể lấy que thăm dầu ra một cách dễ dàng, hãy xoay que thăm dầu sang phải và trái trước khi rút ra. Nếu không, bạn có thể không chủ ý bị thương vì phải dùng quá sức.

2. Kéo que thăm dầu ra, lau sạch và chèn vào lại.
3. Đảm bảo lắp que thăm dầu đúng cách cho tới khi que vào hết.

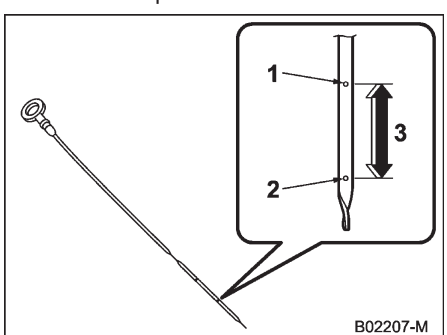

1 Mức đầy
2 Mức thấp
3 Khoảng 1,0 lít (1,1 US qt, 0,9 Imp qt) từ mức thấp đến mức đầy

4. Kéo que thăm dầu ra lần nữa.
5. Kiểm tra mức dầu ở cả hai phía của que thăm. Mức dầu bôi trơn động cơ phải được đánh giá theo mức thấp nhất trong hai mức. Nếu mức dầu dưới mức thấp, hãy thêm dầu để đạt mức đầy.

⚠ THẬN TRỌNG

- **Hãy cẩn thận để không chạm vào bộ lọc dầu bôi trơn động cơ khi tháo nắp châm dầu. Làm như vậy có thể dẫn đến bỏng, ngón tay bị kẹt hoặc có thể gây ra một số chấn thương khác.**
- **Chỉ sử dụng dầu bôi trơn động cơ với cấp và độ nhớt được khuyến nghị.**
- **Cẩn thận không làm đổ dầu bôi trơn động cơ khi thêm nó vào bình. Nếu dầu chạm vào ống xả, nó có thể gây ra mùi hôi, khói và/hoặc hòa hoạn. Nếu dầu bôi trơn động cơ dính vào ống xả, hãy nhớ lau sạch.**

Để thêm dầu bôi trơn động cơ, tháo nắp châm dầu bôi trơn động cơ và từ từ đổ dầu bôi trơn động cơ qua cổ phụ. Sau khi thêm dầu vào động cơ, hãy dùng que thăm dầu để kiểm tra xem mức dầu đã chính xác hay chưa.

- CÒN TIẾP -

LƯU Ý

- **Để tránh đổ đầy dầu bôi trơn động cơ, không thêm bất kỳ loại dầu nào cao hơn mức đầy khi động cơ nguội..**
- **Đèn cảnh báo dầu bôi trơn động cơ ở mức thấp có thể vẫn sáng khi động cơ được khởi động ngay sau khi đổ đầy hoặc thay dầu động cơ. Trong trường hợp đó, hãy đỗ xe ở nơi bằng phẳng và đợi hơn một phút để mức dầu ổn định. Sau đó, đèn cảnh báo sẽ tắt. Tham khảo "Đèn cảnh báo dầu bôi trơn động cơ ở mức thấp" ☞Tr. 154.**

■ Thay dầu và bộ lọc dầu

Hãy thay dầu và bộ lọc dầu theo lịch bảo dưỡng.

Bộ lọc dầu và động cơ phải được thay đổi thường xuyên hơn so với liệt kê trong lịch bảo dưỡng, khi thường xuyên thực hiện các chuyến đi ngắn, khi kéo xe moóc hoặc khi lái xe trong thời tiết quá lạnh.

LƯU Ý

- **Nên để chuyên gia đã qua đào tạo thay dầu bôi trơn động cơ và bộ lọc dầu. Chúng tôi khuyên bạn nên liên hệ với đại lý SUBARU của bạn để thay đổi bộ lọc dầu và dầu bôi trơn động cơ. Các thợ máy được đào tạo đầy đủ luôn sẵn sàng phục vụ tại đại lý SUBARU cùng với các công cụ đặc biệt, phụ tùng thay thế và dầu được khuyến nghị cho việc thay đổi, đồng thời, các loại dầu đã qua sử dụng sẽ được xử lý đúng cách.**
- **Nếu tự thực hiện thay dầu, hãy tuân thủ các quy định của địa phương và xử lý dầu thải đúng cách.**

■ Cấp và độ nhớt nên dùng

⚠ THẬN TRỌNG

Chỉ sử dụng dầu bôi trơn động cơ với cấp và độ nhớt được khuyến nghị.

Tham khảo mục "Dầu bôi trơn động cơ" ☞Tr. 506.

LƯU Ý

Độ nhớt của dầu bôi trơn động cơ (độ dày) ảnh hưởng đến việc tiết kiệm nhiên liệu. Dầu có độ nhớt thấp hơn mang lại việc tiết kiệm nhiên liệu tốt hơn. Tuy nhiên, trong thời tiết nóng, cần có dầu có độ nhớt cao hơn để bôi trơn động cơ đúng cách.

■ Dầu tổng hợp

Bạn nên dùng dầu bôi trơn động cơ tổng hợp đáp ứng các yêu cầu tương tự đối với dầu bôi trơn động cơ thông thường. Khi sử dụng dầu tổng hợp, bạn phải sử dụng loại dầu có cùng phân loại, độ nhớt và cấp độ được hiển thị trong Hướng dẫn sử dụng này. Tham khảo "Dầu bôi trơn động cơ" ☞Tr. 506. Ngoài ra, bạn phải tuân theo các khoảng thời gian thay dầu và bộ lọc được hiển thị trong lịch bảo trì. Tham khảo "Lịch bảo dưỡng" ☞Tr. 455.

LƯU Ý

Cấp và độ nhớt dầu tổng hợp được ghi trong chương 12 là dầu bôi trơn động cơ được khuyến nghị cho hiệu suất động cơ tối ưu. Có thể dùng dầu thông thường nếu không có dầu tổng hợp.

11-7. Hệ thống làm mát

⚠ CẢNH BÁO

- **Không bao giờ cố gắng tháo nắp két nước làm mát cho đến khi động cơ đã tắt và đã nguội hoàn toàn. Vì với nước làm mát chịu áp suất, bạn có thể bị bỏng nghiêm trọng do bị xịt nước làm mát nóng sôi khi tháo nắp.**
- **Hãy cẩn thận với quạt làm mát đang quay khi nắp capo mở. Khi nhiệt độ động cơ cao, quạt làm mát trong khoang động cơ có thể hoạt động khi công tắc khóa điện ở vị trí "ON", ngay cả khi động cơ đã dừng. Bạn có thể bị thương nếu chạm vào quạt làm mát khi quạt đang quay.**

⚠ THẬN TRỌNG

- **Hệ thống làm mát đã được đổ đầy tại nhà máy với nước làm mát quanh năm, chất lượng cao, chống ăn mòn, cung cấp khả năng bảo vệ chống đóng băng xuống −36°C (−33°F). Đảm bảo luôn luôn sử dụng SUBARU Super Coolant chính hãng hoặc nước làm mát tương đương (loại không chứa amin).**
- **Nếu nước làm mát cần pha loãng nước, hãy chắc chắn sử dụng nước mềm (hoặc nước trong và có thể uống được) và tuân theo tỷ lệ pha loãng cần thiết.**
- **Việc trộn với nước làm mát khác và/hoặc nước cứng có thể gây ra các vấn đề bao gồm nhưng không giới hạn ở việc làm giảm tuổi thọ của các linh kiện động cơ, gây tắc nghẽn hệ thống làm mát, làm rò rỉ nước làm mát và làm hỏng động cơ do quá nhiệt. Do đó, không pha với các loại nước làm mát khác và/hoặc nước cứng dù nhiệt độ làm mát không như mong đợi.**
- **Không làm văng nước làm mát động cơ lên các bộ phận được sơn. Chất cồn có trong nước làm mát động cơ có thể làm hỏng bề mặt sơn.**

■ Quạt làm mát, ống dẫn và kết nối

Xe của bạn sử dụng quạt làm mát điện được điều khiển bằng nhiệt để hoạt động khi nước làm mát động cơ đạt đến nhiệt độ cụ thể.

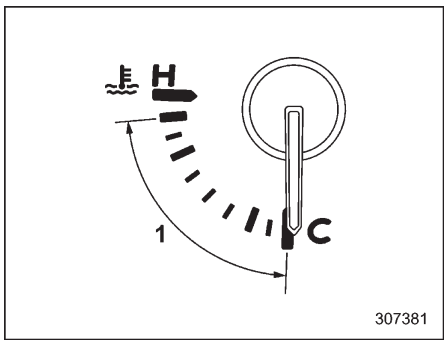

1 Phạm vi hoạt động bình thường

Nếu quạt làm mát tản nhiệt không hoạt động ngay cả khi máy đo nhiệt độ nước làm mát động cơ vượt quá phạm vi hoạt động bình thường, mạch quạt làm mát có thể bị lỗi. Tham khảo "Đồng hồ đo nhiệt độ nước làm mát động cơ" ☞Tr. 147.

Kiểm tra cầu chì và thay thế nếu cần thiết. Tham khảo "Cầu chì" ☞Tr. 492. Nếu cầu chì không bị nổ, chúng tôi khuyên bạn nên kiểm tra hệ thống làm mát của đại lý SUBARU.

Nếu cần phải thường xuyên thêm nước làm mát giữa các lần bảo dưỡng xe, bạn nên đưa xe đến đại lý SUBARU được ủy quyền để kiểm tra xem có rò rỉ, hư hỏng hoặc lỏng lẻo không.

- CÒN TIẾP -

■ Nước làm mát động cơ

▼ Kiểm tra mức nước làm mát

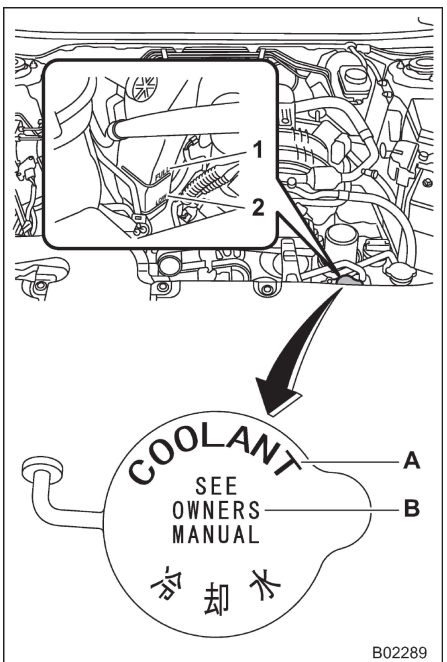

1 Mức “ĐẦY/FULL”
2 Mức “THẤP/LOW”
A NƯỚC MÁT
B XEM HƯỚNG DẪN SỬ DỤNG

Kiểm tra mức nước làm mát mỗi khi dừng để thêm nhiên liệu.

1. Kiểm tra mức nước làm mát theo dấu định mức bên ngoài bình dự trữ trong khi động cơ nguội.
2. Nếu mức nước làm mát gần hoặc thấp hơn mức “THẤP”, hãy thêm nước làm mát lên đến mức “ĐẦY”.

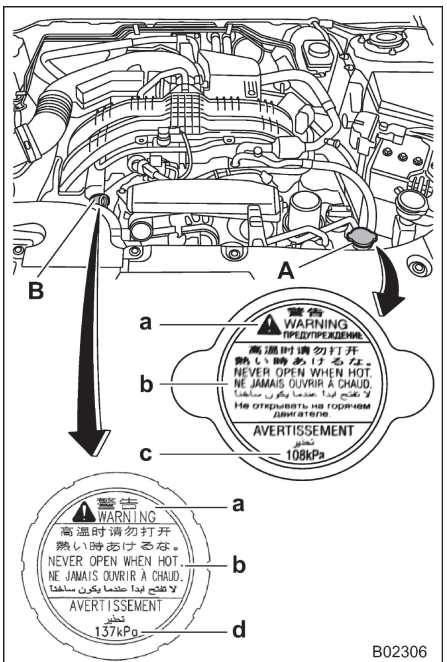

A Nắp két nước làm mát
B Nắp ống làm mát

Nhãn trên nắp

a CẢNH BÁO
b KHÔNG ĐƯỢC MỞ KHI NÓNG.
c 108 kPa
d 137 kPa

3. Nếu bình dự trữ cạn, mở nắp két nước làm mát và đổ nước làm mát đến mức sát nắp két nước theo như trong hình minh họa sau.

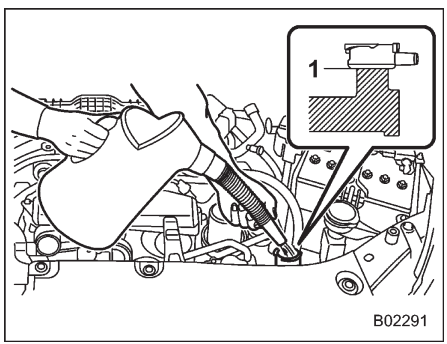

1 Đổ đầy tới mức này.

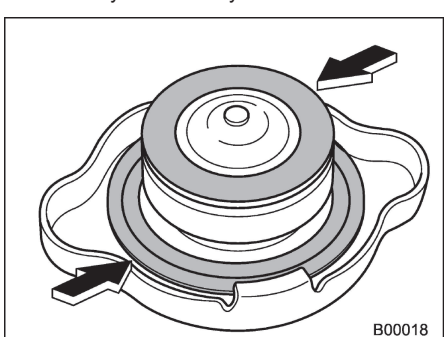

4. Sau khi đổ đầy bình dự trữ và két nước làm mát, hãy đóng lại nắp và kiểm tra xem các miếng đệm cao su bên trong nắp két nước làm mát có ở đúng vị trí không.

⚠ THẬN TRỌNG

- **Cẩn thận không làm đổ nước làm mát động cơ khi thêm nó vào bình. Nếu nước làm mát động cơ chạm vào ống xả, nó có thể gây ra mùi hôi, khói và/hoặc hỏa hoạn. Nếu nước làm mát động cơ dính vào ống xả, hãy nhớ lau sạch.**
- **Không làm văng nước làm mát động cơ lên các bộ phận được sơn. Chất cồn có trong nước làm mát động cơ có thể làm hỏng bề mặt sơn.**

▼ Thay nước làm mát

Bạn có thể gặp khó khăn khi thay nước làm mát. Chúng tôi khuyên bạn nên thay đổi nước mát của đại lý SUBARU nếu cần.

Nên thay nước mát theo lịch bảo dưỡng trong mục “Lịch bảo dưỡng” ☞Tr. 455.

11-8. Lọc gió

⚠ CẢNH BÁO

Không vận hành động cơ khi tháo lọc gió. Lọc gió không chỉ lọc khí nạp mà còn ngăn chặn lửa nếu động cơ hoạt động trở lại. Nếu màng lọc gió không được lắp đặt khi động cơ hoạt động trở lại, bạn có thể bị bỏng.

⚠ THẬN TRỌNG

Khi thay thế Lọc gió, chúng tôi khuyên bạn nên sử dụng Lọc gió SUBARU chính hãng. Nếu nó không được sử dụng, có khả năng gây ra hiệu ứng tiêu cực cho động cơ.

Lọc gió có chức năng như một tấm màng lọc. Khi lọc gió bị đục lỗ hoặc tháo ra, hao mòn động cơ sẽ tăng lên và tuổi thọ động cơ sẽ rút ngắn.

Không cần thiết phải làm sạch hoặc rửa Lọc gió.

- CÒN TIẾP -

■ Thay lọc gió

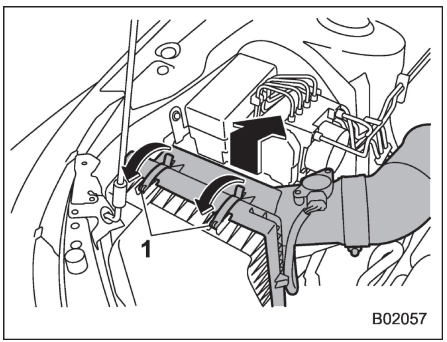

1 Ngàm cố định

1. Tháo hai clip giữ hộp đựng lọc gió (phía sau).
2. Mở bầu lọc gió và kéo nắp về phía sau trong khi nâng nó lên.

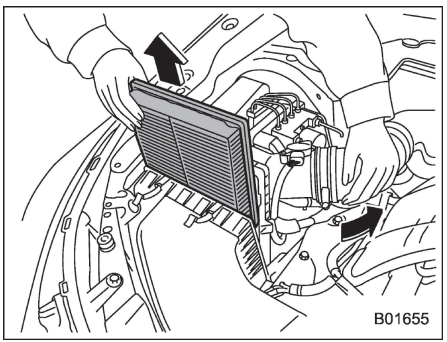

3. Tháo màng lọc gió ra.
4. Lau sạch bên trong bầu lọc gió (cả phía trước và phía sau) bằng khăn ẩm và lắp màng lọc gió mới.

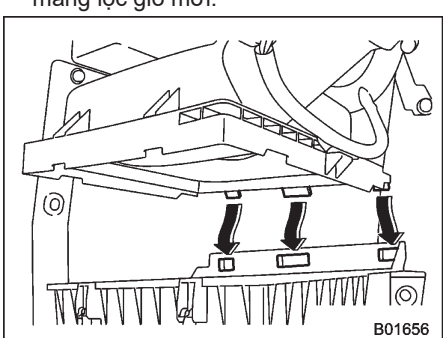

5. Để lắp đặt bầu lọc gió (phía sau), hãy lắp ba chốt vào bầu lọc gió (phía sau) vào các khe trên bầu lọc gió (phía trước).
6. Lắp đặt theo thứ tự ngược với lúc tháo.

LƯU Ý

Lắp Lọc gió sao cho bề mặt có chữ "UPR" hướng lên trên.

11-9. Bugi

Có thể khó thay thế bugi. Chúng tôi khuyên bạn nên thay bugi bởi đại lý SUBARU của bạn.

Nên thay bugi theo lịch bảo trì. Tham khảo mục “Lịch bảo dưỡng” ☞Tr. 455.

■ Bugi khuyên dùng

Tham khảo “Hệ thống điện” ☞Tr. 510.

11-10. Dây cu-roa

Không cần định kỳ kiểm tra độ lệch của dây cu-roa, bởi động cơ được trang bị thiết bị tự động điều chỉnh độ căng dây cu-roa. Tuy nhiên, nên thay dây cu-roa theo lịch bảo dưỡng như trong “Lịch bảo dưỡng” ☞Tr. 455. Chúng tôi khuyên bạn nên tham khảo ý kiến đại lý SUBARU của mình để thay thế.

Nếu dây đai ổ đĩa bị lỏng, nứt hoặc mòn, chúng tôi khuyên bạn nên liên hệ với đại lý SUBARU của bạn.

11-11. Dầu hộp số biến thiên vô cấp

Không có đồng hồ đo mức dầu. Không cần thiết phải kiểm tra mức dầu hộp số biến thiên vô cấp. Tuy nhiên, nếu cần, chúng tôi khuyên bạn nên tham khảo ý kiến đại lý SUBARU của mình để kiểm tra.

11-12. Dầu bộ vi sai cầu trước và sau

Không có đồng hồ đo mức dầu. Để kiểm tra mức dầu bộ vi sai cầu trước và bộ vi sai cầu sau, bạn nên tham khảo ý kiến đại lý SUBARU.

■ Cấp và độ nhớt nên dùng

Mỗi nhà sản xuất dầu có dầu gốc và phụ gia riêng. Không bao giờ sử dụng các nhãn hiệu khác nhau với nhau. Để biết thêm thông tin chi tiết, tham khảo "Dầu bộ vi sai cầu trước và sau" ☞P508.

⚠ THẬN TRỌNG

Sử dụng dầu hộp số khác với dầu được chỉ định có thể làm giảm hiệu suất của xe.

11-13. Dầu phanh

■ Kiểm tra mức dầu

⚠ CẢNH BÁO

- **Không bao giờ để dầu phanh tiếp xúc với mắt vì dầu phanh có thể gây hại cho mắt. Nếu dầu phanh dính vào mắt, hãy rửa ngay lập tức bằng nước sạch. Để an toàn, khi thực hiện công việc này, nên đeo kính bảo vệ mắt.**
- **Dầu phanh hấp thụ độ ẩm từ không khí. Bất kỳ độ ẩm hấp thụ nào cũng có thể gây ra sự thiệt hại nguy hiểm trong hiệu quả của phanh.**
- **Nếu chiếc xe yêu cầu việc nạp dầu thường xuyên, có thể có sự rò rỉ. Nếu bạn nghi ngờ có vấn đề, chúng tôi khuyên bạn nên kiểm tra xe tại đại lý SUBARU của bạn.**

⚠ THẬN TRỌNG

- **Khi thêm dầu phanh, cẩn thận không để bụi bẩn vào bình chứa.**
- **Không làm bắn dầu phanh lên các bề mặt có sơn hoặc các bộ phận cao su. Còn chứa trong dầu phanh có thể làm hỏng chúng.**
- **Cẩn thận không làm đổ dầu phanh khi thêm nó vào bình. Nếu dầu phanh chạm vào ống xả, nó có thể gây ra mùi hôi, khói và/hoặc hỏa hoạn. Nếu dầu phanh dính vào ống xả, hãy nhớ lau sạch.**

Hãy kiểm tra bằng mắt thường mức dầu phanh trong bình chứa mỗi tháng khi xe đang ở trên bề mặt bằng phẳng.

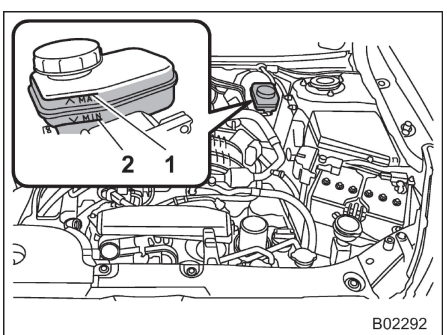

1 Mức "TỐI ĐA/MAX"
2 Mức "TỐI THIỂU/MIN"

Hãy nhớ kiểm tra mức dầu phanh từ bên ngoài bình chứa. Nếu dầu ở dưới mức "TỐI THIỂU", hãy thêm dầu phanh đến

mức "TỐI ĐA".

Chỉ sử dụng dầu phanh từ một hộp kín.

■ Dầu phanh khuyên dùng

Tham khảo "Dầu" ☞Tr. 509.

⚠ THẬN TRỌNG

Không bao giờ sử dụng các nhãn hiệu khác nhau của dầu phanh với nhau. Ngoài ra, tránh pha trộn dầu phanh DOT 3 và DOT 4 ngay cả khi chúng cùng nhãn hiệu.

11-14. Bàn đạp phanh

Kiểm tra sự rung động của bàn đạp phanh và hành trình tự do theo lịch bảo trì.

11-15. Hệ thống hỗ trợ khởi hành ngang dốc

Đảm bảo rằng Hệ thống hỗ trợ khởi hành ngang dốc hoạt động chuẩn xác trong những trường hợp sau.

1. Dừng xe trên dốc bằng cách đạp bàn đạp phanh, khi động cơ đang chạy.
2. Đảm bảo rằng xe không lùi lại trong vài giây sau khi nhả bàn đạp phanh.
3. Sau đó, đảm bảo xe bắt đầu leo dốc bằng cách làm theo các quy trình khởi động thông thường.

Nếu Hệ thống hỗ trợ khởi hành ngang dốc không hoạt động như mô tả ở trên, bạn nên liên hệ với đại lý SUBARU.

11-16. Thay thế má phanh

⚠ THẬN TRỌNG

- **Nếu bạn tiếp tục lái xe mặc dù có tiếng ồn từ bộ báo hao mòn má phanh, điều đó sẽ dẫn đến việc phải sửa chữa hoặc thay thế rôto phanh tốn kém.**
- **Bạn nên ngắt kết nối ắc quy xe trước khi thay má phanh. Tuy nhiên, việc ngắt kết nối ắc quy xe là rất nguy hiểm. Chúng tôi khuyên bạn nên nhờ đại lý SUBARU thay thế má phanh.**

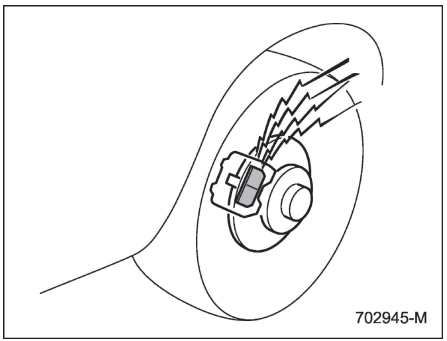

Phanh đĩa có bộ báo mòn âm thanh trên má phanh. Nếu má phanh mòn gần với giới hạn bảo trì của chúng, bộ báo mòn sẽ tạo ra tiếng ồn rất rõ khi đạp bàn đạp phanh.

Nếu bạn nghe thấy tiếng ồn này mỗi khi bạn sử dụng bàn đạp phanh, chúng tôi khuyên bạn nên có má phanh được phục vụ bởi đại lý SUBARU của bạn càng sớm càng tốt.

■ Lái xe với má phanh mới

Khi thay má phanh, bạn chỉ nên sử dụng phụ tùng SUBARU chính hãng. Sau khi thay thế, cần lái xe với các bộ phận mới như sau:

▼ Má phanh

Trong khi duy trì tốc độ 50 đến 65 km/h (30 đến 40 dặm/giờ), đạp nhẹ bàn đạp phanh. Lặp lại năm lần trở lên.

⚠ CẢNH BÁO

Nên chọn địa điểm và điều kiện lái xe an toàn khi chạy rodai.

11-17. Lốp và bánh xe

■ Các loại lốp xe

Bạn nên làm quen với loại lốp có trên xe của bạn.

▼ Lốp xe cho tất cả các mùa

Lốp xe tất cả các mùa được thiết kế để mang lại hiệu suất đầy đủ về lực kéo, hiệu suất xử lý và phanh trong khi lái xe quanh năm bao gồm cả điều kiện đường tuyết và băng. Tuy nhiên, lốp xe cho tất cả các mùa không có lực bám đường như lốp xe mùa đông (lốp xe đi trên tuyết) trong tình trạng tuyết dày, tuyết mỏng hoặc trên đường đóng băng.

Tất cả lốp xe các mùa được xác định bởi "TẤT CẢ MÙA/ALL SEASON" và/hoặc "M+S" (Bùn &Tuyết) trên mặt bên của lốp.

▼ Lốp mùa hạ

Lốp mùa hạ là loại lốp có khả năng tốc độ cao phù hợp nhất cho việc lái xe trên đường cao tốc trong điều kiện khô ráo.

Lốp mùa hạ không đủ điều kiện để lái xe trên những con đường trơn trượt như trên những con đường phủ đầy tuyết hoặc băng.

Nếu bạn lái xe trên những con đường phủ đầy tuyết hoặc băng, chúng tôi khuyên bạn nên sử dụng lốp mùa đông (tuyết).

Khi lắp đặt lốp mùa đông, hãy nhớ thay cả bốn lốp.

▼ Lốp mùa đông (lốp xe đi trên tuyết)

Lốp mùa đông phù hợp nhất để lái xe trên những con đường phủ đầy tuyết và băng. Tuy nhiên, lốp mùa đông không hoạt động tốt như lốp mùa hạ và lốp cho tất cả các mùa trên những con đường khác ngoài đường phủ đầy tuyết và băng.

■ Hệ thống cảm biến áp suất lốp (nếu trang bị)

Hệ thống cảm biến áp suất lốp mang đến cho người lái một thông điệp cảnh báo bằng cách gửi tín hiệu từ cảm biến được lắp đặt ở mỗi bánh xe khi áp suất lốp thấp. Hệ thống cảm biến áp suất lốp sẽ chỉ kích hoạt khi xe được lái. Ngoài ra, hệ thống này có thể không phản ứng ngay lập tức với áp suất lốp giảm đột ngột (ví dụ, một vụ nổ do chạy trên một vật sắc nhọn).

Nếu bạn điều chỉnh áp suất lốp trong gara với nhiệt độ ấm và sau đó sẽ lái xe trong không khí lạnh bên ngoài, việc giảm áp suất lốp có thể khiến đèn cảnh báo áp suất lốp sáng. Để tránh vấn đề này, khi điều chỉnh áp suất lốp trong gara với nhiệt độ ấm, hãy bơm lốp xe lên áp suất cao hơn áp suất trên tem thông tin lốp xe. Cụ thể, bơm chúng thêm 6,9 kPa (0,07 kgf / cm^2, 1 psi) cho mỗi chênh lệch 5,6°C (10°F) giữa nhiệt độ trong gara và nhiệt độ bên ngoài. Ví dụ, bảng dưới đây cho thấy áp suất lốp cần thiết tương ứng với các nhiệt độ bên ngoài khác nhau khi nhiệt độ trong nhà để xe là 15,5°C (60°F).

Ví dụ:

Kích thước lốp xe: 225/60R17 99H

Áp suất lốp tiêu chuẩn:

Lốp trước: 230 kPa (2,3 kgf/cm^2, 33 psi)

Lốp sau: 220 kPa (2.2 kgf/cm^2, 32 psi)

Nhiệt độ trong gara: 15,5°C (60°F)

Nhiệt độ bên ngoài	Áp suất điều chỉnh [kPa (kgf/cm^2, psi)]	
	Lốp trước	Lốp sau
−1°C (30°F)	250 (2.5, 36)	240 (2.4, 35)
−12°C (10°F)	265 (2.65, 38)	255 (2.55, 37)
−23°C (−10°F)	280 (2.8, 41)	270 (2.7, 39)

Nếu đèn cảnh báo áp suất lốp sáng khi bạn lái xe trong không khí lạnh bên ngoài sau khi điều chỉnh áp suất lốp trong nhà gara ấm, hãy điều chỉnh lại áp suất lốp bằng phương pháp được mô tả ở trên. Sau đó, tăng tốc xe lên ít nhất lên 40 km/h (25 mph) và kiểm tra xem đèn cảnh báo áp suất lốp thấp có tắt sau vài phút không. Nếu đèn cảnh báo áp suất lốp thấp không tắt, hệ thống TPMS có thể không hoạt động bình thường. Trong tình huống này,

- CÒN TIẾP -

chúng tôi khuyên bạn nên đến đại lý SUBARU để kiểm tra hệ thống càng sớm càng tốt.

Trong khi xe được điều khiển, ma sát giữa lốp xe và mặt đường làm cho lốp xe nóng lên. Sau khi đèn cảnh báo áp suất lốp thấp sáng, bất kỳ sự gia tăng áp suất lốp nào do nhiệt độ không khí bên ngoài tăng hoặc do nhiệt độ trong lốp xe tăng có thể làm cho đèn cảnh báo này tắt đi.

Có thể không thể lắp đặt van TPMS trên các bánh xe nhất định trên thị trường. Do đó, nếu bạn thay đổi các bánh xe (ví dụ: chuyển sang lốp xe tuyết), hãy sử dụng các bánh xe có cùng mã phụ tùng với các bánh xe thiết bị tiêu chuẩn. Nếu không có bốn van/cảm biến TPMS hoạt động trên các bánh xe, hệ thống TPMS sẽ không hoạt động đầy đủ và đèn cảnh báo trên bảng táp-lô sẽ sáng liên tục sau khi nhấp nháy khoảng một phút.

⚠ CẢNH BÁO

- **Nếu đèn cảnh báo áp suất lốp không sáng nhanh sau khi nút nhấn khởi động được BẬT hoặc đèn sáng liên tục sau khi nhấp nháy khoảng một phút, chúng tôi khuyên bạn nên kiểm tra Hệ thống cảm biến áp suất lốp của mình tại đại lý SUBARU càng sớm càng tốt.**
- **Nếu đèn này sáng trong khi lái xe, không phanh đột ngột và lái xe thẳng về phía trước, đồng thời giảm dần tốc độ. Sau đó từ từ đưa ra khỏi đường đến nơi an toàn. Nếu không, một tai nạn liên quan đến thiệt hại xe nghiêm trọng và thương tích cá nhân nghiêm trọng có thể xảy ra.**
- **Nếu đèn này vẫn sáng trong khi lái xe sau khi điều chỉnh áp suất lốp, lốp có thể bị hư hại đáng kể và rò rỉ nhanh khiến lốp bị mất hơi nhanh chóng. Nếu bạn có một lốp thủng, tham khảo "Lốp thủng" ☞ Tr. 415.**
- **Khi lắp lốp dự phòng hoặc thay bánh xe mà không chuyển cảm biến/thiết bị truyền tín hiệu cũ sang, đèn cảnh báo áp suất lốp sẽ sáng liên tục sau khi nhấp nháy khoảng một phút. Điều này cho thấy TPMS không thể theo dõi cả bốn bánh xe trên đường. Chúng tôi khuyên bạn nên liên hệ với đại lý SUBARU của bạn càng sớm càng tốt để thay thế lốp và cảm biến và/hoặc đặt lại hệ thống. Nếu đèn sáng liên tục sau khi nhấp nháy khoảng một phút, chúng tôi khuyên bạn nên nhanh chóng liên hệ với đại lý SUBARU để kiểm tra hệ thống.**
- **Khi sửa lốp bằng keo vá, van cảnh báo áp suất lốp và thiết bị truyền tín hiệu có thể không hoạt động chuẩn xác. Nếu sử dụng keo tự vá, chúng tôi khuyên bạn nên liên hệ với đại lý SUBARU gần nhất hoặc cửa hàng dịch vụ đủ điều kiện khác càng sớm càng tốt. Đảm bảo thay thế van cảnh báo áp suất lốp và bộ phát khi thay lốp. Bạn có thể tái sử dụng bánh xe nếu nó không có thiệt hại đáng kể nào và nếu cặn keo được làm sạch đúng cách. Nếu đèn sáng liên tục sau khi nhấp nháy khoảng một phút, chúng tôi khuyên bạn nên nhanh chóng liên hệ với đại lý SUBARU để kiểm tra hệ thống.**

▼ Tự đăng ký van TPMS

Khi thay bánh xe (chẳng hạn như khi lắp lốp xe đi trên tuyết) hoặc khi lắp van TPMS

mới vào bánh xe mới lắp, bạn sẽ cần thực hiện tự đăng ký van TPMS. Tham khảo quy trình sau để tự đăng ký van TPMS.

1. Lắp bánh xe có van TPMS vào xe.
2. Điều chỉnh áp suất lốp theo giá trị được quy định. Để biết thông tin về giá trị áp suất lốp được quy định, hãy tham khảo mục "Lốp xe" ☞Tr. 510.
3. Lái xe ở tốc độ trên 40 km/h (25 dặm/giờ) trong ít nhất 6 km (4 dặm) hoặc cho đến khi đèn cảnh báo áp suất lốp thấp tắt.

LƯU Ý

- **Khi lắp van TPMS, chỉ sử dụng phụ tùng chính hãng của SUBARU.**
- **Bạn cũng có thể đăng ký van TPMS tại đại lý SUBARU. Chúng tôi khuyên bạn nên liên hệ với đại lý SUBARU của bạn.**

■ Kiểm tra lốp xe

Kiểm tra hàng ngày để chắc chắn rằng lốp xe không có vấn đề gì từ những thiệt hại nghiêm trọng, dị vật và đá. Đồng thời, kiểm tra lốp xe xem có hao mòn bất thường không.

Chúng tôi khuyên bạn nên liên hệ với đại lý SUBARU của mình ngay lập tức nếu bạn thấy bất kỳ vấn đề nào.

LƯU Ý

- **Khi các bánh xe và lốp xe lấn vào lề đường hoặc đi trên điều kiện khắc nghiệt như khi xe được lái trên một bề mặt gồ ghề, chúng có thể bị hư hại mà không thể nhìn thấy bằng mắt thường. Loại hư hại sẽ này không rõ ràng cho đến một thời gian sau. Cố gắng không lái xe qua lề đường, ổ gà hoặc trên các bề mặt không bằng phẳng. Nếu đó là không thể tránh khỏi, hãy giảm tốc độ xe xuống tốc độ đi bộ hoặc ít hơn, và tiếp cận lề đường càng thẳng càng tốt. Ngoài ra, đảm bảo lốp xe không bị ép sát lề đường khi bạn đỗ xe.**
- **Nếu cảm thấy có rung rần bất thường hoặc khó đánh lái khi chạy trên 1 đường thẳng, một lốp xe và/hoặc bánh xe có thể bị hư hại. Bạn nên lái xe từ từ tới đại lý SUBARU được ủy quyền gần nhất để kiểm tra xe.**

■ Áp suất và độ mòn lốp xe

Duy trì áp suất lốp chính xác giúp tối đa hóa tuổi thọ của lốp xe và là điều cần thiết để đạt hiệu suất chạy tốt. Kiểm tra và, nếu cần, điều chỉnh áp suất của từng lốp xe và phụ tùng (nếu trang bị) ít nhất mỗi tháng một lần và trước bất kỳ cuộc hành trình dài ngày nào.

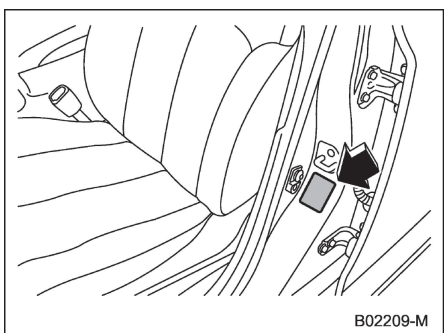

Tem thông tin lốp xe

Kiểm tra áp suất lốp khi lốp nguội. Sử dụng đồng hồ đo áp suất để điều chỉnh áp suất lốp theo các giá trị hiển thị trên tem thông tin lốp. Tem thông tin lốp xe nằm ở trụ cửa bên phía người lái.

Cả khi chỉ lái xe khoảng cách ngắn cũng sẽ làm nóng lốp xe và tăng áp lực lốp. Ngoài ra, áp suất lốp bị ảnh hưởng bởi

- CÒN TIẾP -

nhiệt độ bên ngoài. Tốt nhất là kiểm tra áp suất lốp ngoài trời trước khi lái xe.

Khi lốp xe ấm lên, không khí bên trong nở ra, khiến áp suất lốp tăng. Hãy cẩn thận để không nhỡ nhả bớt không khí từ lốp nóng ra nhằm giảm áp suất.

LƯU Ý

- **Áp suất không khí trong lốp xe tăng khoảng 30 kPa (0,3 kgf/cm², 4,3 psi) khi lốp xe ấm lên.**
- **Lốp xe được coi là nguội khi xe đã đỗ ít nhất 3 giờ hoặc đã lái được dưới 1,6 km (1 dặm).**

⚠ CẢNH BÁO

Không làm thoát không khí ra khỏi lốp ấm để điều chỉnh. Làm như vậy sẽ dẫn đến áp suất lốp thấp.

Áp suất lốp không đúng làm giảm khả năng kiểm soát và sự thoải mái khi lái xe, và khiến lốp xe bị mòn nhanh chóng.

- Lốp bơm đúng (mòn đều)

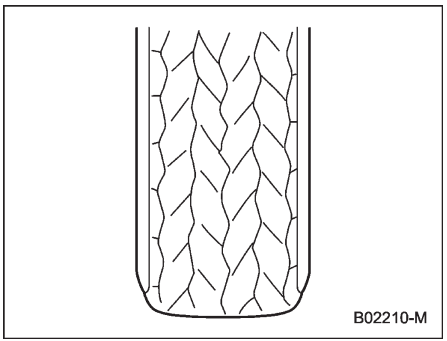

Độ bám tốt, và vô lăng nhạy hơn. Ma sát lăn thấp, do đó mức tiêu thụ nhiên liệu cũng thấp hơn

- Lốp mềm (mòn ở hai bên)

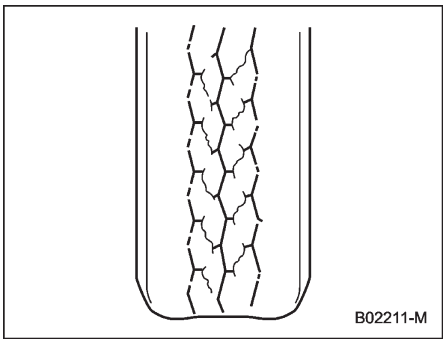

Ma sát lăn cao, do đó mức tiêu thụ nhiên liệu cũng cao hơn.

- Lốp quá căng (mòn ở chính giữa)

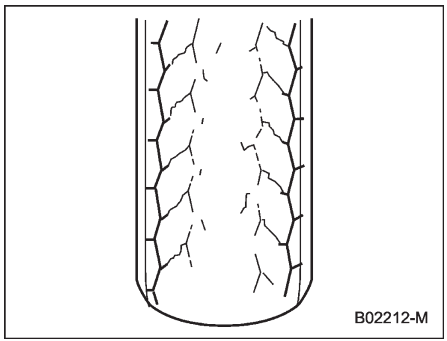

Tình trạng này gây cảm giác lái không tốt. Ngoài ra, lốp xe truyền tất cả tác động từ mặt đường lên toàn bộ xe, có thể dẫn đến hư hỏng xe. Nếu tem thông tin lốp hiển thị áp suất lốp cho xe khi được nạp đầy đủ và cho xe khi kéo xe moóc, hãy điều chỉnh áp suất lốp theo các giá trị phù hợp với điều kiện tải.

⚠ CẢNH BÁO

Lái xe ở tốc độ cao với áp suất lốp quá thấp có thể khiến lốp xe bị biến dạng nghiêm trọng và nhanh chóng bị nóng. Nhiệt độ tăng mạnh có thể gây ra sự phân tách lốp và phá hủy lốp xe. Việc mất kiểm soát phương tiện có thể dẫn đến tai nạn.

■ Cân bằng bánh xe

Mỗi bánh xe được cân bằng chính xác khi xe của bạn còn mới, nhưng các bánh xe sẽ trở nên mất cân bằng khi lốp bị mòn trong quá trình sử dụng. Bánh xe không cân bằng khiến tay lái bị rung nhẹ ở tốc độ nhất định và bị lệch khỏi đường thẳng của xe. Nó cũng có thể gây ra vấn đề hệ thống lái và hệ thống treo và mòn lốp bất thường. Nếu bạn nghi ngờ rằng các bánh xe không được cân bằng chính xác, chúng tôi khuyên bạn nên kiểm tra và điều chỉnh chúng bởi đại lý SUBARU của bạn. Ngoài ra điều chỉnh chúng sau khi sửa chữa lốp và sau khi xoay lốp.

⚠ THẬN TRỌNG

Bánh xe không được căn chỉnh chính xác sẽ khiến lốp xe bị mòn ở một bên và làm giảm khả năng di chuyển ổn định của xe. Chúng tôi khuyên bạn nên liên hệ với đại lý SUBARU nếu bạn thấy lốp bị mòn bất thường.

LƯU Ý

Hệ thống treo được thiết kế nhằm giữ mỗi bánh xe ở một vị trí nhất định (so với các bánh xe khác và với đường) để tối ưu hóa độ ổn định theo đường thẳng và hiệu suất vào cua.

■ Vết báo độ mòn lốp

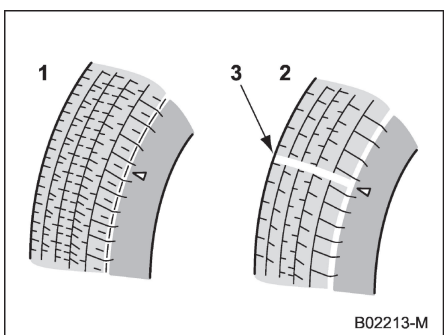

1 Hoa lốp mới
2 Hoa lốp mòn
3 Gờ chỉ độ mòn lốp

Mỗi lốp xe đều được thiết kế với một gờ báo độ mòn của lốp, có thể nhìn thấy khi độ sâu của rãnh lốp giảm xuống còn 1.6 mm (0.063 in). Một lốp xe phải được thay thế khi vạch báo mòn lốp xuất hiện dưới dạng một dải liên tục trên mặt lốp.

- CÒN TIẾP -

⚠ CẢNH BÁO

Khi có thể nhìn thấy rõ gờ chỉ độ mòn lốp, lốp đã bị mòn quá giới hạn cho phép và phải thay ngay lập tức. Với lốp xe trong tình trạng này, lái xe ở tốc độ cao trong thời tiết ẩm ướt có thể khiến chiếc xe bị trượt trên nước. Việc này có thể gây mất kiểm soát phương tiện dẫn đến tai nạn

LƯU Ý

Để an toàn, hãy kiểm tra lốp xe thường xuyên và thay lốp trước gờ báo độ mòn của lốp xe được nhìn thấy.

■ Hướng quay của lốp xe

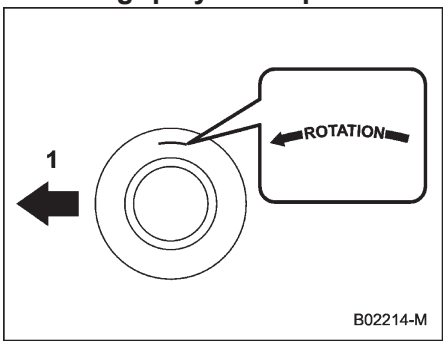

Ví dụ về hướng quay của lốp xe được đánh dấu trên mặt bên
1 Mặt trước

Nếu lốp xe có hướng quay cụ thể, hãy tham khảo mũi tên được đánh dấu trên mặt bên.

Mũi tên phải hướng về phía trước khi lắp bánh xe.

■ Đảo lốp

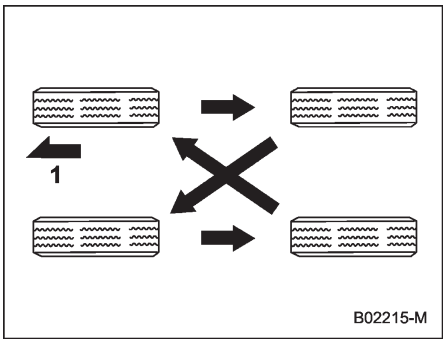

Mẫu xe trang bị 4 lốp không theo một hướng
1 Mặt trước

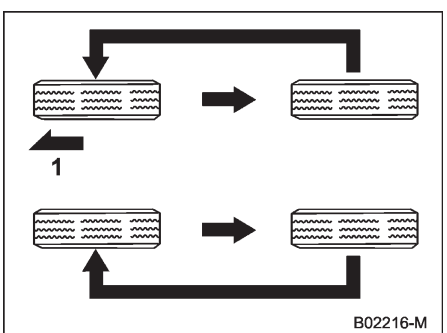

Mẫu xe trang bị các lốp cùng một hướng
1 Mặt trước

Các lốp có độ mòn khác nhau. Để tối đa hóa tuổi thọ của mỗi lốp và đảm bảo rằng lốp xe thống nhất, tốt nhất là hãy xoay lốp xe mỗi 10.000 km (6.000 dặm). Di chuyển lốp xe đến các vị trí hiển thị trong hình minh họa mỗi lần chúng được xoay.

Thay thế bất kỳ lốp bị hỏng hoặc mòn không đều tại thời điểm xoay. Sau khi xoay lốp, điều chỉnh áp suất lốp và đảm bảo các đai ốc bánh xe được siết đúng.

Sau khi lái xe khoảng 1.000 km (600 dặm), kiểm tra các đai ốc bánh xe một lần nữa và siết chặt bất kỳ đai ốc bị lung lay.

LƯU Ý

Đối với các xe có bộ sửa chữa lốp xe bị thủng, có thể khó xoay lốp. Chúng tôi khuyên bạn nên xoay lốp bởi đại lý SUBARU của bạn.

■ Thay lốp

Bánh xe và lốp xe là những bộ phận quan trọng và không thể thiếu trong thiết kế của xe; không thể tùy ý thay đổi các bộ phận này. Các lốp xe được trang bị như là thiết bị tiêu chuẩn phù hợp tối ưu với các đặc tính của xe và đã được chọn để mang lại sự kết hợp tốt nhất có thể giữa hiệu suất chạy, sự thoải mái khi lái xe và tuổi thọ. Mỗi lốp xe cần có kích cỡ và cấu trúc khớp với thông tin thể hiện trên tem thông tin lốp xe và có biểu tượng tốc độ và chỉ số tải khớp với thông tin thể hiện trên tem thông tin lốp xe.

Sử dụng lốp xe có kích thước không xác định sẽ làm giảm khả năng kiểm soát, thoải mái khi đi xe, hiệu suất phanh, độ chính xác của đồng hồ tốc độ và độ chính xác của đồng hồ đo. Nó cũng tạo ra khoảng trống thân xe không chính xác và thay đổi không phù hợp khoảng cách gầm xe đến mặt đường.

Tất cả bốn lốp xe phải giống nhau về nhà sản xuất, thương hiệu (mô hình gai lốp), xây dựng và kích thước. Bạn nên thay thế lốp xe bằng những lốp mới giống hệt với những chiếc được trang bị như thiết bị tiêu chuẩn.

Để vận hành xe an toàn, SUBARU khuyên bạn nên thay thế cả bốn lốp cùng một lúc.

⚠ CẢNH BÁO

- **Khi thay hoặc lắp lốp xe, cả bốn lốp xe phải giống nhau ở các tiêu chí sau.**
  - **(a) Kích thước**
  - **(b) Ký hiệu tốc độ**
  - **(c) Chỉ số tải**
  - **(d) Chu vi**
  - **(e) Cấu trúc**
  - **(f) Nhà sản xuất**
  - **(g) Thương hiệu (mô hình gai)**
  - **(h) Độ mòn**

  Đối với các mục từ (a) tới (c), bạn phải tuân theo các thông số kỹ thuật được in trên tem thông tin lốp. Tem thông tin lốp được đặt trên trụ cửa điều khiển.

  Nếu cả bốn lốp không giống nhau ở các mục từ (a) tới (h), hư hại cơ học nghiêm trọng có thể xảy ra đối với hệ thống truyền động của xe và ảnh hưởng tới các mục sau.
  - **Lái xe**
  - **Điều khiển**
  - **Phanh**
  - **Hiệu chuẩn đồng hồ tốc độ/đồng hồ đo quãng đường**
  - **Khoảng cách giữa thân và lốp xe**

  Nó cũng có thể nguy hiểm và dẫn đến mất kiểm soát phương tiện, và nó có thể dẫn đến tai nạn.
- **Chỉ sử dụng lốp bố toả tròn.**

- CÒN TIẾP -

Không sử dụng lốp bố toả tròn cùng với lốp bố xiên và/hoặc lốp bố sợi dệt chéo.

Làm như vậy có thể làm giảm nguy hiểm khả năng kiểm soát, dẫn đến tai nạn.

■ Thay bánh xe

Ví dụ, khi thay thế bánh xe do hư hỏng, hãy đảm bảo các bánh xe thay thế phù hợp với thông số kỹ thuật của các bánh xe được trang bị như thiết bị tiêu chuẩn. Bánh xe thay thế có sẵn từ các đại lý SUBARU.

⚠ CẢNH BÁO

Chỉ sử dụng những bánh xe được chỉ định cho chiếc xe của bạn. Bánh xe không đáp ứng thông số kỹ thuật có thể cản trở hoạt động của bộ kẹp phanh và có thể khiến lốp xe cọ sát vào vòm bánh xe trong khi rẽ. Việc này có thể gây mất kiểm soát phương tiện dẫn đến tai nạn

LƯU Ý

Khi một trong các bánh xe được tháo ra và thay thế để xoay lốp hoặc thay đổi một lốp bị thủng, luôn luôn kiểm tra lực siết của các đai ốc bánh xe sau khi lái xe khoảng 1.000 km (600 dặm). Nếu bất kỳ đai ốc nào bị lỏng, hãy siết chặt nó theo mô-men quy định.

11-18. Bánh xe hợp kim

Bánh xe hợp kim có thể bị trầy xước và hư hỏng dễ dàng. Xử lý chúng cẩn thận để duy trì ngoại hình, hiệu suất và an toàn của chúng.

- Khi tháo và thay thế bất kỳ bánh xe nào để xoay vòng lốp hoặc để thay lốp thủng, luôn kiểm tra lực siết của đai ốc bánh xe sau khi lái xe khoảng 1.000 km (600 dặm). Nếu bất kỳ đai ốc nào bị lỏng, hãy siết chặt nó theo mô-men quy định.
- Không bao giờ bôi dầu lên các bộ phận có ren, đai ốc bánh xe hoặc mặt lắp của bánh xe.
- Không bao giờ để bánh xe cọ xát với các phần nhô ra hoặc lề đường.
- Hãy chắc chắn lắp dây xích lốp đồng đều và hoàn toàn xung quanh lốp, nếu không dây xích có thể làm xước bánh xe.
- Khi thay đai ốc bánh xe, đối trọng hoặc nắp chụp bánh xe, bạn nên thay bằng các bộ phận SUBARU chính hãng được thiết kế cho bánh xe hợp kim.
- Khi xếp và cất trữ lốp đã tháo rời, hãy đặt vật liệu chống va đập giữa các lốp để bánh xe không bị xước.

11-19. Nước rửa kính chắn gió

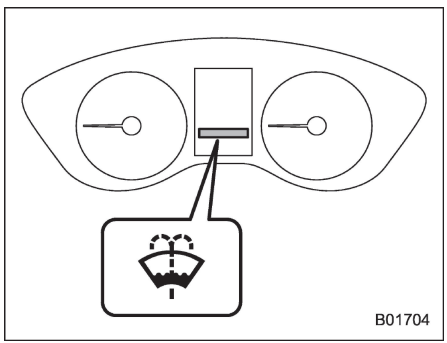

Đèn cảnh báo nước rửa kính chắn gió

Khi chỉ còn lại một lượng nhỏ nước rửa kính, đèn cảnh báo nước rửa kính chắn gió sẽ xuất hiện. Khi điều này xảy ra, đổ đầy nước rửa kính như sau.

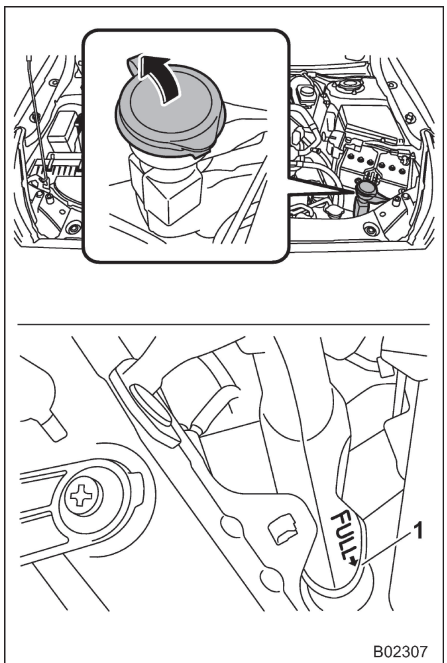

1 Mức "ĐẦY"

Tháo nắp bể chứa nước rửa, sau đó thêm dung dịch cho đến khi đạt đến điểm "ĐẦY" trên bình.

Hãy dùng nước rửa kính chắn gió. Nếu không có nước rửa kính chắn gió, hãy sử dụng nước sạch.

Ở những nơi nước đóng băng vào mùa đông, hãy sử dụng nước rửa kính chắn gió loại chống đông.

⚠ THẬN TRỌNG

Không bao giờ sử dụng nước làm mát động cơ như nước tẩy rửa vì nó có thể làm hỏng sơn.

Nếu bạn đổ một loại dung dịch rửa kính mới vào trong bình chứa nước rửa kính có nồng độ khác với dung dịch cũ, hãy rửa sạch dung dịch cũ trong ống dẫn giữa bình chứa nước rửa kính chắn gió và vòi phun nước rửa kính bằng cách vận hành hệ thống rửa kính trong một khoảng thời gian nhất định. Mặt khác, nếu nồng độ của dung dịch còn lại trong đường ống quá thấp so với nhiệt độ bên ngoài, nó có thể đóng băng và chặn vòi phun.

⚠ THẬN TRỌNG

- **Điều chỉnh nồng độ nước rửa thích hợp với nhiệt độ bên ngoài. Nếu nồng độ không phù hợp, nước rửa được phun có thể đóng băng trên kính chắn gió và cản trở tầm nhìn của bạn, và nước rửa có thể đóng băng trong bể chứa.**

- CÒN TIẾP -

- **Hãy cẩn thận để không làm lẫn tạp chất vào nước rửa kính khi đổ vào bình chứa. Việc nước bị ô nhiễm có thể gây ra trục trặc, chẳng hạn như làm tắc nghẽn máy bơm.**
- **Các quy định của tiểu bang hoặc địa phương về các hợp chất hữu cơ dễ bay hơi có thể hạn chế sử dụng methanol, một chất phụ gia chống đông kính chắn gió thông thường. Chỉ nên sử dụng dung dịch tẩy rửa có chứa chất chống đông không chứa metanol nếu chúng bảo vệ thời tiết lạnh mà không làm hỏng sơn xe của bạn, lưỡi gạt mưa hoặc hệ thống bộ rửa.**

11-20. Thay lưỡi gạt mưa

Mỡ, sáp, côn trùng hoặc vật liệu khác trên kính chắn gió hoặc lưỡi gạt mưa sẽ dẫn đến hoạt động gạt mưa giật và vệt trên kính. Nếu bạn không thể tẩy các vệt bẩn sau khi sử dụng bộ rửa kính chắn gió, hoặc nếu di chuyển của cần gạt mưa bị giật, hãy vệ sinh mặt ngoài của kính chắn gió và cửa sổ phía sau bằng miếng bọt biển hay vải mềm với chất tẩy trung tính hoặc chất tẩy rửa nhẹ. Tuy nhiên, không sử dụng chất tẩy rửa để vệ sinh miếng cao su của lưỡi gạt. Chỉ sử dụng miếng bọt biển hoặc vải mềm (và không sử dụng chất tẩy rửa trung tính hoặc chất tẩy rửa mài mòn nhẹ) khi vệ sinh miếng cao su của lưỡi gạt. Nếu bạn lau mạnh miếng cao su của lưỡi gạt, lớp phủ màu đen sẽ bong ra, khiến cần gạt mưa rung. Ngoài ra, sau khi lau sạch, hãy kiểm tra xem miếng cao su có bị lỏng không. Sau khi lau, hãy rửa sạch cửa kính và miếng cao su trên cần gạt bằng nước sạch. Rửa sạch cửa sổ cho đến khi nước không còn đọng thành hạt trên kính. Như này tức là kính đã sạch.

⚠ THẬN TRỌNG

- **Không được vệ sinh lưỡi gạt mưa bằng nhiên liệu hoặc dung môi, chẳng hạn như chất pha loãng sơn hoặc benzen. Điều này sẽ gây ra việc bị hỏng của lưỡi gạt mưa.**
- **Khi bạn muốn nâng tay gạt mưa bên ghế hành khách, hãy nâng tay gạt mưa bên ghế người lái trước. Nếu không, cụm gạt mưa phía hành khách và cụm gạt mưa phía người lái sẽ chạm vào nhau, có thể dẫn đến trầy xước.**
- **Đưa cánh tay gạt mưa phía hành khách về vị trí ban đầu trước khi đưa cánh tay gạt mưa phía người lái về vị trí ban đầu. Nếu không, cụm gạt mưa phía hành khách và cụm gạt mưa phía người lái sẽ chạm vào nhau, có thể dẫn đến trầy xước.**
- **Khi đưa cần gạt đã nâng lên về vị trí ban đầu, hãy dùng tay để di chuyển cần gạt từ từ trên kính chắn gió. Đưa cần gạt mưa từ vị trí tách rời về vị trí ban đầu quá nhanh sẽ làm thay đổi hình dáng tay gạt hoặc làm xước kính chắn gió.**
- **Trong khi gỡ lưỡi gạt mưa ra khỏi cánh tay gạt mưa, không được đưa cánh tay gạt mưa về vị trí ban đầu. Nếu không, bề mặt kính chắn**

gió có thể bị trầy xước.

Nếu bạn không thể loại bỏ vệt ngay cả sau khi làm theo phương pháp này, hãy thay thế lưỡi gạt mưa bằng các quy trình sau.

■ Cụm lưỡi gạt mưa kính chắn gió

LƯU Ý

Không hạ thấp cần gạt mưa trong khi tháo rời cụm cần gạt mưa.

1. Nâng cần gạt mưa ra khỏi kính chắn gió. Đầu tiên, hãy nâng tay gạt mưa bên người lái, sau đó đến tay gạt mưa bên ghế hành khách phía trước.

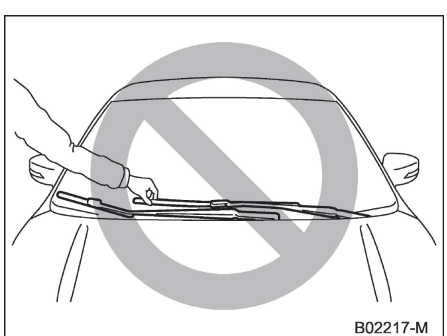

⚠ THẬN TRỌNG

Giữ cánh tay gạt mưa khi thay thế lưỡi gạt mưa. Giữ lưỡi gạt mưa, có thể dẫn đến biến dạng lưỡi.

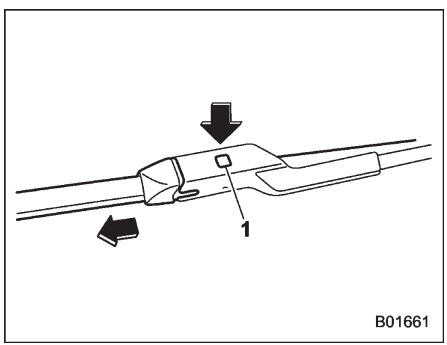

1 Công tắc khoá

2. Giữ chặt phần nối lưỡi gạt mưa bằng tay, đẩy núm khóa để mở khóa, sau đó kéo cụm lưỡi gạt mưa ra.

LƯU Ý

Không sử dụng vật cứng để đẩy núm khóa. Núm khóa có thể bị trầy xước.

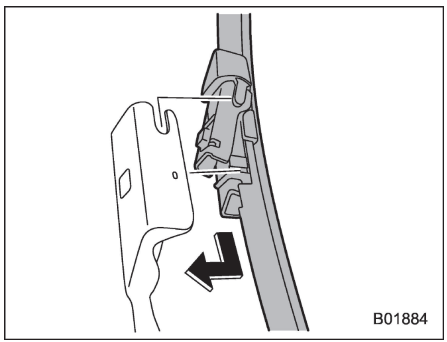

3. Khi bạn lắp cụm lưỡi gạt mưa, hãy căn chỉnh cụm lưỡi gạt mưa theo bộ phận kết nối của tay gạt mưa, sau đó trượt vào theo hướng đối diện với hướng gỡ ra để lắp vào. Sau khi lắp cụm lưỡi gạt mưa, hãy kiểm tra bộ phận kết nối xem đã khóa hoàn toàn hay chưa.
4. Giữ tay gạt mưa bằng tay và từ từ hạ thấp nó vào vị trí.

- CÒN TIẾP -

■ Miếng cao su của lưỡi gạt nước kính chắn gió

Hãy thay miếng cao su theo quy trình sau.

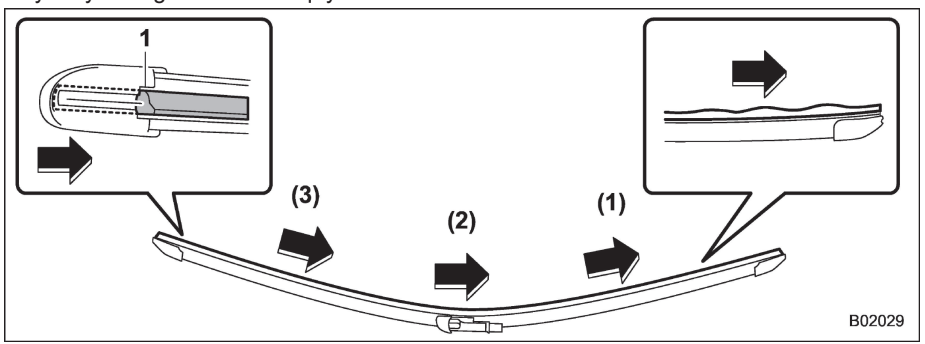

1 Khe

1. Kéo miếng cao su của lưỡi gạt mưa từ phía bên phải theo thứ tự (1), (2) và (3) cho đến khi có thể nhìn thấy khe trên lưỡi gạt mưa.

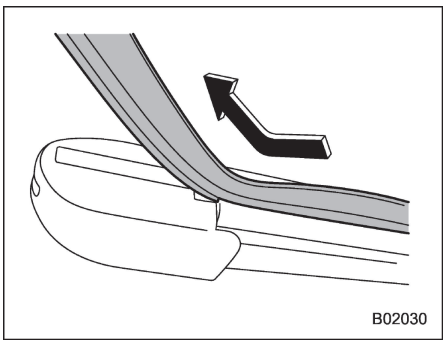

2. Kéo phía cuối của miếng cao su ra khỏi khe để lấy ra.

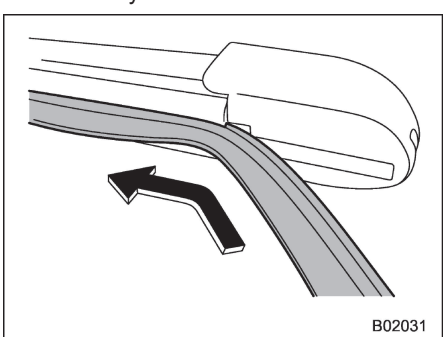

3. Lắp miếng cao su trên lưỡi gạt mưa mới vào khe. Không lắp miếng cao su trên lưỡi gạt mưa vào nhầm khe.

■ Cụm cần gạt mưa cửa sổ sau

1. Nâng cánh tay gạt nước ra khỏi cửa sổ phía sau.

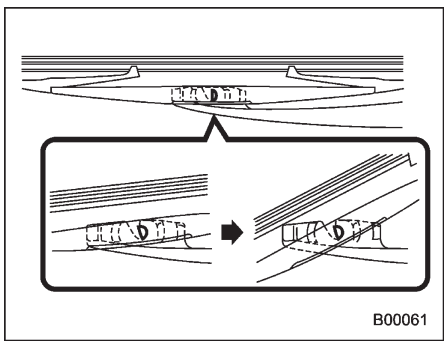

2. Xoay cụm lưỡi gạt nước ngược chiều kim đồng hồ.

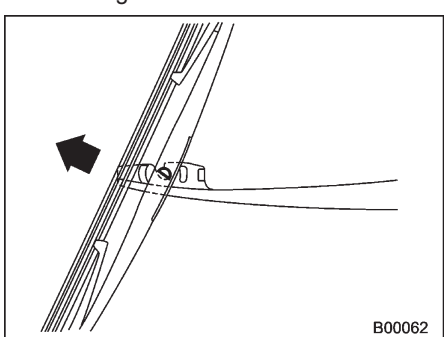

3. Kéo cụm lưỡi gạt mưa về phía bạn để tháo nó ra khỏi cánh tay gạt mưa.

■ Miếng cao su của lưỡi gạt mưa cửa sổ sau

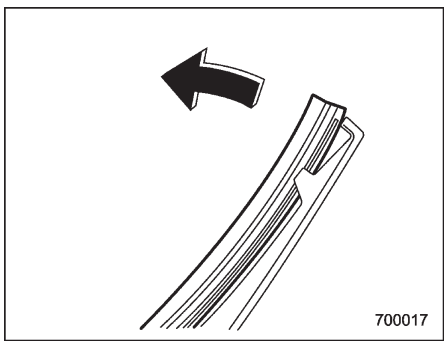

1. Kéo phần cuối của miếng cao su ra để tháo ra khỏi đế nhựa.

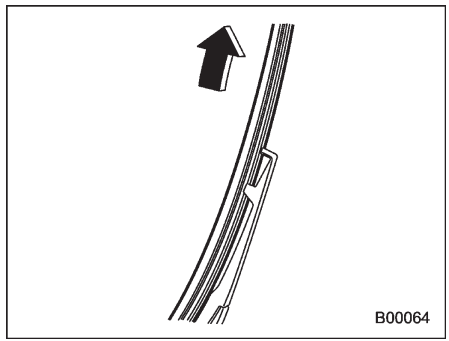

2. Kéo cụm lưỡi cao su ra khỏi đế nhựa.

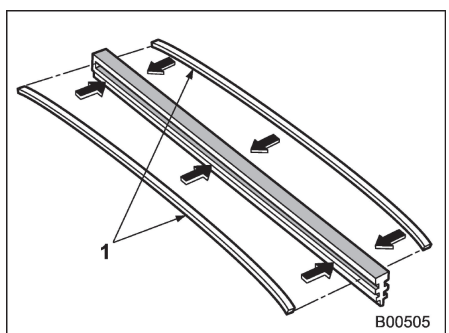

1 Thanh kim loại

3. Nếu lưỡi cao su mới không có hai thanh kim loại, hãy tháo thanh kim loại ra khỏi

- CÒN TIẾP -

lưỡi cao su cũ và lắp vào lưỡi cao su mới.

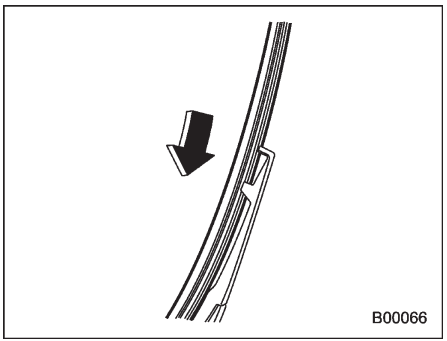

4. Căn chỉnh kẹp của giá đỡ nhựa với các rãnh trong cụm lưỡi cao su, sau đó trượt cụm lưỡi cao su vào vị trí.

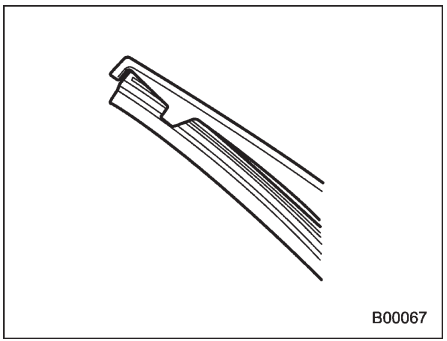

Giữ lại cả hai đầu của cao su một cách an toàn bằng các nút chặn trên các đầu giá đỡ nhựa. Nếu cao su không được giữ lại đúng cách, cần gạt mưa có thể làm trầy kính cửa sổ phía sau.

5. Lắp cụm lưỡi gạt mưa vào cánh tay gạt mưa. Hãy chắc chắn rằng nó khóa đúng vị trí.
6. Giữ tay gạt mưa bằng tay và từ từ hạ thấp nó vào vị trí.

11-21. Ắc quy

▼ Lưu ý an toàn về ắc quy!

⚠ CẢNH BÁO

Đọc những hướng dẫn này một cách cẩn thận:

Để đảm bảo xử lý ắc quy an toàn và chính xác, hãy đọc kỹ các lưu ý an toàn sau đây trước khi sử dụng ắc quy hoặc kiểm tra ắc quy.

Đeo kính bảo vệ mắt:

Luôn đeo kính bảo vệ mắt khi làm việc gần ắc quy xe. Dung dịch trong bình ắc quy có chứa axit sulfuric, vì vậy nó có thể gây mù nếu văng vào mắt bạn. Ngoài ra, ắc quy phát ra khí hydro dễ cháy nổ. Việc bảo vệ mắt là rất quan trọng trong trường hợp khí này bốc cháy.

Dung dịch trong ắc quy có chứa axit sulfuric

Vì dung dịch trong ắc quy có chứa axit sunfuric, hãy nhớ đeo kính bảo hộ và găng tay bảo vệ khi kiểm tra ắc quy xe của bạn. Tránh làm hỏng ắc quy và khiến ắc quy bị lắc vì điều này có thể khiến dung dịch bị tràn ra.

Trong mọi trường hợp, không cho phép dung dịch của ắc quy tiếp xúc với da, mắt hoặc quần áo của bạn vì điều này có thể gây mù và bỏng. Nếu dung dịch trong bình ắc quy bắn vào da, mắt hoặc quần áo của bạn, hãy rửa nó ngay lập tức với nhiều nước. Nếu dung dịch của ắc quy bắn vào mắt, hãy đi khám ngay lập tức.

Nếu không chủ ý nuốt phải dung dịch trong bình ắc quy, ngay lập tức hay uống một lượng lớn sữa hoặc nước, và tìm đến sự chăm sóc y tế ngay lập tức.

Dung dịch trong bình ắc quy có tính ăn mòn. Nếu dung dịch văng lên sơn xe hay vải, hãy rửa nó ngay lập tức bằng nhiều nước.

Tránh xa tầm tay trẻ em:

Ắc quy phải được xử lý chỉ bởi những người nhận thức được các mối nguy tiềm ẩn. Đặc biệt thận trọng để trẻ em không tiếp xúc với ắc quy xe. Xử lý không đúng cách có thể gây mù và bỏng.

Tránh xa lửa:

Trước khi làm việc xung quanh khu vực ắc quy xe của bạn, hãy dập tắt tất cả thuốc lá, diêm và bật lửa. Ngoài ra, giữ ắc quy tránh xa các vật dễ cháy và tia lửa điện. Vì ắc quy phát ra khí hydro dễ cháy nổ, bất kỳ ngọn lửa hoặc tia lửa nào trong vùng lân cận đều có thể gây nổ.

Khi làm việc gần ắc quy xe của bạn, hãy chú ý rằng các dụng cụ kim loại, không làm chập mạch các đầu cực (+) và (-) của ắc quy hoặc kết nối đầu cực (+) ắc quy với thân xe. Ngắn mạch có thể tạo ra tia lửa điện và dẫn đến một vụ nổ.

Để tránh tia lửa điện, tất cả các vòng, đồng hồ đeo tay và các phụ kiện kim loại khác phải được tháo ra trước khi tiến hành công việc gần khu vực ắc quy.

Phòng chống cháy nổ:

Trong khi được sạc, ắc quy phát ra khí hydro dễ cháy nổ. Để tránh cháy nổ, hãy sạc ắc quy xe của bạn ở nơi thoáng khí và tránh xa lửa.

⚠ THẬN TRỌNG

Không bao giờ sử dụng quá 10 ampe khi sạc ắc quy vì nó sẽ rút ngắn tuổi thọ ắc quy.

LƯU Ý

Để tránh cạn ắc quy, không sử dụng điện (ví dụ: đèn, cần gạt nước, điều hòa không khí, bộ sưởi ghế, v.v.) lâu hơn mức cần thiết khi tắt động cơ. Nếu bạn sử dụng radio, đèn khoang hành khách hoặc các thiết bị điện khác khi tắt động cơ, ngay cả khi công tắc khóa điện ở vị trí "ACC", ắc quy vẫn sẽ cạn.

- CÒN TIẾP -

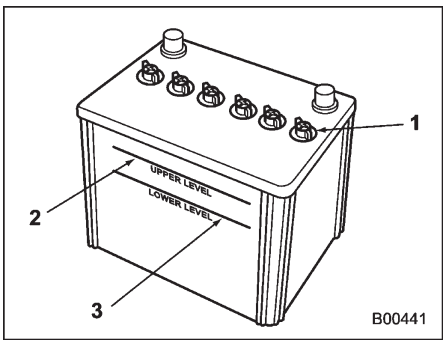

1 Nắp
2 Mức cao
3 Mức thấp

Không cần thiết phải kiểm tra định kỳ mức dung dịch của ắc quy hoặc định kỳ nạp lại bằng nước cất.

Tuy nhiên, nếu mức dung dịch của pin dưới mức thấp hơn, hãy tháo nắp. Đổ đầy lên mức cao bằng nước cất.

11-22. Cầu chì

⚠ THẬN TRỌNG

Không thay cầu chì bằng cầu chì khác có chỉ số định mức cao hơn hoặc vật liệu không phải là cầu chì, vì như vậy có thể dẫn đến hư hại nghiêm trọng hoặc hỏa hoạn.

LƯU Ý

Chỉ số định mức của cầu chì và mạch điện sử dụng được mô tả ở sau nắp hộp cầu chì.

Các cầu chì được thiết kế để chảy ra trong quá tải nhằm tránh làm hỏng dây điện và thiết bị điện. Các cầu chì được đặt trong hai hộp cầu chì.

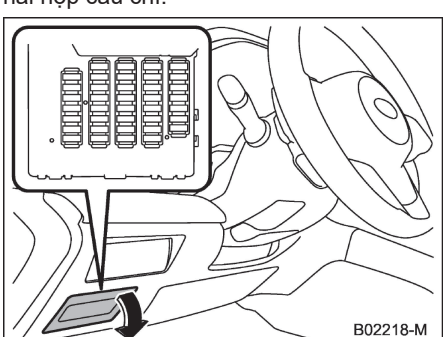

Một hộp nằm phía dưới bảng táp-lô phía sau nắp hộp cầu chì bên ghế người lái. Để tháo nắp, hãy kéo ra.

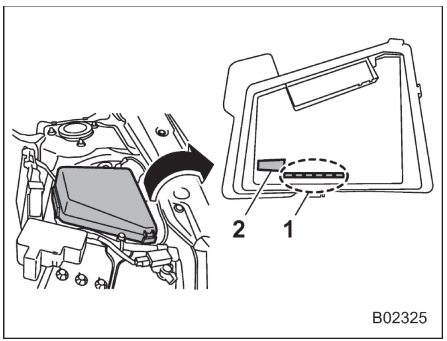

1 Cầu chì dự phòng
2 Kẹp gắp cầu chì

Một cái khác (hộp cầu chì chính) được đặt trong khoang động cơ. Ngoài ra, cầu chì dự phòng và kẹp gắp cầu chì nằm ở nắp hộp cầu chì.

Bóp phần trên của kẹp gắp cầu chì khi lấy ra từ hộp cầu chì chính.

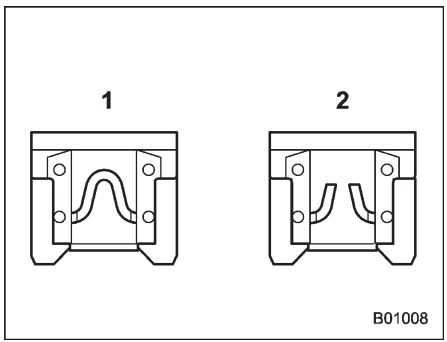

1 Còn dùng được
2 Đã đứt

Nếu bất kỳ đèn, phụ kiện hoặc thiết bị điều khiển điện nào khác không hoạt động, hãy kiểm tra cầu chì tương ứng. Nếu cầu chì bị nổ, hãy thay thế nó.

1. Bật vị trí chìa khóa sang vị trí “LOCK”/ "OFF" và tắt tất cả các phụ kiện điện.
2. Tháo nắp hộp cầu chì.
3. Xác định xem cầu chì nào có thể đã bị đứt. Quan sát phía sau của mỗi nắp hộp cầu chì.

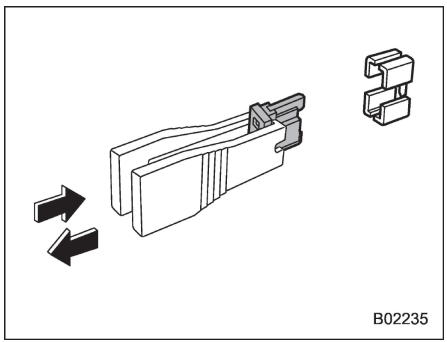

4. Rút cầu chì ra bằng kẹp gắp cầu chì.
5. Kiểm tra cầu chì. Nếu nó bị nổ, hãy thay thế nó bằng cầu chì dự phòng có cùng loại.
6. Nếu cùng là một cầu chì bị nổ, điều này cho thấy hệ thống của nó có vấn đề. Chúng tôi khuyên bạn nên liên hệ với đại lý SUBARU của bạn để sửa chữa.

11-23. Lắp đặt phụ kiện

Chúng tôi khuyên bạn luôn luôn tham khảo ý kiến đại lý SUBARU trước khi lắp đặt đèn sương mù hoặc bất kỳ thiết bị điện nào khác trong xe của bạn. Các phụ kiện như vậy có thể khiến hệ thống điện tử gặp trục trặc nếu chúng được lắp đặt không đúng hoặc nếu chúng không phù hợp với xe. Chúng tôi khuyên bạn chỉ nên cài đặt các phụ kiện SUBARU chính hãng trên xe của mình.

Ngoài ra, chúng tôi khuyên bạn luôn luôn tham khảo ý kiến đại lý SUBARU của mình trước khi cài đặt radio trên xe.

11-24. Thay bóng đèn

⚠ CẢNH BÁO

Bóng đèn có thể trở nên rất nóng trong khi chiếu sáng. Trước khi thay bóng đèn, hãy tắt đèn và đợi cho đến khi bóng đèn nguội. Nếu không, bạn có thể bị bỏng.

⚠ THẬN TRỌNG

Chỉ sử dụng bóng đèn mới có công suất được chỉ định để thay thế. Sử dụng bóng đèn có công suất khác có thể dẫn đến hỏa hoạn. Để biết thêm về công suất chỉ định của mỗi bóng, tham khảo "Sơ đồ bóng đèn" ☞Tr. 511. Để thay bóng đèn, bạn nên liên hệ đại lý SUBARU.

Không chạm vào phần thủy tinh của bóng đèn bằng tay trần. Khi bắt buộc phải cầm vào phần thủy tinh, hãy cầm nó bằng vải khô sạch để tránh bị ẩm và dầu mỡ trên bóng đèn. Nếu có bất kỳ dấu vân tay hoặc dầu mỡ trên bề mặt bóng đèn, hãy lau sạch chúng bằng một miếng vải mềm được làm ẩm bằng cồn. Đồng thời, nếu bóng đèn bị xước hoặc rơi, có thể dẫn đến nổ hoặc nứt bóng.

■ Đèn chiếu sáng

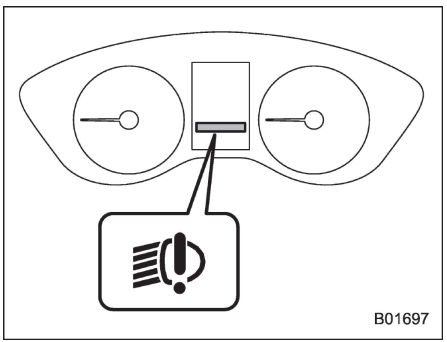

Đèn cảnh báo đèn chiếu sáng LED

Đèn cảnh báo đèn chiếu sáng LED sẽ sáng nếu đèn chiếu sáng LED bị hỏng.

Chúng tôi khuyên bạn nên kiểm tra xe của mình tại đại lý SUBARU càng sớm càng tốt.

■ Đèn báo rẽ phía trước và đèn định vị (nếu trang bị)

▼ Thay bóng đèn

LƯU Ý

Bạn có thể gặp khó khăn khi thay thế bóng đèn. Chúng tôi khuyên bạn nên thực hiện thay bóng đèn bởi đại lý SUBARU nếu cần.

1. Khởi động động cơ và xoay kịch tay lái theo hướng ngược lại với bóng đèn cần thay.
2. Dừng động cơ.

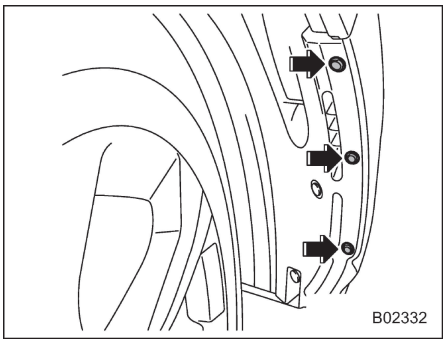

3. Tháo 3 vít khỏi lớp lót chắn bùn.
4. Dỡ lớp lót chắn bùn ra.

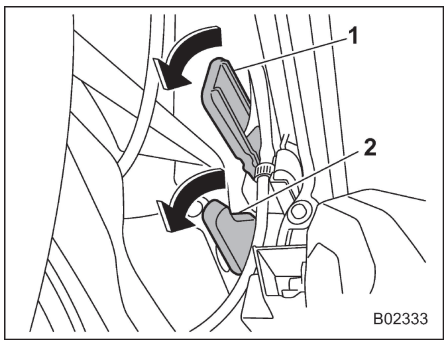

1 Đèn định vị
2 Đèn báo rẽ

5. Xoay ổ cắm ngược chiều kim đồng hồ và kéo nó ra.
6. Rút bóng đèn ra khỏi ổ cắm và thay thế bóng đèn bằng một cái mới.

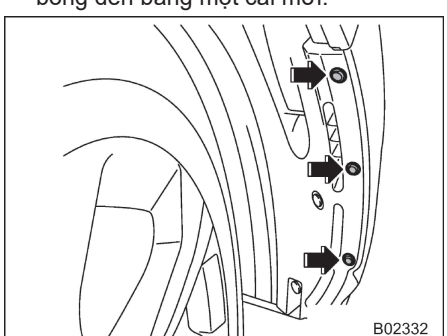

7. Sau khi thay bóng đèn, gắn lại tấm che khoang hành lý bùn.

■ Đèn chạy ban ngày (nếu trang bị)

LƯU Ý

Bạn có thể gặp khó khăn khi thay thế bóng đèn. Chúng tôi khuyên bạn nên thực hiện thay bóng đèn bởi đại lý SUBARU nếu cần.

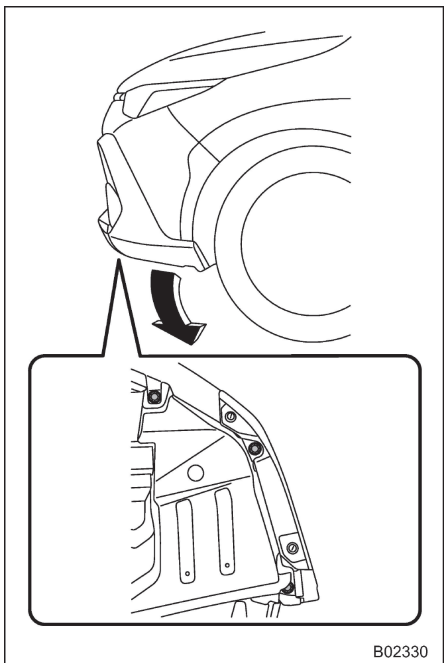

1. Tháo 3 vít và lật tấm chắn bùn lại.
2. Ngắt kết nối đầu nối điện khỏi bóng điện.

- CÒN TIẾP -

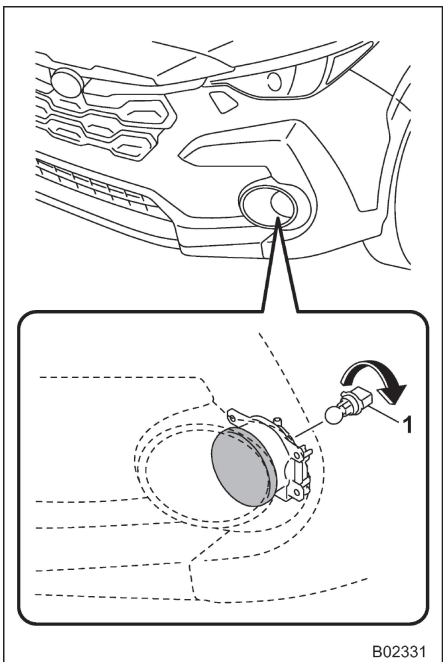

1 Đèn chạy ban ngày

3. Tháo bóng đèn.
4. Thay bóng đèn bằng một cái mới.
5. Sau khi thay bóng đèn, gắn lại tấm che khoang hành lý bùn.

■ Cụm đèn phía sau

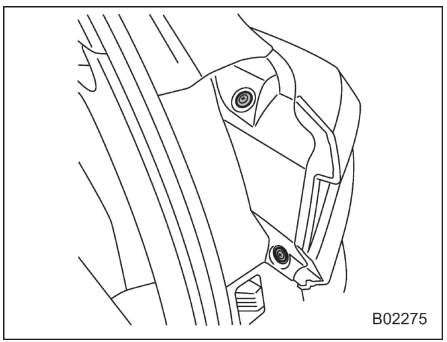

1. Dùng tua vít để tháo các vít cố định tấm chắn.

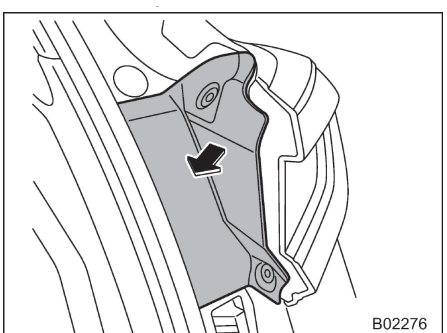

2. Tháo nắp bên.

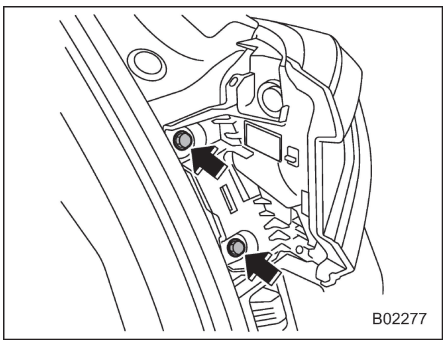

3. Tháo vít trên và dưới.

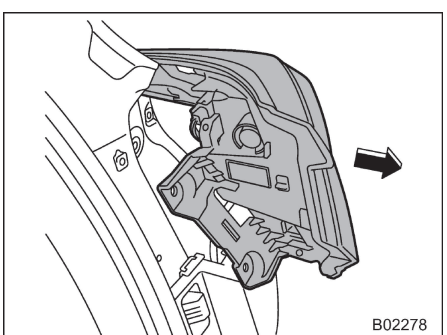

4. Trượt cụm đèn kết hợp phía sau thẳng về phía sau và tháo nó ra khỏi xe.

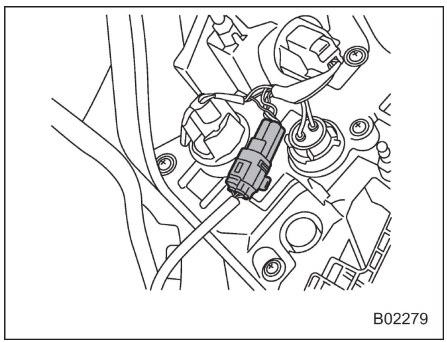

5. Ngắt kết nối đầu nối điện.

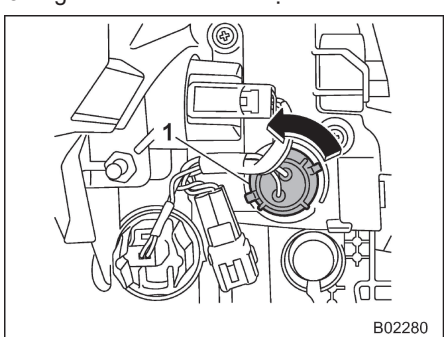

1 Đèn báo rẽ phía sau

6. Tháo giá đỡ bóng đèn khỏi cụm đèn kết hợp phía sau bằng cách xoay ngược chiều kim đồng hồ.
7. Kéo bóng đèn ra khỏi giá đỡ bóng đèn và thay thế nó bằng một cái mới.
8. Đặt giá đỡ bóng đèn vào cụm đèn kết hợp phía sau và xoay theo chiều kim đồng hồ cho đến khi khóa.
9. Kết nối lại đầu nối điện.

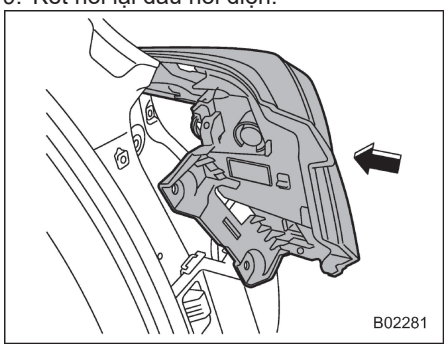

10. Cài đặt lại cụm đèn kết hợp phía sau bằng cách trượt một phần hai phần của cụm đèn kết hợp một cách chắc chắn vào từng giá đỡ của bên hông xe.

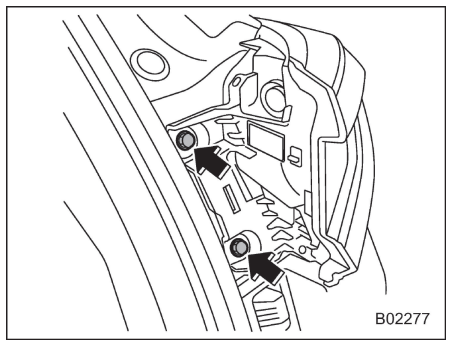

11. Siết chặt vít trên và vít dưới.
12. Cài đặt lại nắp bên.

- CÒN TIẾP -

■ Đèn báo lùi xe

LƯU Ý

Bạn có thể gặp khó khăn khi thay thế bóng đèn. Chúng tôi khuyên bạn nên thực hiện thay bóng đèn bởi đại lý SUBARU nếu cần.

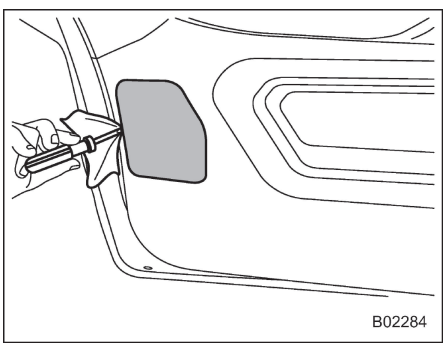

1. Dùng băng dính vinyl hoặc vải che đầu của tua vít đầu dẹt để không gây xước. Đưa một tua vít đầu dẹt vào nắp đèn như trong hình minh họa, và tháo nắp đèn ra khỏi viền cửa sau.

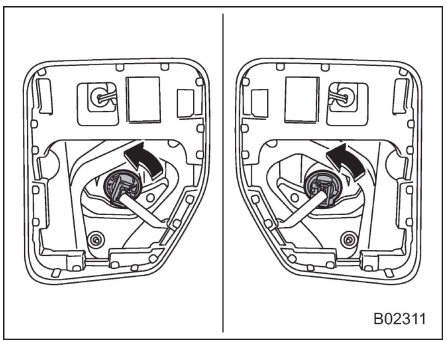

2. Xoay ổ cắm bóng đèn ngược chiều kim đồng hồ và gỡ nó.

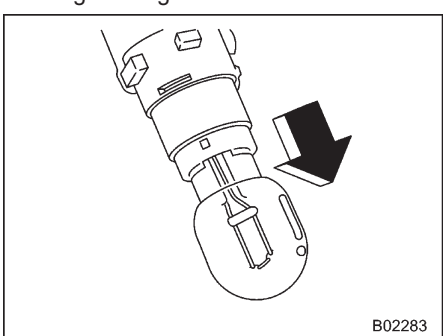

3. Kéo bóng đèn ra khỏi ổ cắm bóng đèn và thay thế nó bằng một cái mới.
4. Lắp đặt ổ cắm bóng đèn bằng cách xoay theo chiều kim đồng hồ.
5. Lắp đặt nắp đèn ở cửa sau.

■ Đèn biển số xe

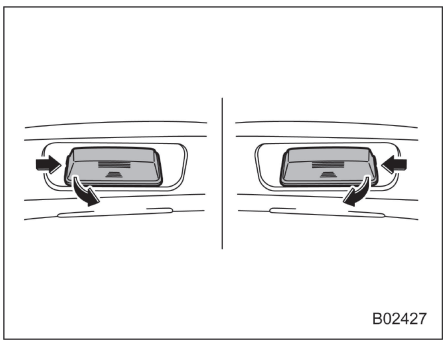

1. Đèn biển số phải được đẩy vào trong, và sau đó kéo ra để tháo nó ra.

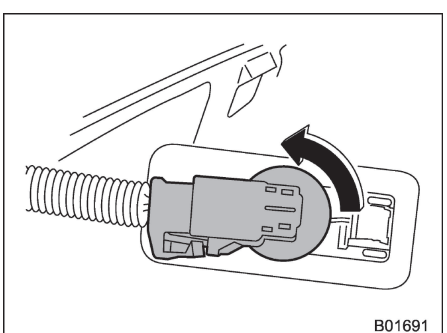

2. Xoay ổ cắm ngược chiều kim đồng hồ và rút ổ cắm ra.
3. Kéo bóng đèn ra khỏi ổ cắm.
4. Lắp bóng đèn mới.
5. Lắp đặt lại ổ cắm bóng đèn và nắp đèn biển số.

■ Các bóng đèn khác

Bạn có thể gặp khó khăn khi thay thế bóng đèn. Chúng tôi khuyên bạn nên thực hiện thay bóng đèn bởi đại lý SUBARU nếu cần.

11-25. Thay pin

Pin chìa khoá thông minh có thể bị hết trong các điều kiện sau.

- Hoạt động của chức năng chìa khoá thông minh không ổn định.
- Khoảng cách hoạt động của hệ thống mở khoá từ xa không ổn định.
- Bộ truyền không hoạt động đúng khi được sử dụng trong khoảng cách tiêu chuẩn.

Hãy thay pin mới.

⚠ CẢNH BÁO

Không ăn pin, hóa chất cháy nguy hiểm

(Điều khiển từ xa được cung cấp với) Sản phẩm này có chứa pin đồng xu/nút. Nếu pin đồng xu/nút bị nuốt, nó có thể gây bỏng nội bộ nghiêm trọng chỉ trong 2 giờ và có thể dẫn đến tử vong.

Giữ pin mới và pin đã sử dụng cách xa trẻ em.

Nếu ngăn chứa pin không được đóng an toàn, hãy ngừng sử dụng sản phẩm và để xa tầm tay trẻ em.

Nếu bạn nghĩ rằng pin có thể đã bị nuốt hoặc ở bên trong bất kỳ bộ phận nào của cơ thể, hãy tìm kiếm sự chăm sóc y tế ngay lập tức.

⚠ THẬN TRỌNG

⚠ Biểu tượng này nhằm cảnh báo người dùng về sự hiện diện của các hướng dẫn vận hành và bảo trì (bảo dưỡng) quan trọng trong tài liệu đi kèm với thiết bị.

- **Không để bụi, dầu hoặc nước dính vào trên hoặc trong chìa khoá thông minh/bộ phát khi thay pin.**
- **Trước khi thay pin, tháo gỡ bất kỳ đồ vật tĩnh điện.**
- **Cẩn thận không chạm hoặc làm hỏng bảng mạch in trong chìa khoá thông minh/bộ phát khi thay pin.**
- **Cẩn thận không cho phép trẻ em chạm vào pin và bất kỳ bộ phận nào bị tháo ra; trẻ em có thể nuốt chúng.**
- **Pin có nguy cơ nổ nếu thay không đúng cách. Chỉ thay thế cùng loại pin hoặc tương đương.**
- **Không để tiếp xúc với nhiệt độ quá**

- CÒN TIẾP -

cao như ánh nắng mặt trời, lửa hoặc điều kiện tương tự.

LƯU Ý

- **Chỉ thay thế bằng loại pin tương tự hoặc tương đương theo khuyến nghị của nhà sản xuất.**
- **Vứt bỏ pin đã sử dụng theo luật tại địa phương.**
- **Gắn pin theo đúng hướng để tránh rò rỉ dung dịch trong pin. Cẩn thận không làm cong các cực kết nối. Nó có thể dẫn đến một sự cố.**
- **Nên thay pin bởi đại lý SUBARU.**
- **Sử dụng pin mới.**
- **Sau khi thay pin, hãy xác nhận rằng chìa khoá thông minh/bộ phát hoạt động chuẩn xác.**

■ Thay pin của chìa khóa thông minh

THẬN TRỌNG

- **Pin rất nguy hiểm nên phải để xa tầm tay trẻ em (dù là pin mới hay đã qua sử dụng).**
- **Pin có thể gây thương tích nghiêm trọng hoặc tử vong trong vòng 2 giờ hoặc ít hơn nếu bị nuốt phải hoặc nằm bên trong bất kỳ bộ phận nào của cơ thể.**
- **Cần có sự chăm sóc y tế ngay lập tức nếu nghi ngờ đã nuốt phải pin hoặc có pin bên trong bất kỳ bộ phận nào của cơ thể.**
- **Khi tháo hoặc lắp nắp đậy chìa khóa thông minh, hãy đảm bảo rằng phần nhựa không bị bong ra hoặc bị lệch.**
- **Trước khi thay pin, tháo gỡ bất kỳ đồ vật tĩnh điện.**

Pin: Pin dạng nút CR2032 hoặc tương đương

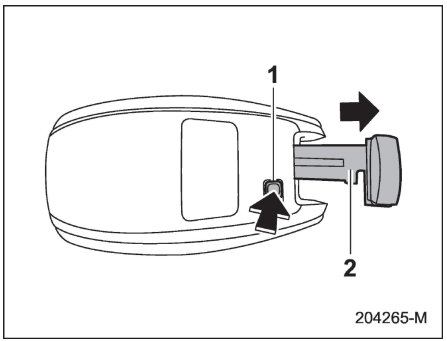

1 Nút nhả
2 Chìa khoá cơ

1. Lấy chìa khóa khẩn cấp ra.

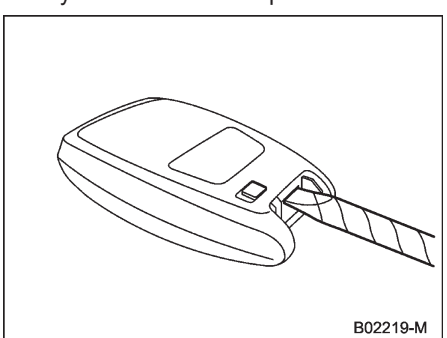

2. Quấn một tua vít đầu dẹt bằng băng nhựa vinyl hoặc một miếng vải, và chèn nó vào khoảng trống để tháo nắp.

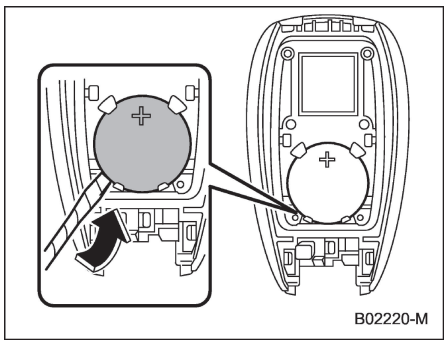

3. Lấy pin ra bằng tua vít đầu dẹt bằng băng nhựa vinyl hoặc vải.

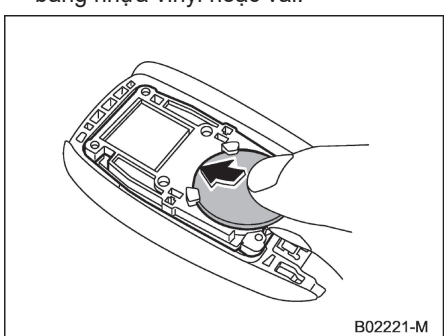

4. Lắp pin mới với mặt dương (+) hướng lên trên như trong hình.

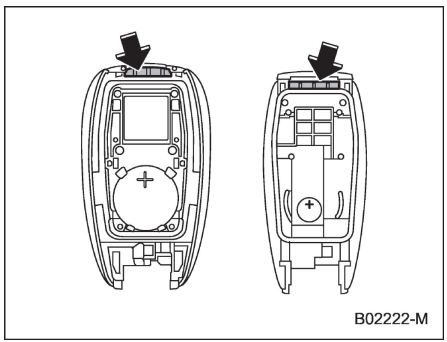

5. Gắn nắp vào chìa khoá thông minh bằng cách lắp các ngàm lại khớp với nhau.

■ Xử lý pin cúc áo một cách an toàn

Vui lòng xử lý pin cúc áo một cách an toàn ngay lập tức.

Ngay sau khi sử dụng xong pin cúc áo, hãy dán băng dính quanh cả hai mặt của pin. Như vậy, trẻ em sẽ bớt bị thu hút và tránh được nguy cơ thấp việc pin bắt lửa (dù ít xảy ra). Sau đó, hãy vứt pin ngay vào thùng rác bên ngoài, xa tầm với của trẻ em hoặc tái chế an toàn.

12-1. Thông số kỹ thuật 504
Kích thước 504
Động cơ 504
Nhiên liệu 505
Dầu bôi trơn động cơ 506
Dầu bộ vi sai cầu trước và sau 508
Dầu 509
Nước làm mát động cơ 509
Hệ thống điện 510
Lốp xe 510
Lốp dự phòng tạm thời 510
Đĩa phanh 510
12-2. Sơ đồ bóng đèn 511
Lưu ý an toàn 511
Sơ đồ bóng đèn 512
12-3. Số khung 514
12-4. Cài đặt các chức năng 515
Cài đặt và điều chỉnh các chức năng trên màn hình thông tin trung tâm 515
Cài đặt và điều chỉnh các chức năng thực hiện bởi đại lý 515

12-1. Thông số kỹ thuật

Những thông số kỹ thuật có thể thay đổi mà không cần báo trước.

■ Kích thước

Tổng chiều dài	Mẫu xe có giá đỡ biển số	4.495 (177,0)
	Mẫu xe không có giá đỡ biển số	4.480 (176,4)
Tổng chiều rộng		1.800 (70,9)
Tổng chiều cao		1.600 (63,0)
Khoảng trục bánh xe		2.670 (105,1)
Vệt lốp xe	Trước	1.555 (61,2)
	Lốp sau	1.555 (61,2)
Khoảng sáng gầm xe*1		220 (8,7)

*1: Được đo khi xe không chịu tải

■ Động cơ

Mẫu động cơ	FB25 (2,5 L, DOHC, non-turbo)	FB20 (2,0 L, DOHC, non-turbo)
Loại động cơ	Pít tông nằm ngang, làm mát bằng chất lỏng, 4 thì phun xăng trực tiếp	Pít tông nằm ngang, làm mát bằng chất lỏng, 4 thì phun xăng trực tiếp
Dung tích xy-lanh cc	2.498	1.995
Đường kính x Hành trình mm (inch)	94,0 - 90,0 (3,70 - 3,54)	84,0 - 90,0 (3,31 - 3,54)
Tỉ số nén	12,0 : 1	12,5 : 1
Thứ tự nổ	1-3-2-4	1-3-2-4

■ Nhiên liệu

Yêu cầu nhiên liệu*			Dung tích bình xăng
Đối với thị trường Úc	Loại nhiên liệu	Xăng không chì	63 lít (16,6 gallon Mỹ, 13,9 gallon Anh)
	Trị số Octane cho phép (RON)	91 trở lên	
	Hàm lượng ethanol trong nhiên liệu	Lên đến 10%	
Đối với thị trường châu Âu	Loại nhiên liệu	Xăng không chì	
	Trị số Octane cho phép (RON)	95 trở lên	
	Hàm lượng ethanol trong nhiên liệu	Tối đa 10% hoặc nhiên liệu có nhãn E5, E10	
Đối với các khu vực khác	Loại nhiên liệu	Xăng không chì	
	Trị số Octane cho phép (RON)	95 trở lên	
	Hàm lượng ethanol trong nhiên liệu	Lên đến 10%	

*: Để biết thêm chi tiết, tham khảo mục “Nhiên liệu” ☞Tr. 293.

- CÒN TIẾP -

■ Dầu bôi trơn động cơ

Để biết thêm về cách kiểm tra, châm thêm và thay thế hay các thông tin khác, tham khảo mục “Dầu bôi trơn động cơ” ☞Tr. 466.

LƯU Ý

Quy trình thay bộ lọc dầu và bộ lọc dầu bôi trơn động cơ phải được thực hiện bởi một chuyên gia được đào tạo bài bản. Chúng tôi khuyên bạn nên thực hiện dịch vụ này bởi đại lý SUBARU của bạn.

▼ Dầu bôi trơn động cơ được phê duyệt

Luôn luôn sử dụng dầu bôi trơn động cơ được SUBARU phê duyệt. Để biết thêm chi tiết, chúng tôi khuyên bạn nên liên hệ với đại lý SUBARU của bạn.

Nếu dầu bôi trơn động cơ được phê duyệt không có sẵn, hãy sử dụng dầu bôi trơn động cơ thay thế được mô tả ở trang tiếp theo.

▼ Dầu bôi trơn động cơ thay thế

Nếu dầu được phê duyệt bởi SUBARU không có sẵn, có thể sử dụng loại dầu thay thế sau đây.

LƯU Ý

- **Số lượng chỉ ra ở đây chỉ là để tham khảo. Số lượng cần thiết để thay thế có thể hơi khác nhau tùy thuộc vào nhiệt độ và các yếu tố khác.**
- **Phạm vi cung cấp của các sản phẩm dầu bôi trơn động cơ trên thị trường phụ thuộc vào quốc gia và khu vực.**

Phẩm cấp dầu	Số nhớt SAE và nhiệt độ áp dụng	Dung tích dầu
 ZOM0937 ILSAC (Ủy ban tư vấn về thông số kỹ thuật chất bôi trơn quốc tế) **GF-6B**, có thể được xác định bằng nhãn chứng nhận ILSAC (Nhãn hiệu Shield)	· 0W-16* · 0W-20 · 5W-20 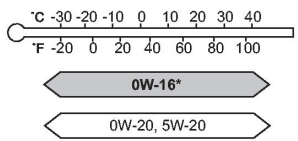 ZOM0953 *: tương đương với dầu được sử dụng tại nhà máy.	- Thêm dầu từ cấp L đến F: 1.0 lít (1.1 US qt, 0.9 Imp qt) - Thay dầu lọc và dầu: 4.4 lít (4.7 US qt, 3.9 Imp qt)
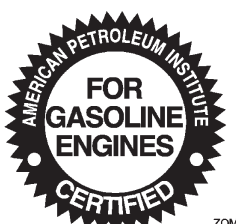 ZOM0293 ILSAC **GF-5** hoặc **GF-6A,** có thể được xác định bằng dấu chứng nhận ILSAC (dấu Starburst)		
 ZOM0886 API phân chia thành **SN** với các từ "RESOURCE CONSERVING", **SN PLUS** với các từ "RESOURCE CONSERVING" hoặc **SP** với các từ "RESOURCE CONSERVING"		
Thông số kỹ thuật ACEA A3 hoặc A5		

- CÒN TIẾP -

■ Dầu bộ vi sai cầu trước và sau

Dầu	Dầu cầu hộp số trước
Phẩm cấp dầu	• SUBARU Extra MT *3 • Phân loại API GL-5 (75W-90)
Dung tích dầu*1	1,3 lít (1,4 qt Mỹ, 1,1 qt Anh)
Nhận xét:*2	“Dầu bộ vi sai cầu trước và dầu bộ vi sai cầu sau” ☞Tr. 474

*1: Số lượng dầu chỉ định chỉ mang tính hướng dẫn. Số lượng cần thiết để thay thế có thể hơi khác nhau tùy thuộc vào nhiệt độ và các yếu tố khác. Sau khi đổ dầu đầy hộp số, cần kiểm tra mức dầu.
*2: Để biết thêm chi tiết về bảo trì và dịch vụ, hãy tham khảo phần được chỉ định.
*3: tương đương với dầu được sử dụng tại nhà máy.

Dầu	Dầu bộ vi sai cầu sau
Phẩm cấp dầu	Phân loại API GL-5 (75W-90)
Dung tích dầu	0,8 lít (0,8 qt Mỹ, 0,7 qt Anh)
Nhận xét:	“Dầu bộ vi sai cầu trước và dầu bộ vi sai cầu sau” ☞ Tr. 474

*1: Số lượng dầu chỉ định chỉ mang tính hướng dẫn. Số lượng cần thiết để thay thế có thể hơi khác nhau tùy thuộc vào nhiệt độ và các yếu tố khác. Sau khi đổ dầu đầy hộp số, cần kiểm tra mức dầu.
*2: Để biết thêm chi tiết về bảo trì và dịch vụ, hãy tham khảo phần được chỉ định.

■ Dầu

Dầu	Loại dầu*1	Dung tích dầu*2	Nhận xét*3
Dầu hộp số biến thiên vô cấp	Chúng tôi khuyên bạn nên tham khảo ý kiến đại lý SUBARU của bạn.	Phiên bản 2.5 L: 11.3 lít (11.9 US qt, 9.9 Imp qt) Phiên bản 2.0 L: 10.2 lít (10.8 US qt, 9.0 Imp qt)	"Dầu hộp số vô cấp" ☞ Tr. 473.
Dầu phanh	Dầu phanh FMVSS số 116, DOT 3 hoặc DOT 4	—	"Dầu phanh" ☞Tr. 474

*1: Sử dụng một trong các loại dầu được chỉ định.
*2: Số lượng dầu chỉ định chỉ mang tính hướng dẫn. Số lượng cần thiết để thay thế có thể hơi khác nhau tùy thuộc vào nhiệt độ và các yếu tố khác.
*3: Để biết thêm chi tiết về bảo trì và dịch vụ, hãy tham khảo phần được chỉ định.

■ Nước làm mát động cơ

Mẫu	Dung tích nước làm mát	Loại nước mát
Mẫu 2.5 L	8.4 lít (8.9 US qt, 7.4 Imp qt)	SUBARU SUPER COOLANT
Mẫu 2.0 L	7.9 lít (8.4 US qt, 7.0 Imp qt)	

Số lượng dầu chỉ định chỉ mang tính tham khảo. Số lượng cần thiết để thay thế có thể hơi khác nhau tùy thuộc vào nhiệt độ và các yếu tố khác. Để biết thêm bảo trì và bảo dưỡng, tham khảo mục "Hệ thống làm mát" ☞Tr. 469.

- CÒN TIẾP -

■ Hệ thống điện

Loại ắc quy	Q-85
Máy phát điện	Mẫu 2.5 L: 12V-150A Mẫu 2.0 L: 12V-130A
Bugi	DILKAR7Q8

■ Lốp xe

Để biết thông số kỹ thuật của lốp xe, (ví dụ, kích thước lốp, chỉ số tải và loại tốc độ) xem tem thông tin lốp nằm trên trụ cửa ở phía người lái. Khi kéo xe, luôn làm đúng theo áp suất lốp được khuyến nghị trên tem thông tin.

■ Lốp dự phòng tạm thời

Lốp dự phòng tạm thời	185/65R17
Áp suất lốp dự phòng tạm thời (áp suất lốp cho phép khi lốp lạnh)	290 kPa (2,9 kgf/cm^2, 42 psi)
Lực siết đai ốc bánh xe	120 N-m (12 kgf-m, 89 lbf-ft)*1*2

*1: Lực siết này tương đương với việc áp dụng khoảng 40 đến 50 kgf (88 đến 110 lbf) ở cuối của cờ lê đai ốc bánh xe. Nếu bạn đã tự siết chặt đai ốc bánh xe, hãy kiểm tra mô-men xoắn tại cơ sở dịch vụ ô tô gần nhất càng sớm càng tốt.

*2: Để biết thêm về quy trình siết chặt bánh xe theo đúng mômen xoắn, tham khảo mục “Thay lốp thủng” ☞Tr. 415.

■ Đĩa phanh

Nếu bạn cần thông tin về giá trị giới hạn sử dụng của đĩa phanh và phương pháp đo chúng, chúng tôi khuyên bạn nên tham khảo đại lý SUBARU của mình.

12-2. Sơ đồ bóng đèn

■ Lưu ý an toàn

⚠ CẢNH BÁO

Bóng đèn có thể trở nên rất nóng trong khi chiếu sáng. Trước khi thay bóng đèn, tắt đèn và đợi cho đến khi bóng đèn nguội dần. Nếu không, có nguy cơ bị chấn thương do bỏng.

⚠ THẬN TRỌNG

Chỉ sử dụng bóng đèn mới có công suất được chỉ định để thay thế. Sử dụng bóng đèn có công suất khác có thể dẫn đến hỏa hoạn.

- CÒN TIẾP -

■ Sơ đồ bóng đèn

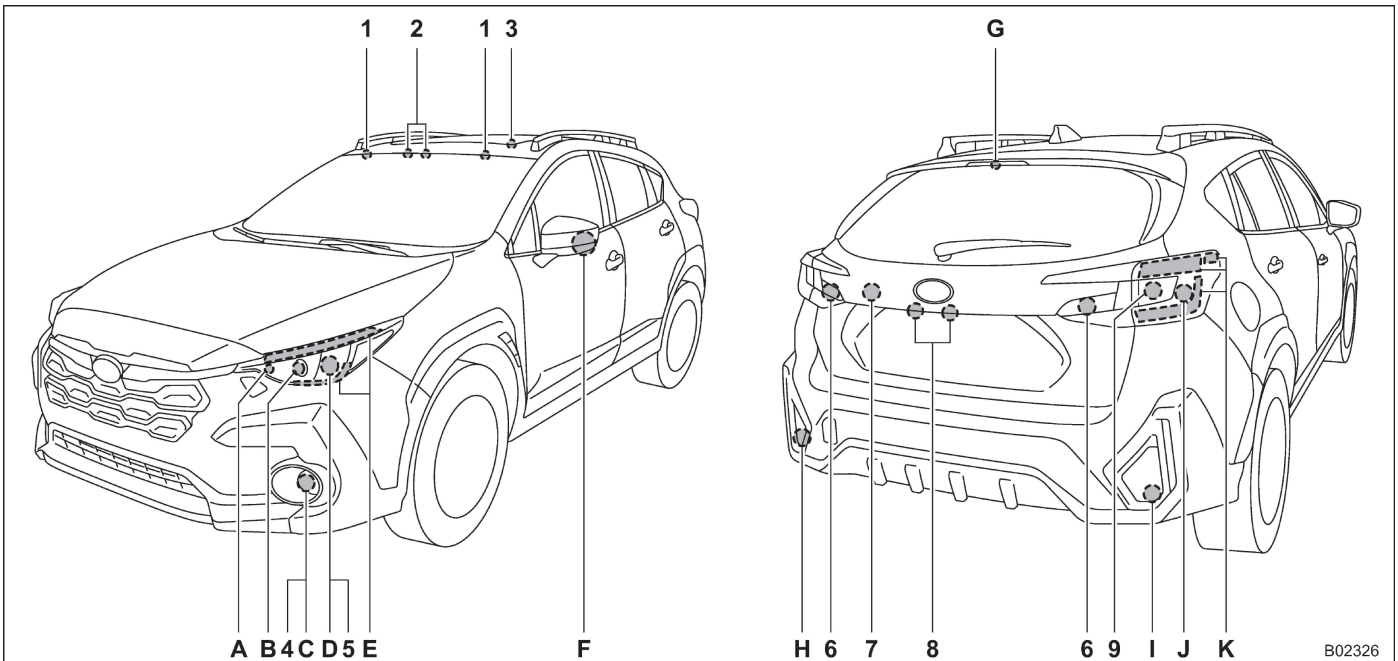

LƯU Ý

Đèn được biểu thị bằng chữ cái là loại đèn LED (Điốt phát sáng). Chúng tôi khuyên bạn nên tham khảo ý kiến đại lý SUBARU của mình để thay thế.

		Công suất	Số bóng
1	Đèn gương trang điểm (nếu trang bị)	12 V-2 W	—
2	Đèn bản đồ	12 V-8 W	—
3	Đèn trần xe	12 V-8 W	—
4	Đèn chạy ban ngày (nếu trang bị)	12 V-13 W	P13W
5	Đèn phía trước (nếu trang bị)	12 V-5 W	W5W
	Đèn báo rẽ phía trước (nếu trang bị)	12 V-21 W	WY21W
6	Đèn lùi xe	12 V-16 W	W16W
7	Đèn khoang hành lí	12 V-5 W	W5W
8	Đèn biển số xe	12 V-5 W	W5W
9	Đèn báo rẽ phía sau	12 V-21 W	WY21W
A	Đèn cua (nếu trang bị)	—	—
B	Đèn chiếu sáng chiếu gần và xa	—	—
C	Đèn sương mù phía trước (nếu trang bị)	—	—
D	Đèn báo rẽ phía trước (nếu trang bị)	—	—
	Đèn chạy ban ngày (nếu trang bị)	—	—
E	Đèn phía trước (nếu trang bị	—	—
	Đèn chạy ban ngày (nếu trang bị)	—	—
F	Đèn báo rẽ phía hông	—	—
G	Đèn báo dừng gắn trên cao	—	—
H	Đèn sương mù phía sau (LHD) (nếu trang bị)	—	—
I	Đèn sương mù sau đèn báo (RHD) (nếu trang bị)	—	—
J	Đèn báo dừng	—	—
K	Đèn hậu	—	—
	Đèn báo hiệu phía sau	—	—

12-3. Số khung

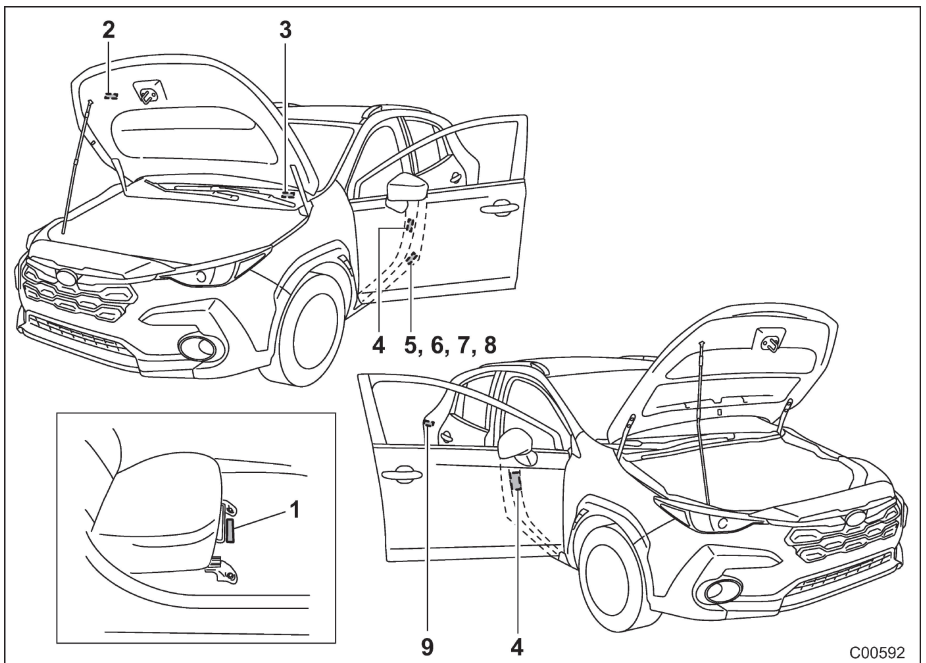

1. Số khung xe nằm dưới thảm sàn của ghế trước bên phải
2. Nhãn dán thông số Hệ thống điều hòa không khí
3. Nhãn ghi số khung xe
4. Nhãn dán thông tin áp suất lốp xe
5. Nhãn dán số ID (Nếu được trang bị)
6. Nhãn mẫu xe (Nếu được trang bị)
7. Nhãn ngày sản xuất (Nếu được trang bị)
8. Nhãn năm sản xuất (Thị trường Trung Đông)
9. Nhãn nhiên liệu

12-4. Cài đặt các chức năng

■ Cài đặt và điều chỉnh các chức năng trên màn hình thông tin trung tâm

Cài đặt có thể được điều chỉnh bằng tay trên màn hình thông tin trung tâm để đáp ứng yêu cầu cá nhân của bạn. Tham khảo mục “Màn hình thông tin trung tâm (CID)” ☞Tr. 182.

■ Cài đặt và điều chỉnh các chức năng thực hiện bởi đại lý

Mục	Chức năng	Các cài đặt hiện có	
Hệ thống mở cửa không cần chìa khóa	Mở khóa cửa người lái	Chỉ cửa người lái/Tất cả	Tất cả*2
	Cửa cốp sau	Cửa cốp sau/Tất cả	Tất cả*3
Hệ thống mở khóa từ xa (mẫu xe có chức năng lựa chọn mở khóa cửa) (mẫu xe không có hệ thống khóa kép)	Mở khóa cửa người lái	Chỉ cửa người lái/Tất cả	Tất cả
Ngăn chặn khóa trong	Ngăn chặn khóa trong	Hoạt động/Không hoạt động	Hoạt động
Gạt mưa phía sau hoạt động theo số lùi	Hoạt động của cần gạt sau khớp với số lùi	Hoạt động/Không hoạt động	Hoạt động
Chức năng mở cửa sổ	Mở/đóng tất cả cửa sổ	Hoạt động/Không hoạt động	Không hoạt động
Chức năng bật đèn chào mừng	Cài đặt thời gian bật đèn chào mừng	30 giây/60 giây/90 giây/TẮT	30 giây
Chức năng hỗ trợ đèn pha thông minh*1	Chức năng hỗ trợ đèn pha thông minh	Hoạt động/Không hoạt động	Hoạt động
Cần gạt nước kính chắn gió tự động theo cảm biến mưa *1	Chế độ điều chỉnh tự động thời điểm gạt mưa	Chế độ cảm biến mưa/chế độ liên khoá tốc độ xe	Chế độ cảm biến mưa
Chức năng đèn cua*1	Chức năng đèn cua	Hoạt động/Không hoạt động	Hoạt động

*1: Nếu trang bị
*2: Ở mẫu xe có hệ thống khóa kép là “chỉ cửa người lái”.
*3: Ở mẫu xe có hệ thống khóa kép là “cửa cốp sau”.

13-1. Thông tin ngày sản xuất (nếu trang bị).....518
Diễn giải..... 518
Vị trí..... 518
13-2. Thông tin về mẫu xe tại thị trường Trung Đông.....518
Năm sản xuất và quốc gia xuất xứ..... 518
Giới hạn tốc độ, mô-men xoắn cực đại và công suất tối đa tại vòng/phút.....519
Lốp xe..... 519
Hướng dẫn tiết kiệm nhiên liệu..... 519
13-3. Tuyên bố tuân thủ Chỉ thị về quy định tương thích điện từ (EMC) 2014/30/EC.....520
Máy nén..... 520
Thiết bị USB AUX..... 521
13-4. Tuyên bố tuân thủ theo Chỉ thị về thiết bị vô tuyến (2014/53/EU).....521
Lưu ý an toàn khi thay pin dạng đồng xu/nút (Chìa khóa mở cửa)..... 521
Chìa khóa mở cửa..... 527
Hệ thống mã hóa động cơ..... 529
Hệ thống cảm biến áp suất lốp..... 532
Hệ thống phát hiện phương tiện phía sau (SRVD)..... 541
Thông tin về phương tiện cắt ngang phía trước/ Phanh khi có phương tiện cắt ngang phía trước. 546
Ăng ten LF..... 549
Thông tin về đơn vị nhập khẩu..... 552
13-5. Thông tin kỹ thuật.....557
Mẫu xe thị trường Singapore..... 557
Mẫu xe tại thị trường Cộng hòa Dominica..... 557
Mẫu xe tại thị trường Cộng hòa Guatemala..... 558
Mẫu xe thị trường Việt Nam..... 559
Mẫu xe thị trường Philipine..... 560
Mẫu xe thị trường Đài Loan..... 560
Mẫu xe thị trường Argentina..... 562
Mẫu xe thị trường Jamaica..... 563
Mẫu xe thị trường Nam Phi..... 563
Mẫu xe thị trường Kazakhstan..... 564
Mẫu xe thị trường Paraguay..... 565
Mẫu xe thị trường Bahrain..... 567
Mẫu xe thị trường Úc/ New Zealand..... 567
Mẫu xe thị trường Ukraine..... 567
Mẫu xe thị trường Oman..... 568
Mẫu xe thị trường UAE..... 569
Mẫu xe thị trường Indonesia..... 569
Mẫu xe thị trường Mexico..... 569

13-1. Thông tin ngày sản xuất (nếu trang bị)

■ Diễn giải

"NGÀY SẢN XUẤT" tính theo tháng dương lịch của năm, khi mà khung xe và các cụm lắp ráp phụ của hệ thống truyền động được kết hợp lại với nhau, sau đó xe được lái hoặc được dời ra khỏi dây chuyền sản xuất.

■ Vị trí

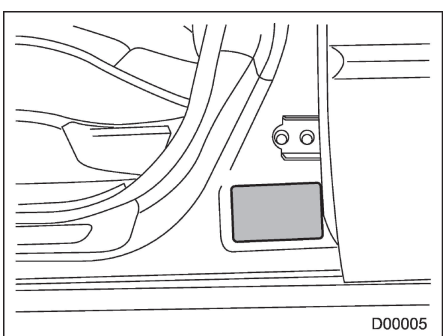

"NGÀY SẢN XUẤT" được ghi trên nhãn nằm ở trụ trung tâm bên trái như trong hình minh họa.

13-2. Thông tin về mẫu xe tại thị trường Trung Đông

■ Năm sản xuất và quốc gia xuất xứ

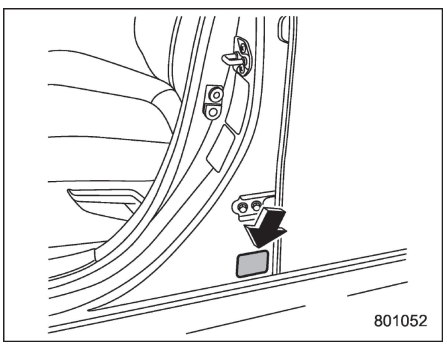

Năm dương lịch khi xe của bạn được sản xuất và quốc gia xuất xứ được ghi rõ trên nhãn "Năm sản xuất" dán gần cửa người lái.

■ Giới hạn tốc độ, mô-men xoắn cực đại và công suất tối đa tại vòng/phút

Mẫu	Mẫu 2.0 L
	CVT
Giới hạn tốc độ km/h	198
Mô-men xoắn cực đại N-m (kgf-m)/vòng/phút	196 (20,0)/4.000
Công suất tối đa kW (PS)/rpm	115 (156)/6.000

- Dữ liệu hiệu suất ở trên là giá trị số được đo theo tiêu chuẩn chất lượng GSO-ISO-1585- 2008.
- Dữ liệu hiệu suất ở trên là giá trị số được đo từ xăng với chỉ số octan là 95 (Trị số Octane cho phép).

■ Lốp xe

Kích cỡ lốp xe*1		225/60R17 99H 225/55R18 98V
Áp suất *1*2	Lốp trước	230 kPa (2,3 kgf/cm^2, 33 psi)
	Lốp sau	220 kPa (2,2 kgf/cm^2, 32 psi)

*1: Đối với thông tin về lốp dự phòng, tham khảo mục “Lốp xe” ☞Tr. 510

*2: Áp suất được liệt kê ở trên được áp dụng cho điều kiện bình thường. Khi xe ở trạng thái tải đầy, điều chỉnh áp suất lốp tương ứng ghi trên tem thông tin lốp dán ở trụ cửa phía người lái

LƯU Ý

Để biết thêm thông tin về lực siết đai ốc bánh xe, tham khảo mục “Lốp xe” ☞Tr. 510.

■ Hướng dẫn tiết kiệm nhiên liệu

Tuân thủ những điều sau đây để nâng cao khả năng tiết kiệm nhiên liệu của xe và giảm lượng phát thải CO_2.

- Lái xe đúng cách.
- Bảo dưỡng xe của bạn theo định kỳ.
- Không được lái ẩu.
- Không được lái xe ở tốc độ quá cao.
- Giữ cho lốp xe được bơm căng đến áp suất lốp phù hợp.
- Giảm thiểu việc để động cơ chạy không tải.
- Không chở hàng quá nặng.

13-3. Tuyên bố tuân thủ Chỉ thị về quy định tương thích điện từ (EMC) 2014/30/EC

■ Máy nén

YOKOHAMA

ECDoC-Y04

EC Declaration of Conformity

Manufacturer: THE YOKOHAMA RUBBER CO., LTD.
Address: 2-1, Oiwake, Hiratsuka city, Kanagawa, Japan

Object of declaration

Product: Compressor
Model No.: C53H-08

conforms with the essential requirements of the EMC Directive 2014/30/EC, based on the following specifications applied:

EU Harmonized standards
EN 61000-6-2:2005
EN 61000-6-4:2007 + A1:2007

Authorized representative in Europe:
YOKOHAMA EUROPE GmbH
Monschauerstrasse 12, D-40549 Düsseldorf, GERMANY

Signed for and on behalf of: THE YOKOHAMA RUBBER CO., LTD.

Signature: Y. Seita
Yasuhiko Seita
General Manager
Tire Quality Assurance Department

Date of Issue: 1st August, 2016

D00509

■ Thiết bị USB AUX

TÁI CHẾ: Sản phẩm này có biểu tượng phân loại chọn lọc, thuộc loại Rác thải điện và điện tử (WEEE). Điều này có nghĩa là sản phẩm này phải được xử lý theo chỉ thị Châu Âu 2012/19/EU để được tái chế hoặc tháo dỡ nhằm giảm thiểu tác động đến môi trường;

⎓ Biểu tượng này biểu thị điện áp DC.

Nhiệt độ môi trường tối đa mà sản phẩm này có thể hoạt động là 80°C.

Không che các lỗ thông gió bằng các vật dụng như báo, khăn trải bàn, rèm cửa, v.v. vì như vậy sẽ cản trở việc thông gió.

Theo đó, DENSO CORPORATION tuyên bố rằng [EF-3271, EF-3272, EF-3274, EF-3275] này tuân thủ các yêu cầu thiết yếu và các quy định có liên quan khác của Chỉ thị 2014/30/EU.

Truy cập địa chỉ sau để xem toàn văn tuyên bố tuân thủ chỉ thị EU: https://www.clarion.com/xe/en/product-compliance/subaru/re-doc/21DC-CT02/index.html

13-4. Tuyên bố tuân thủ theo Chỉ thị về thiết bị vô tuyến (2014/53/EU)

■ Lưu ý an toàn khi thay pin dạng đồng xu/nút (Chìa khóa mở cửa)

⚠ Đây là dấu hiệu an toàn/cảnh báo.

Không được nuốt pin.
Nguy cơ bỏng hóa chất
Sản phẩm này có chứa pin đồng xu/pin cúc áo.
Nếu pin đồng xu/nút bị nuốt, nó có thể gây bỏng nội bộ nghiêm trọng chỉ trong 2 giờ và có thể dẫn đến tử vong.
Giữ pin mới và pin đã sử dụng cách xa trẻ em.
Nếu ngăn chứa pin không được đóng an toàn, hãy ngừng sử dụng sản phẩm và để xa tầm tay trẻ em.
Nếu bạn nghĩ rằng pin có thể đã bị nuốt hoặc ở bên trong bất kỳ bộ phận nào của cơ thể, hãy tìm kiếm sự chăm sóc y tế ngay lập tức.

THẬN TRỌNG
Có nguy cơ nổ nếu pin bị thay thế không đúng loại.
Chỉ thay thế cùng loại pin hoặc tương đương.

THẬN TRỌNG
Có nguy cơ nổ hoặc rò rỉ chất lỏng/khí dễ cháy.

Không sử dụng trong/bảo quản trong/mang vào môi trường có nhiệt độ cực cao hoặc áp suất cực thấp do độ cao rất lớn.
Không đốt, nghiền nát hoặc cắt pin đã qua sử dụng.

⚠ Tämä merkki on turvallisuus/varoitusmerkki.

Älä nielaise paristoa.
Syövyttävää!
Tuote sisältää nappiparistoa.
Jos nappiparisto joutuu nieluun, voi se aiheuttaa vakavia sisäisiä palovammoja kahden tunnin kuluessa ja aiheuttaa kuoleman.
Pidä uudet ja käytetyt paristot poissa lasten ulottuvilta.
Jos paristolokero ei sulkeudu kunnolla, lopeta tuotteen käyttö ja pidä se poissa lasten ulottuvilta.
Hakeudu välittömästi lääkärin hoitoon, jos epäilet, että paristoja on joutunut jonkun nieluun tai muun kehonosan sisään.

VARO
Vääräntyyppinen paristo voi räjähtää.
Vaihda aina paristo samantyyppiseen.

VARO
Räjähdyksen tai syttyvien nesteiden tai kaasujen vuodon riski.

Älä käytä/säilytä tuotetta olosuhteissa, jossa se altistuu hyvin korkealle lämpötilalle tai paineelle tai suurten korkeuksien voimakkaalle alipaineelle.
Älä yritä polttaa, murskata tai leikata käytettyjä paristoja.

D00842

- CÒN TIẾP -

⚠ Dit is een veiligheids-/waarschuwingsteken.

Slik de batterij niet in.
Gevaar voor chemische brandwonden
Dit product bevat een knoopcelbatterij.
Bij inslikken kan de knoopcelbatterij binnen slechts 2 uur ernstige inwendige brandwonden veroorzaken, wat de dood tot gevolg kan hebben.
Houd nieuwe en gebruikte batterijen buiten het bereik van kinderen.
Stop met het gebruik van het product als het batterijvak niet goed sluit en houd het product buiten het bereik van kinderen.
Raadpleeg onmiddellijk een arts als u vermoedt dat een batterij is ingeslikt of in het lichaam is gestopt.

WAARSCHUWING
Er bestaat explosiegevaar als u de batterij vervangt door de verkeerde soort batterij.
Vervang de batterij door dezelfde soort batterij.

WAARSCHUWING
Explosiegevaar of gevaar voor lekken van brandbare vloeistof of brandbaar gas.

Niet gebruiken in/bewaren in/brengen naar een omgeving met extreem hoge temperatuur of extreem lage druk door zeer grote hoogte.
Verbrand en verpletter de gebruikte batterij niet en snijd deze niet open.

⚠ Ce marquage est un marquage de sécurité/d'avertissement.

Ne pas ingérer la pile.
Risque de brûlure chimique
Ce produit contient une pile bouton.
Si la pile bouton est avalée, elle peut provoquer de graves brûlures internes en seulement 2 heures et entraîner la mort.
Gardez les piles neuves et usagées hors de la portée des enfants.
Si le compartiment de pile ne se ferme pas correctement, arrêtez d'utiliser le produit et gardez-le à l'écart des enfants.
Si vous croyez que des piles ont été avalées ou placées dans n'importe quelle partie du corps, consultez immédiatement un médecin.

MISE EN GARDE
Risque d'explosion si la pile est remplacée par un type incorrect.
Remplacez la pile par le même type.

MISE EN GARDE
Risque d'explosion ou de fuite de liquide ou de gaz inflammable.

Ne pas utiliser / stocker / mettre dans un environnement de température extrêmement élevée ou de pression extrêmement basse en raison de l'altitude très élevée. N'essayez pas de brûler, écraser ou couper la pile usagée.

D00843

⚠ Denna etikett är en säkerhets-/varningsetikett.

Svälj inte batteriet (eller stoppa det i munnen).
Risk för kemisk brännskada
Denna produkt innehåller ett mynt-/knappbatteri.
Om mynt-/knappbatteriet sväljs ned kan det på bara 2 timmar orsaka allvarliga inre brännskador och kan leda till dödsfall.
Förvara nya och använda batterier utom räckhåll för barn.
Om batterifacket inte kan stängas säkert, sluta använda produkten och håll den borta från barn.
Om du tror att batterier har svalts ner eller kommit in i någon del av kroppen, sök omedelbart medicinsk hjälp.

OBSERVERA!
Explosionsrisk föreligger om batteriet ersätts med en felaktig typ.
Ersätt batteriet med ett batteri av samma typ.

OBSERVERA!
Risk för explosion eller läckage av brandfarlig vätska eller gas.

Använd inte i/förvara inte i/för inte i omedelbar närhet av extremt hög temperatur eller extremt lågt tryck beroende på mycket hög höjd.
Försök inte bränna, krossa eller skära sönder ett använt batteri.

⚠ Dette mærke er et sikkerheds-/ advarselsmærke.

Indsæt ikke batteri.
Kemisk forbrændingsfare
Dette produkt indeholder et mønt-/knapcellebatteri.
Hvis mønt-/knapcellebatteriet sluges, kan det forårsage alvorlige indre forbrændinger på kun 2 timer og kan føre til døden.
Hold nye og brugte batterier væk fra børn.
Hvis batterirummet ikke lukker sikkert, skal du holde op med at bruge produktet og holde det væk fra børn.
Hvis du tror, at batterier kan være blevet slugt eller være blevet placeret i nogen del af kroppen, skal du straks søge lægehjælp.

ADVARSEL
Fare for eksplosion, hvis batteriet udskiftes med en forkert type.
Udskift batteri med samme type.

ADVARSEL
Risiko for eksplosion eller lækage af brandfarlig væske eller gas.

Må ikke anvendes i/opbevares i/indbringes i omgivelser med ekstremt høj temperatur eller ekstremt lavt tryk på grund af den meget høje højde.
Forsøg ikke at brænde, knuse eller skære brugt batteri.

D00844

⚠ Dieses Zeichen ist ein Sicherheits-/Warnzeichen.

Nehmen Sie keine Batterien zu sich.
Chemische Verbrennungsgefahr
Dieses Produkt enthält eine Knopfzellenbatterie.
Wird die Knopfzellenbatterie verschluckt, kann sie innerhalb von nur 2 Stunden schwere innere Verbrennungen verursachen und zum Tode führen.
Halten Sie neue und gebrauchte Batterien von Kindern fern.
Wenn das Batteriefach nicht sicher schließt, stellen Sie die Verwendung des Geräts ein und halten Sie es von Kindern fern.
Wenn Sie der Meinung sind, dass Batterien verschluckt oder in irgendeinen Teil des Körpers platziert wurden, suchen Sie sofort einen Arzt auf.

WARNUNG
Explosionsgefahr, wenn die Batterie durch einen falschen Typ ersetzt wird.
Ersetzen Sie die Batterie durch den gleichen Typ.

WARNUNG
Gefahr von Explosion oder Austreten von brennbaren Flüssigkeiten oder Gasen.

Verwenden/lagern/bringen Sie das Gerät nicht in Umgebungen mit extrem hoher Temperatur oder extrem niedrigem Druck aufgrund von sehr großer Höhe.
Versuchen Sie nicht, verbrauchte Batterien zu verbrennen, zu zerquetschen oder zu zerschneiden.

⚠ Σήμα για την ασφάλεια/προειδοποιητικό σήμα.

Μην καταπίνετε την μπαταρία.
Κίνδυνος χημικού εγκαύματος
Αυτό το προϊόν περιέχει επίπεδη μπαταρία.
Σε περίπτωση κατάποσης της επίπεδης μπαταρίας μπορούν να προκληθούν σοβαρά εσωτερικά εγκαύματα σε διάστημα μόλις 2 ωρών και να επέλθει θάνατος.
Φυλάσσετε τις καινούριες και τις χρησιμοποιημένες μπαταρίες μακριά από τα παιδιά.
Εάν η θήκη της μπαταρίας δεν κλείνει καλά, σταματήστε να χρησιμοποιείτε το προϊόν και φυλάξτε το μακριά από τα παιδιά.
Εάν πιστεύετε ότι υπάρχει περίπτωση να έχει γίνει κατάποση μπαταρίας ή εισχώρησή της σε κάποιο μέρος του σώματος, ζητήστε αμέσως ιατρική συμβουλή.

ΠΡΟΣΟΧΗ
Υπάρχει κίνδυνος έκρηξης εάν τοποθετηθεί λάθος τύπος μπαταρίας.
Αντικαταστήστε την μπαταρία με τον ίδιο τύπο μπαταρίας

ΠΡΟΣΟΧΗ
Υπάρχει κίνδυνος έκρηξης ή διαρροής εύφλεκτου υγρού ή αερίου.

Μην χρησιμοποιείτε/αποθηκεύετε/μεταφέρετε την μπαταρία σε περιβάλλον με υπερβολικά υψηλή θερμοκρασία ή υπερβολικά χαμηλή πίεση που οφείλεται σε πολύ υψηλό υψόμετρο. Μην επιχειρήσετε να κάψετε, να συνθλίψετε ή να κόψετε την χρησιμοποιημένη μπαταρία.

D00845

⚠ Questo simbolo è un simbolo di sicurezza / avvertenza.

Non ingerire la batteria.
Pericolo di ustione chimica
Il prodotto contiene una batteria a cella a moneta / bottone.
Se la batteria a cella a moneta / bottone viene inghiottita può causare delle gravi ustioni interne in sole due ore e provocare il decesso.
Tenere le batterie nuove e quelle usate fuori dalla portata dei bambini.
Se il vano batterie non si chiude in modo sicuro, smettere di usare il prodotto e tenerlo fuori dalla portata dei bambini.
Se si ritiene che delle batterie possano essere state inghiottite o essere state introdotte all'interno di qualsivoglia parte del corpo consultare immediatamente un medico.

ATTENZIONE
Se la batteria è sostituita con una di tipo scorretto c'è rischio che esplodia.
Sostituire la batteria con una del medesimo tipo.

ATTENZIONE
Rischio di esplosione o di perdita di liquidi o gas infiammabili.

Non usare / custodire / mettere in ambienti con temperature estremamente alte o una pressione estremamente bassa dovuta a una notevole altitudine.
Non cercare di bruciare, frantumare o tagliare delle batterie usate.

⚠ Esta marca es una marca de seguridad/advertencia.

No ingiera la pila.
Riesgo de Quemadura Química
Este producto contiene una pila tipo moneda/botón.
Si la pila de moneda/botón se traga, puede provocar quemaduras internas graves en solo 2 horas y puede causar la muerte.
Mantenga las pilas nuevas y las usadas lejos de los niños.
Si el compartimiento de la pila no se cierra de forma segura, deje de usar el producto y manténgalo alejado de los niños.
Si cree que las pilas pueden haberse tragado o colocado dentro de cualquier parte del cuerpo, busque atención médica inmediata.

PRECAUCIÓN
Riesgo de explosión si la batería es reemplazada por una de tipo incorrecto.
Reemplace la batería con una del mismo tipo.

PRECAUCIÓN
Riesgo de explosión o fuga de líquido o gas inflamables.

No use/almacene/lleve a un entorno de temperatura extremadamente alta o extremadamente baja, debido a la gran altitud.
No intente quemar, aplastar o cortar la batería usada.

D00846

⚠ Esta marca é uma marca de segurança/alerta.

Não ingerir a pilha.
Perigo de queimaduras químicas
Este produto contém uma pilha de tipo moeda/botão.
Se a pilha de moeda/botão for engolida, pode causar queimaduras internas graves em apenas 2 horas e conduzir à morte.
Mantenha as pilhas novas e usadas longe das crianças.
Se o compartimento da pilha não se fechar de forma segura, pare de usar o produto e mantenha-o afastado das crianças.
Se achar que as pilhas podem ter sido engolidas ou colocadas dentro de qualquer parte do corpo, procure imediatamente um médico.

CUIDADO
Risco de explosão se a pilha for substituída por um tipo incorreto.
Substitua a pilha pelo mesmo tipo.

CUIDADO
Risco de explosão ou de vazamento de líquido ou gás inflamável.

Não use/armazene/coloque num ambiente com temperaturas extremamente altas ou pressões extremamente baixas devido a altitude elevada.
Não tente cueimar, esmagar ou cortar a pilha usada.

⚠ Din il-marka hija marka ta' sigurtà/avviż.

Tiblax il-batterija.
Periklu ta' ħruq kimiku
Dan il-prodott fih batterija ċatta qisha buttuna żgħira.
Jekk din il-batterija ċatta tinbelha, tista' tikkawża ħruq intern sever f'temm sagħtejn u tista' twassal għall-mewt.
Żomm il-batteriji godda u użjena 'l bogħod minn fejn jistgħu jilħquhom it-tfal.
Jekk il-kompartiment tal-batterija ma jistax jingħalaq b'mod sigur, tużax aktar il-prodott u żommu 'l bogħod minn fejn jistgħu jilħquh it-tfal.
Jekk ikollok xi suspett li l-batteriji nbelgħu jew ġew imdeffsa f'xi parti tal-ġisem, fittex għajnuna medika minnufih.

ATTENZJONI
Riskju ta' splużjoni jekk il-batterija jekk il-batterija tinbidel ma' waħda tat-tip skorrett.
Il-batterija għandha tinbidel ma' waħda tal-istess tip.

ATTENZJONI
Riskju ta' splużjoni jew ħruġ ta' likwidu jew gass fjammabbli.

Tużax/taħżinx f'ambjent b'temperatura għolja ħafna jew pressjoni estremament baxxa minħabba f'altitudni għolja ħafna.
Tipprovax taħraq, tgħaffeġ jew taqta' l-batterija ħażina.

D00847

⚠ See tähis on ohutus-/hoiatustähis.

Ärge neelake patareid alla.
Keemilise põletuse oht
See toode sisaldab kella-/nööppatareid.
Allaneelamisel võib kella-/nööppatarei juba kahe tunniga põhjustada raskeid sisemisi põletusi ning viia surmani.
Hoidke uusi ja kasutatud patareisid lastele kättesaamatus kohas.
Kui patareipesa ei sulgu kindlalt, lõpetage toote kasutamine ja paigutage see lastele kättesaamatusse kohta.
Kui kahtlustate patareide allaneelamist või kehasse sattumist, pöörduge viivitamata arsti poole.

ETTEVAATUST!
Patarei asendamine vale tüüpi patareiga põhjustab plahvatusohtu.
Asendage patarei sama tüüpi patareiga.

ETTEVAATUST!
Plahvatuse või tuleohtliku vedeliku või gaasi lekkimise oht.

Ärge kasutage/hoidke toodet keskkonnas ega viige keskkonda, kus on äärmiselt kõrge temperatuur või väga suurest kõrgusest tingitud äärmiselt madal õhurõhk.
Ärge üritage kasutatud patareid põletada, purustada ega lõigata.

⚠ Ez egy biztonsági/figyelmeztető jelzés.

Ne nyelje le az elemeket.
Vegyi égés veszély
Ez a termék gombelemeket tartalmaz.
Ha lenyeli a gombelemeket, akkor alig 2 órán belül halálos következményű, komoly égést szenvedhet.
Az új és lemerült elemeket gyermekektől tartsa távol.
Ha az elemrekesz nem zár biztonságosan, akkor ne használja tovább a terméket és gyermekektől tartsa távol.
Ha úgy gondolja, hogy az elemeket lenyelték vagy más testrészbe dugták, akkor azonnal hívja fel a háziorvosát.

VIGYÁZAT
Robbanásveszély áll fenn, ha nem megfelelő típusúra cseréli ki az elemet.
Az elemet mindig azonos típusúra cserélje.

VIGYÁZAT
Robbanásveszély, illetve éghető folyadék-, vagy gázszivárgás-veszély áll fenn.

Ne használja, tárolja vagy vigye nagyon magas hőmérsékletű vagy nagy magasságok miatti nagyon alacsony nyomású környezetbe.
A lemerült elemeket ne próbálja meg elégetni, széttörni vagy felvágni.

D00848

- CÒN TIẾP -

⚠ Táto značka je bezpečnostná značka/značka upozornenia.

Batériu nekonzumujte.
Nebezpečenstvo chemického popálenia
Tento výrobok obsahuje mincovú/gombíkovú článkovú batériu.
Ak dôjde k požitiu mincovej/gombíkovej článkovej batérie, v priebehu len 2 hodín môže dôjsť k vážnym vnútorným popáleninám a k smrti.
Nové a použité batérie uchovávajte mimo dosahu detí.
Ak priehradku na batérie nemožno bezpečne uzavrieť, prestaňte výrobok používať a uschovajte ho mimo dosahu detí.
Ak si myslíte, že došlo k požitiu batérií alebo k ich vloženiu do ktorejkoľvek časti tela, okamžite vyhľadajte zdravotnícku pomoc.

UPOZORNENIE
Ak batériu vymeníte za nesprávny typ, môže dôjsť k výbuchu.
Batériu nahraďte rovnakým typom.

UPOZORNENIE
Riziko výbuchu alebo unikania horľavej kvapaliny alebo plynu.

Nepoužívajte/neskladujte/neprinášajte do prostredia s extrémne vysokou teplotou alebo extrémne nízkym tlakom vo veľmi vysokej nadmorskej výške.
Použitú batériu sa nepokúšajte spaľovať, drviť ani prerezať.

⚠ Tato značka je bezpečnostní varovnou značkou.

Baterii nepolykejte.
Nebezpečí poleptání žíravinou.
Tento výrobek obsahuje knoflíkovou elektrickou baterii.
Pokud byste knoflíkovou elektrickou baterii spolkli, může to i jen do 2 hodin způsobit těžké vnitřní poleptání a vést to až k úmrtí.
Nové i použité baterie držte mimo dosah dětí.
Pokud by schránka baterie nebyla bezpečně uzavřena, pak takový výrobek přestaňte používat a držte jej mimo dosah dětí.
Pokud byste si mysleli, že mohlo dojít ke spolknutí baterie nebo k jejímu umístění do nějaké části těla, vyhledejte okamžitou lékařskou pomoc.

UPOZORNĚNÍ
Pokud by byla baterie vyměněna za nesprávný typ, hrozí riziko exploze.
Baterii vyměňujte za stejný typ.

UPOZORNĚNÍ
Hrozí exploze nebo únik hořlavých kapalin nebo plynů.

V prostředí s extrémně vysokou teplotou nebo extrémně nízkým tlakem kvůli hodně vysoké nadmořské výšce to nepoužívejte, neskladujte to v něm, ani to do něj nepřinášejte. Baterii se nepokoušejte spálit, rozbít nebo rozřezat.

D00849

⚠ Ta oznaka je varnostna/opozorilna oznaka.

Baterij ne zaužijte.
Nevarnost kemičnih opeklin.
Ta izdelek vsebuje baterijo v obliki kovanca / gumbasto celico.
V primeru zaužitja baterije v obliki kovanca / gumbaste celice, le ta lahko povzroči resne notranje opekline v samo 2 urah in celo smrt.
Nove in uporabljene baterije hranite izven dosega otrok.
Če razdelka za baterijo ne morete zapreti, prenehajte uporabljati izdelek in ga hranite izven dosega otrok.
Če menite, da je bila baterija zaužita ali pa se nahaja v notranjosti kateregakoli dela telesa, nemudoma poiščite zdravniško pomoč.

POZOR
Če baterijo zamenjate z nepravilno vrsto baterije, obstaja tveganje eksplozije.
Baterijo zamenjajte z njej enako baterijo.

POZOR
Tveganje eksplozije ali uhajanja gorljive tekočine ali plina.

Ne uporabljajte / shranjujte / hranite baterije v okolju z izredno visoko temperaturo ali z izredno nizkim tlakom zaradi visoke nadmorske višine.
Uporabljene baterije ne poskušajte zažgati, zdrobiti ali rezati.

⚠ Šis ženklas – tai saugos / įspėjamasis ženklas.

Neprarykite elemento.
Cheminio nudegimo pavojus
Šiame gaminyje yra monetos / sagos formos elementas.
Prarijus monetos / sagos formos elementą, vos per 2 valandas galima patirti sunkių vidinių nudegimų ir mirti.
Naujus ir naudotus elementus laikykite vaikams nepasiekiamoje vietoje.
Jei elementų skyrius tvirtai neužsidaro, nenaudokite gaminio ir laikykite jį vaikams nepasiekiamoje vietoje.
Jei manote, kad elementai galėjo būti praryti arba įkišti į bet kurią kūno dalį, nedelsdami kreipkitės į medicinos įstaigą.

DĖMESIO
Elementą pakeitus netinkamo tipo gaminiu kyla sprogimo pavojus.
Elementą pakeiskite tokio paties tipo gaminiu.

DĖMESIO
Sprogimo arba degaus skysčio ar dujų nuotėkio pavojus.

Nenaudokite / nelaikykite / neatneškite į itin aukštos temperatūros aplinką ar aplinką, kurioje slėgis itin žemas dėl labai didelio aukščio.
Neměginkite naudotą elementą degintį, traiškyti ar pjaustyti.

D00850

⚠ Šī ir drošības/brīdinājuma atzīme.

Nenorijiet akumulatoru.
Ķīmiska apdeguma risks
Šis produkts satur monētas/pogas elementa akumulatoru.
Monētas/pogas elementa akumulatora norīšanas gadījumā tas var izraisīt nopietnus iekšējus apdegumus 2 stundu laikā un, iespējams, nāvi.
Jaunus un lietotus akumulatorus sargājiet no bērniem.
Ja akumulatora nodalījumu nevar stingri aizvērt, pārtrauciet produkta lietošanu un sargājiet to no bērniem.
Ja domājat, ka akumulators ir norīts vai ievietots kādā ķermeņa atverē, nekavējoties nepieciešama medicīniska palīdzība.

UZMANĪBU
Ievietojot nepareiza veida akumulatoru, pastāv sprādziena risks.
Nomainiet tikai ar tāda paša veida akumulatoriem.

UZMANĪBU
Sprādziena vai uzliesmojoša šķidruma vai gāzes noplūdes risks.

Nelietojiet/neglabājiet/neieneslet vidē, kurā ir ļoti augsta temperatūra vai ārkārtīgi zems spiediens ļoti liela augstuma ietekmē.
Izlietoto akumulatoru neměģiniet dedzināt, sasmalcināt vai sagriezt.

⚠ Niniejszy znak jest znakiem bezpieczeństwa/ostrzeżenia.

Nie wolno połykać baterii.
Istnieje zagrożenie poparzeniem chemicznym.
Produkt ten zawiera baterię typu guzikowego.
W przypadku połknięcia może ona spowodować poważne poparzenia wewnętrzne w ciągu zaledwie 2 godzin i doprowadzić do śmierci.
Nowe i zużyte baterie należy przechowywać z dala od dzieci.
Jeśli komora baterii nie zamyka się prawidłowo, należy zaprzestać używania produktu i przechowywać go z dala od dzieci.
Jeśli istnieje prawdopodobieństwo, że bateria została połknięta albo znalazła się w inny sposób wewnątrz ciała, należy natychmiast zgłosić się do lekarza.

UWAGA
W przypadku wymiany baterii na baterię nieprawidłowego typu istnieje zagrożenie wybuchem. Wymieniać wyłącznie na baterię takiego samego typu.

UWAGA
Zagrożenie wybuchem lub wyciekiem łatwopalnej cieczy lub gazu.

Nie stosować, nie przechowywać ani nie wprowadzać do środowiska o skrajnie wysokiej temperaturze lub skrajnie niskim ciśnieniu związanym z bardzo dużą wysokością nad poziomem morza. Nie próbować palić, miażdżyć ani ciąć baterii.

D00851

⚠ Þetta merki er öryggis-/viðvörunarmerki.

Gleypið ekki rafhlöðuna.
Hætta á efnabruna
Þessi vara inniheldur flata rafhlöðu.
Ef rafhlaðan er gleypt getur það valdið alvarlegum innvortis brunasárum á innan við 2 klukkutímum, sem getur leitt til dauða.
Geymið nýjar og notaðar rafhlöður þar sem börn ná ekki til.
Ef rafhlöðuhólfið lokast ekki örugglega, skal hætta notkun vörunnar og geyma hana þar sem börn ná ekki til.
Ef grunur leikur á að rafhlöður hafi verið gleyptar eða settar inn í eitthvert líkamsop, skal leita læknishjálpar tafarlaust.

VARÚÐ
Hætta á sprengingu ef rafhlöðunni er skipt út fyrir ranga gerð.
Notið sömu gerð af rafhlöðu þegar skipt er um hana.

VARÚÐ
Hætta á sprengingu eða leka á eldfimum vökva eða gasi.

Má ekki nota/geyma/flytja í umhverfi þar sem er afar hár hiti eða afar lágur loftþrýstingur vegna mikillar hæðar yfir sjávarmáli.
Ekki má reyna að brenna, kremja eða skera í notaða rafhlöðu.

⚠ Dette merket er sikkerhets-/advarselsmerke.

Du må ikke spise batterier.
Fare for kjemisk forbrenning
Dette produktet inneholder et cellebatteri.
Hvis cellebatteriet svelges, kan det forårsake alvorlige interne forbrenninger bare på 2 timer, og kan føre til døden.
Hold nye og brukte batterier utenfor barnas rekkevidde.
Hvis batterirommet ikke lukkes riktig, stopp bruken av produktet og hold det på avstand fra barn.
Hvis du har mistanke om at batteriene er blitt svelget eller kommet inn i kroppen, oppsøk lege umiddelbart.

FORSIKTIG!
Fare for eksplosjon hvis batteriet byttes ut med et feil batteri.
Skift ut batteriet med ett av samme type.

FORSIKTIG!
Fare for eksplosjon eller lekkasje av antennelig væske eller gass.

Bruk ikke/oppbevar ikke under ekstrem temperatur eller ekstremt trykk på grunn av betraktelig høyde over havet.
Forsøk ikke å brenne, knuse eller kappe batteriet.

D00852

⚠ Този знак представлява знак за безопасност/предупреждение.

Не поглъщайте батерията.
Опасност от изгаряне на химикали
Този продукт съдържа кръгла плоска батерия.
Ако кръглата плоска батерия е погълната, тя може да причини тежки вътрешни изгаряния само за 2 часа и може да доведе до смърт.
Пазете новите и използвани батерии далеч от деца.
Ако отделението за батериите не се затваря добре, спрете да използвате продукта и го дръжте далеч от деца.
Ако смятате, че батериите биха могли да бъдат погълнати или поставени в някоя част на тялото, потърсете незабавно медицинска помощ.

ВНИМАНИЕ
Опасност от експлозия, ако батерията е заменена от неправилен тип.
Сменете батерията със същия тип.

ВНИМАНИЕ
Опасност от експлозия или изтичане на запалима течност или газ.

Не използвайте/съхранявайте/въвеждайте в среда с изключително висока температура или изключително ниско налягане поради много високата височина. Не се опитвайте да изгаряте, смачквате или отрязвате използваната батерия.

⚠ Acest marcaj este un marcaj de siguranță/avertizare.

A nu se ingera bateria.
Pericol de arsură chimică
Acest produs conține o baterie tip monedă / nasture.
În cazul înghițirii bateriei tip monedă / nasture, în doar 2 ore se pot produce arsuri interne grave, care pot provoca decesul persoanei.
A nu se lăsa la îndemâna copiilor bateriile noi, precum nici cele uzate.
În cazul în care un compartiment pentru baterii nu se închide corect, întrerupeți utilizarea produsului și nu îl lăsați la îndemâna copiilor.
În cazul înghițirii sau al introducerii bateriei în orice parte a corpului, solicitați imediat îngrijire medicală.

ATENȚIE!
Risc de explozie în cazul înlocuirii bateriei cu una de alt tip.
Înlocuiți bateria cu una de același tip.

ATENȚIE!
Risc de explozie sau de scurgeri de lichide sau gaze inflamabile.

A nu se folosi / depozita / amplasa în medii cu temperaturi extrem de ridicate sau cu presiuni extrem de scăzute generate de altitudini foarte mari.
A nu se arde, zdrobi sau tăia bateriile uzate.

D00853

⚠ Ovo je sigurnosna oznaka / oznaka upozorenja.

Nemojte gutati bateriju.
Opasnost od kemijskih opeklina
Ovaj proizvod sadržava kovanica-baterije ili gumb-baterije.
Ako se kovanica-baterija ili gumb-baterija proguta, to u roku od samo dva sata može uzrokovati ozbiljne unutarnje opekline te rezultirati smrću.
Nove i upotrijebljene baterije držite dalje od djece.
Ako utor za bateriju nije sigurno zatvoren, prestanite upotrebljavati proizvod i držite ga dalje od djece.
Ako mislite da su baterije možda progutane ili stavljene u bilo koji dio tijela, zatražite hitnu medicinsku pomoć.

OPREZ
Rizik od eksplozije ako se baterija zamijeni neispravnim tipom baterije.
Bateriju zamijenite istim tipom.

OPREZ
Rizik od eksplozije ili istjecanja zapaljive tekućine ili plina.

Nemojte upotrebljavati / pohranjivati / unositi u okruženje iznimno visokih temperatura ili iznimno niskog tlaka zbog vrlo visoke nadmorske visine.
Nemojte pokušavati spaljivati, drobiti ili rezati iskorištenu bateriju.

⚠ Ovo je oznaka za bezbednost/oznaka upozorenja.

Ne gutajte baterije.
Rizik od hemijskih opekotina
Ovaj proizvod sadrži baterije u obliku novčića / dugmeta.
U slučaju gutanja baterije u obliku novčića / dugmeta, može doći do ozbiljnih unutrašnjih opekotina u roku od samo 2 sata, što može dovesti do smrtnog ishoda.
Držite i nove i stare (korišćene) baterije van domašaja dece.
U slučaju da pregrada za baterije ne može da se zatvori na bezbedan način, prestanite da koristite proizvod i odložite ga van domašaja dece.
Ukoliko mislite da je došlo do gutanja baterija ili do njihovog umetanja u bilo koji deo tela, momentalno se obratite lekaru.

OPREZ
Rizik od eksplozije u slučaju zamene baterije drugom baterijom neodgovarajućeg tipa. Zamenite bateriju drugom baterijom istog tipa.

OPREZ
Rizik od eksplozije ili curenja zapaljive tečnosti ili gasa.

Ne koristite / ne odlažite / ne unosite u okruženje sa izuzetno visokim temperaturama ili u okruženje sa izuzetno niskim pritiskom zbog velike nadmorske visine. Ne pokušavajte da zapalite, da zgnječite ili da presečete korišćenu bateriju.

D00854

- CÒN TIẾP -

⚠ Aquesta marca és una marca de seguretat/advertència.

No ingeriu la pila.
Perill de cremades químiques
Aquest producte conté una pila de botó.
Si s'empasseu la pila de botó, aquesta pot causar greus cremades internes en només 2 hores i provocar la mort.
Mantingueu les piles noves i usades lluny de l'abast dels nens.
Si el compartiment de la pila no es tanca de manera segura, deixeu d'utilitzar el producte i allunyeu-lo dels nens.
Si creieu que les piles podrien haver estat empassades o col·locades dins de qualsevol part del cos, busqueu atenció mèdica immediata.

PRECAUCIÓ
Risc d'explosió si la pila se substitueix per una altra d'un tipus incorrecte.
Substituïu la pila per una altra del mateix tipus.

PRECAUCIÓ
Risc d'explosió o fuga de líquids o gasos inflamables.

No la utilitzeu/guardeu/porteu a un entorn de temperatura extremadament alta o amb una pressió extremadament baixa a causa de l'altitud molt elevada.
No intenteu cremar, aixafar o tallar la pila usada.

⚠ Bu bir güvenlik uyarısı/damgasıdır.

Pili yutmayınız.
Kimyasal Yanık Tehlikesi
Bu ürün, düğme / hücre pil içermektedir.
Düğme / hücre pil yutulduğu takdirde, sadece 2 saat içerisinde tehlikeli iç yanıklara neden olabilir ve ölüme yol açabilir.
Yeni ve kullanılmış pilleri çocuklardan uzak tutunuz.
Pil bölmesi güvenli bir şekilde kapanmıyorsa, ürünü kullanmayınız ve çocuklardan uzak tutunuz.
Pillerin yutulmuş veya vücudun içinde herhangi bir yere yerleştirilmiş olduğundan şüphelenirseniz, derhal tıbbi müdahale başvurusunda bulununuz.

DİKKAT
Pil yanlış bir türle değiştirildiği takdirde patlama riski ortaya çıkabilir.
Aynı türde bir pille değiştiriniz.

DİKKAT
Patlama veya yanıcı sıvı ya da gaz sızıntısı riski.

Aşırı yüksek ısı veya çok yüksek rakım sebebiyle aşırı düşük basınç olan ortamlarda kullanmayınız / saklamayınız / bulundurmayınız.
Kullanılmış pilleri yakma, ezme veya kesme girişiminde bulunmayınız.

D00855

⚠ Kjo shenjë është simbol sigurie/paralajmërimi.

Mos e përtypni baterinë.
Rrezik për Djegie Kimike
Ky produkt përmban pole/butona baterie.
Nëse poli/butoni gëlltitet, mund të shkaktojë djegie të brendshme të rënda në vetëm dy orë dhe mund të çojë drejt vdekjes.
Mbani bateritë e reja dhe të përdorura larg fëmijëve.
Nëse ndarja e baterisë nuk mbyllet mirë,, ndërpritni përdorimin e produktit dhe mbajeni larg fëmijëve.
Nëse mendoni se bateritë mund të jenë gëlltitur ose vendosur brenda çdo pjese të trupit, kërkoni kujdes të menjëhershëm mjekësor.

KUJDES
Rrezik shpërthimi nëse bateria zëvendësohet nga një tip tjetër i pasaktë.
Zëvendësoni baterinë me të njëjtin tip baterie.

KUJDES
Rrezik shpërthimi ose rrjedhje të lëngut apo gazit.

Mos e përdorni apo ta ruani në mjedis me temperaturë jashtëzakonisht të lartë ose presion jashtëzakonisht të ulët për shkak të lartësisë gjeografike shumë të lartë.
Mos u përpiqni të digjni, shtypni ose prisni me mjete baterinë e përdorur.

D00856

Vứt bỏ pin đã sử dụng theo luật tại địa phương.
Käytetyt paristot hävitetään paikallisten säännösten ja määräysten mukaisesti.
Gebruikte batterijen gerecycled in overeenstemming met de plaatselijke voorschriften.
Les batteries utilisées doivent être recyclées selon les lois locales.
Förbrukade batterier återvinns i enlighet med lokala föreskrifter.
De brugte batterier genbruges i overensstemmelse med lokale regler.
Verbrauchte Batterien werden entsprechend den lokalen Rechtsvorschriften entsorgt.
Οι χρησιμοποιημένες μπαταρίες απορρίπτονται σύμφωνα με τους τοπικούς κανονισμούς.
Smaltire le batterie esauste in base alle normative locali vigenti.
Deseche las baterías usadas de acuerdo con la ley local.
As baterias usadas são descartadas de acordo com as leis locais.
Ammi l-batteriji qodma skont il-liġijiet lokali.
Kasutatud patareide utiliseerimine toimub vastavalt kohalikule seadusele.
A használt elemek megsemmisítése a helyi jogszabályok értelmében történik.
Použité batérie sa likvidujú podľa miestnych zákonov.
Použité baterie zlikvidujte v souladu s místními předpisy.
Uporabljene baterije odstranite v skladu z lokalnimi predpisi.
Naudotas baterijas utilizuokite pagal vietinius įstatymus.
Izmantotās baterijas utilizē saskaņā ar vietējo likumdošanu.
Zużyte baterie należy utylizować zgodnie z prawem lokalnym.
Fargaðu notuðum rafhlöðum samkvæmt innlendum lögum.
Brukte batterier resirkuleres i henhold til lokale bestemmelser.
Използваните батерии се рециклират в съответствие с местните разпоредби.
Aruncați bateriile uzate în conformitate cu legile locale.
Iskorištene baterije reciklirati u skladu s lokalnim propisima.
Искоришћене батерије одлажите у складу са локалним прописима.
Eliminació de bateries utilitzades d'acord amb les lleis locals.
Kullanılmış piller yerel mevzuata uygun olarak bertaraf edilecektir.
Hidhni baterinë e përdorura sipas ligjeve lokale.

D00908

■ Chìa khóa mở cửa

Bộ phát tín hiệu:
Mẫu: 14AKB
Tần số hoạt động: 433.92 MHz
Công suất đầu ra tối đa (ERP): 0,03 mW
Nhà sản xuất: DENSO CORPORATION
Địa chỉ: 1-1, Showa-cho, Kariya-shi, Ai-chi-ken, 448-8661, Nhật Bản

передавач: модель: 14AKB
смугу радіочастот: 433.92 МГц
максимальну потужність
випромінювання (ERP): 0.03 мВт

виробник: DENSO CORPORATION
адреса: 1-1, Showa-cho, Kariya-shi, Aichi-ken, 448-8661, Japan

D01179

Theo đó, DENSO CORPORATION tuyên bố rằng thiết bị vô tuyến này tuân thủ theo Chỉ thị 2014/30/EU.
Truy cập địa chỉ sau để xem toàn văn tuyên bố tuân thủ chỉ thị EU:
https://www.denso.com/global/en/contact-us/doc/

DENSO CORPORATION vakuuttaa, että radiolaitetyyppi on direktiivin 2014/53/EU mukainen.
EU-vaatimustenmukaisuusvakuutuksen täysimittainen teksti on saatavilla seuraavassa internetosoitteessa:
https://www.denso.com/global/en/contact-us/doc/

Hierbij verklaar ik, DENSO CORPORATION, dat het type radioapparatuur conform is met Richtlijn 2014/53/EU.
De volledige tekst van de EU-conformiteitsverklaring kan worden geraadpleegd op het volgende internetadres:
https://www.denso.com/global/en/contact-us/doc/

Le soussigné, DENSO CORPORATION, déclare que l'équipement radioélectrique du type est conforme à la directive 2014/53/UE.
Le texte complet de la déclaration UE de conformité est disponible à l'adresse internet suivante:
https://www.denso.com/global/en/contact-us/doc/

Härmed försäkrar DENSO CORPORATION att denna typ av radioutrustning överensstämmer med direktiv 2014/53/EU.
Den fullständiga texten till EU-försäkran om överensstämmelse finns på följande webbadress:
https://www.denso.com/global/en/contact-us/doc/

D00920

Hermed erklærer DENSO CORPORATION, at radioudstyrstypen er i overensstemmelse med direktiv 2014/53/EU.
EU-overensstemmelseserklæringens fulde tekst kan findes på følgende internetadresse:
https://www.denso.com/global/en/contact-us/doc/

Hiermit erklärt DENSO CORPORATION, dass der Funkanlagentyp der Richtlinie 2014/53/EU entspricht.
Der vollständige Text der EU-Konformitätserklärung ist unter der folgenden Internetadresse verfügbar:
https://www.denso.com/global/en/contact-us/doc/

Με την παρούσα ο/η DENSO CORPORATION, δηλώνει ότι ο ραδιοεξοπλισμός πληροί την οδηγία 2014/53/ΕΕ.
Το πλήρες κείμενο της δήλωσης συμμόρφωσης ΕΕ διατίθεται στην ακόλουθη ιστοσελίδα στο διαδίκτυο:
https://www.denso.com/global/en/contact-us/doc/

Il fabbricante, DENSO CORPORATION, dichiara che il tipo di apparecchiatura radio è conforme alla direttiva 2014/53/UE.
Il testo completo della dichiarazione di conformità UE è disponibile al seguente indirizzo Internet:
https://www.denso.com/global/en/contact-us/doc/

Por la presente, DENSO CORPORATION declara que el tipo de equipo radioeléctrico es conforme con la Directiva 2014/53/UE.
El texto completo de la declaración UE de conformidad está disponible en la dirección Internet siguiente:
https://www.denso.com/global/en/contact-us/doc/

D00921

- CÒN TIẾP -

O(a) abaixo assinado(a) DENSO CORPORATION declara que o presente tipo de equipamento de rádio está em conformidade com a Diretiva 2014/53/UE.
O texto integral da declaração de conformidade está disponível no seguinte endereço de Internet:
https://www.denso.com/global/en/contact-us/doc/

B'dan, DENSO CORPORATION, niddikjara li dan it-tip ta' tagħmir tar-radju huwa konformi mad-Direttiva 2014/53/UE.
It-test kollu tad-dikjarazzjoni ta' konformità tal-UE huwa disponibbli f'dan l-indirizz tal-Internet li ġej:
https://www.denso.com/global/en/contact-us/doc/

Käesolevaga deklareerib DENSO CORPORATION, et käesolev raadioseadme tüüp vastab direktiivi 2014/53/EL nõuetele.
ELi vastavusdeklaratsiooni täielik tekst on kättesaadav järgmisel internetiaadressil:
https://www.denso.com/global/en/contact-us/doc/

DENSO CORPORATION igazolja, hogy a típusú rádióberendezés megfelel a 2014/53/EU irányelvnek.
Az EU-megfelelőségi nyilatkozat teljes szövege elérhető a következő internetes címen:
https://www.denso.com/global/en/contact-us/doc/

DENSO CORPORATION týmto vyhlasuje, že rádiové zariadenie typu je v súlade so smernicou 2014/53/EÚ.
Úplné EÚ vyhlásenie o zhode je k dispozícii na tejto internetovej adrese:
https://www.denso.com/global/en/contact-us/doc/

D00922

Tímto DENSO CORPORATION prohlašuje, že typ rádiového zařízení je v souladu se směrnicí 2014/53/EU.
Úplné znění EU prohlášení o shodě je k dispozici na této internetové adrese:
https://www.denso.com/global/en/contact-us/doc/

DENSO CORPORATION potrjuje, da je tip radijske opreme skladen z Direktivo 2014/53/EU.
Celotno besedilo izjave EU o skladnosti je na voljo na naslednjem spletnem naslovu:
https://www.denso.com/global/en/contact-us/doc/

Aš, DENSO CORPORATION, patvirtinu, kad radijo įrenginių tipas atitinka Direktyvą 2014/53/ES.
Visas ES atitikties deklaracijos tekstas prieinamas šiuo interneto adresu:
https://www.denso.com/global/en/contact-us/doc/

Ar šo DENSO CORPORATION deklarē, ka radioiekārta atbilst Direktīvai 2014/53/ES.
Pilns ES atbilstības deklarācijas teksts ir pieejams šādā interneta vietnē:
https://www.denso.com/global/en/contact-us/doc/

DENSO CORPORATION niniejszym oświadcza, że typ urządzenia radiowego jest zgodny z dyrektywą 2014/53/UE.
Pełny tekst deklaracji zgodności UE jest dostępny pod następującym adresem internetowym:
https://www.denso.com/global/en/contact-us/doc/

D00923

Hér með lýsir DENSO CORPORATION yfir því að er í samræmi við grunnkröfur og aðrar kröfur, sem gerðar eru í tilskipun 2014/53/EU.
Samræmisyfirlýsing er einnig aðgengileg á eftirfarandi vefslóð:
https://www.denso.com/global/en/contact-us/doc/

DENSO CORPORATION erklærer at er i overensstemmelse med direktiv 2014/53/EU.
Samsvarserklæringen i fulltekst er tilgjengelig på følgende internettadresse:
https://www.denso.com/global/en/contact-us/doc/

С настоящото DENSO CORPORATION декларира, че този тип радиосъоръжение е в съответствие с Директива 2014/53/ЕС.
Цялостният текст на ЕС декларацията за съответствие може да се намери на следния интернет адрес:
https://www.denso.com/global/en/contact-us/doc/

Prin prezenta, DENSO CORPORATION declară că tipul de echipamente radio este în conformitate cu Directiva 2014/53/UE.
Textul integral al declarației UE de conformitate este disponibil la următoarea adresă internet:
https://www.denso.com/global/en/contact-us/doc/

DENSO CORPORATION ovime izjavljuje da je radijska oprema tipa u skladu s Direktivom 2014/53/EU.
Cjeloviti tekst EU izjave o sukladnosti dostupan je na sljedećoj internetskoj adresi:
https://www.denso.com/global/en/contact-us/doc/

D00924

Овиме, DENSO CORPORATION изјављује да је радио опрема тип усаглашена са Директивом 2014/53/EU.
Цео текст ЕУ декларације о усаглашености доступан је на следећој интернет адреси:
https://www.denso.com/global/en/contact-us/doc/

Amb aquest document, DENSO CORPORATION declara que el tipus d'equipament radioelèctric es conforme a la Directiva 2014/53/UE.
El text complet de la declaració UE de conformitat està disponible en la següent adreça d'Internet:
https://www.denso.com/global/en/contact-us/doc/

Işbu belge; DENSO CORPORATION telsiz ekipmanı tipinin 2014/53/AB sayılı Direktife uygun olduğunu beyan eder.
AB uygunluk beyanının tam metni aşağıdaki internet adresinde mevcuttur:
https://www.denso.com/global/en/contact-us/doc/

Me anë të kësaj deklaratë, subjekti DENSO CORPORATION deklaron se pajisjet radio është në përputhje me këtë rregull teknik për pajisjet radio dhe fundore të komunikimeve elektronike.
Teksti i plotë i Deklaratës së Konformitetit është i disponueshëm në adresën e mëposhtme të internetit:
https://www.denso.com/global/en/contact-us/doc/

Prin prezenta, DENSO CORPORATION declară că tipul de echipamente radio este în conformitate cu Reglementarea tehnică „Punerea la dispoziție pe piață a echipamentelor radio".
Textul integral al declarației de conformitate este disponibil la următoarea adresă de Internet:
https://www.denso.com/global/en/contact-us/doc/

D01217

справжнім DENSO CORPORATION заявляє, що тип радіообладнання відповідає Технічному регламенту радіообладнання;
повний текст декларації про відповідність доступний на веб-сайті за такою адресою:
https://www.denso.com/global/en/contact-us/doc/

CE The latest "DECLARATION of CONFORMITY" (DoC) is available at the following address:
https://www.denso.com/global/en/contact-us/doc/

D00926

■ Hệ thống mã hóa động cơ

Theo đó, DENSO CORPORATION tuyên bố rằng thiết bị vô tuyến SSPIMB02 này tuân thủ theo Chỉ thị 2014/53/EU.

Truy cập địa chỉ sau để xem toàn văn tuyên bố tuân thủ chỉ thị EU:
http://www.tokai-rika.co.jp/pc/

Tần số hoạt động: 119 - 135 kHz
Công suất tần số vô tuyến tối đa: 55dBμA/m @10m

SUBARU CORPORATION vakuuttaa, että radiolaitetyyppi SSPIMB02 on direktiivin 2014/53/EU mukainen.

EU-vaatimustenmukaisuusvakuutuksen täysimittainen teksti on saatavilla seuraavassa internetosoitteessa:
http://www.tokai-rika.co.jp/pc/

Radiotaajuus: 119 - 135 kHz
suurin mahdollinen lähetysteho: 55 dBμA/m @10m

Hierbij verklaar ik, SUBARU CORPORATION, dat het type radioapparatuur SSPIMB02 conform is met Richtlijn 2014/53/EU.

De volledige tekst van de EU-conformiteitsverklaring kan worden geraadpleegd op het volgende internetadres:
http://www.tokai-rika.co.jp/pc/

Frequentieband: 119 - 135 kHz
Maximaal radiofrequentievermogen: 55 dBμA/m @10m

Le soussigné, SUBARU CORPORATION, déclare que l'équipement radioélectrique du type SSPIMB02 est conforme à la directive 2014/53/UE.

Le texte complet de la déclaration UE de conformité est disponible à l'adresse internet suivante:
http://www.tokai-rika.co.jp/pc/

Bande de fréquences: 119 - 135 kHz
Puissance de radiofréquence maximale: 55 dBμA/m @10m

Härmed försäkrar SUBARU CORPORATION att denna typ av radioutrustning SSPIMB02 överensstämmer med direktiv 2014/53/EU.

Den fullständiga texten till EU-försäkran om överensstämmelse finns på följande webbadress:
http://www.tokai-rika.co.jp/pc/

Frekvensband: 119 - 135 kHz
Maximal radiofrekvenseffekt: 55 dBμA/m @10m

D01018

- CÒN TIẾP -

Hermed erklærer SUBARU CORPORATION, at radioudstyrstypen SSPIMB02 er i overensstemmelse med direktiv 2014/53/EU.

EU-overensstemmelseserklæringens fulde tekst kan findes på følgende internetadresse:
http://www.tokai-rika.co.jp/pc/

Frekvensbånd: 119 - 135 kHz

Maksimal radiofrekvenseffekt: 55 dBµA/m @10m

Hiermit erklärt SUBARU CORPORATION, dass der Funkanlagentyp SSPIMB02 der Richtlinie 2014/53/EU entspricht.

Der vollständige Text der EU-Konformitätserklärung ist unter der folgenden Internetadresse verfügbar:
http://www.tokai-rika.co.jp/pc/

Frequenzband: 119 - 135 kHz

Abgestrahlte maximale Sendeleistung: 55 dBµA/m @10m

Με την παρούσα ο/η SUBARU CORPORATION, δηλώνει ότι ο ραδιοεξοπλισμός SSPIMB02 πληροί την οδηγία 2014/53/ΕΕ.

Το πλήρες κείμενο της δήλωσης συμμόρφωσης ΕΕ διατίθεται στην ακόλουθη ιστοσελίδα στο διαδίκτυο:
http://www.tokai-rika.co.jp/pc/

Ζώνη συχνοτήτων: 119 - 135 kHz

Μέγιστη ισχύς ραδιοσυχνότητας: 55 dBµA/m @10m

Il fabbricante, SUBARU CORPORATION, dichiara che il tipo di apparecchiatura radio SSPIMB02 è conforme alla direttiva 2014/53/UE.

Il testo completo della dichiarazione di conformità UE è disponibile al seguente indirizzo Internet:
http://www.tokai-rika.co.jp/pc/

Banda di frequenza: 119 - 135 kHz

Potenza massima di radiofrequenza: 55 dBµA/m @10m

Por la presente, SUBARU CORPORATION declara que el tipo de equipo radioeléctrico SSPIMB02 es conforme con la Directiva 2014/53/UE.

El texto completo de la declaración UE de conformidad está disponible en la dirección Internet siguiente:
http://www.tokai-rika.co.jp/pc/

Banda de frecuencia: 119 - 135 kHz

Potencia máxima de radiofrecuencia: 55 dBµA/m @10m

D01019

O(a) abaixo assinado(a) SUBARU CORPORATION declara que o presente tipo de equipamento de rádio SSPIMB02 está em conformidade com a Diretiva 2014/53/UE.

O texto integral da declaração de conformidade está disponível no seguinte endereço de Internet:
http://www.tokai-rika.co.jp/pc/

Banda de frequência: 119 - 135 kHz

Potência máxima de radiofrequências: 55 dBµA/m @10m

B'dan, SUBARU CORPORATION, niddikjara li dan it-tip ta' tagħmir tar-radju SSPIMB02 huwa konformi mad-Direttiva 2014/53/UE.

It-test kollu tad-dikjarazzjoni ta' konformità tal-UE huwa disponibbli f'dan l-indirizz tal-Internet li ġej:
http://www.tokai-rika.co.jp/pc/

Tiħoniviċi: 119 - 135 kHz

L-ikbar marka ta' vvarpsbyġjuttoni: 55 dBµA/m @10m

Käesolevaga deklareerib SUBARU CORPORATION, et käesolev raadioseadme tüüp SSPIMB02 vastab direktiivi 2014/53/EL nõuetele.

ELi vastavusdeklaratsiooni täielik tekst on kättesaadav järgmisel internetiaadressil:
http://www.tokai-rika.co.jp/pc/

Sagecusriba: 119 - 135 kHz

Maksimaalne saatevõimsus: 55 dBµA/m @10m

SUBARU CORPORATION igazolja, hogy a SSPIMB02 típusú rádióberendezés megfelel a 2014/53/EU irányelvnek.

Az EU-megfelelőségi nyilatkozat teljes szövege elérhető a következő internetes címen:
http://www.tokai-rika.co.jp/pc/

Frekvenciasáv: 119 - 135 kHz

Maximális jelerősség: 55 dBµA/m @10m

SUBARU CORPORATION týmto vyhlasuje, že rádiové zariadenie typu SSPIMB02 je v súlade so smernicou 2014/53/EÚ.

Úplné EÚ vyhlásenie o zhode je k dispozícii na tejto internetovej adrese:
http://www.tokai-rika.co.jp/pc/

Frekvenčné pásmo: 119 - 135 kHz

Maximálny rádiofrekvenčný výkon: 55 dBµA/m @10m

D01020

Tímto SUBARU CORPORATION prohlašuje, že typ rádiového zařízení SSPIMB02 je v souladu se směrnicí 2014/53/EU.

Úplné znění EU prohlášení o shodě je k dispozici na této internetové adrese:
http://www.tokai-rika.co.jp/pc/

Kmitočtové pásmo: 119 - 135 kHz

Maximální radiofrekvenční výkon: 55 dBµA/m @10m

SUBARU CORPORATION potrjuje, da je tip radijske opreme SSPIMB02 skladen z Direktivo 2014/53/EU.

Celotno besedilo izjave EU o skladnosti je na voljo na naslednjem spletnem naslovu:
http://www.tokai-rika.co.jp/pc/

Frekvenčni pas: 119 - 135 kHz

Največja moč radijske frekvence: 55 dBµA/m @10m

Aš, SUBARU CORPORATION, patvirtinu, kad radijo įrenginių tipas SSPIMB02 atitinka Direktyvą 2014/53/ES.

Visas ES atitikties deklaracijos tekstas prieinamas šiuo interneto adresu:
http://www.tokai-rika.co.jp/pc/

Dažnių juosta: 119 - 135 kHz

Didžiausia radijo dažnių galia: 55 dBµA/m @10m

Ar šo SUBARU CORPORATION deklarē, ka radioiekārta SSPIMB02 atbilst Direktīvai 2014/53/ES.

Pilns ES atbilstības deklarācijas teksts ir pieejams šādā interneta vietnē:
http://www.tokai-rika.co.jp/pc/

Frekvenču josla: 119 - 135 kHz

Maksimālā radiofrekvenču jauda: 55 dBµA/m @10m

SUBARU CORPORATION niniejszym oświadcza, że typ urządzenia radiowego SSPIMB02 jest zgodny z dyrektywą 2014/53/UE.

Pełny tekst deklaracji zgodności UE jest dostępny pod następującym adresem internetowym:
http://www.tokai-rika.co.jp/pc/

Zakres częstotliwości: 119 - 135 kHz

Maksymalna moc częstotliwości radiowej: 55 dBµA/m @10m

D01021

SUBARU CORPORATION lýsir því hér með yfir að fjarskiptatæki af gerð SSPIMB02 er í samræmi við tilskipun 2014/53/EU.

Öll ESB-samræmisyfirlýsingin er tiltæk á eftirfarandi vefslóð:
http://www.tokai-rika.co.jp/pc/

Tíðnisvið: 119 - 135 kHz

Hámarks útvarpsbylgjustöðni: 55 dBµA/m @10m

SUBARU CORPORATION erklærer herved at radioutstyrtypen SSPIMB02 er i samsvar med direktivet 2014/53/EU.

Hele teksten av EU-samsvarserklæringen kan leses på det følgende nettstedet:
http://www.tokai-rika.co.jp/pc/

Frekvensbånd: 119 - 135 kHz

Maksimal radiofrekvenseffekt: 55 dBµA/m @10m

С настоящото SUBARU CORPORATION декларира, че този тип радиосъоръжение SSPIMB02 е в съответствие с Директива 2014/53/ЕС.

Цялостният текст на ЕС декларацията за съответствие може да се намери на следния интернет адрес:
http://www.tokai-rika.co.jp/pc/

Радиочестотна лента: 119 - 135 kHz

Максимална радиочестотна мощност: 55 dBµA/m @10m

Prin prezenta, SUBARU CORPORATION declară că tipul de echipamente radio SSPIMB02 este în conformitate cu Directiva 2014/53/UE.

Textul integral al declarației UE de conformitate este disponibil la următoarea adresă internet:
http://www.tokai-rika.co.jp/pc/

Banda de frecvență: 119 - 135 kHz

Puterea maximă de radiofrecvență: 55 dBµA/m @10m

Ovime SUBARU CORPORATION potvrđuje da je radio-oprema tipa SSPIMB02 u skladu sa Direktivom 2014/53/EU.

Potpuni tekst EU deklaracije o usaglašenosti dostupan je na sljedećoj internet adresi:
http://www.tokai-rika.co.jp/pc/

Frekvencijski opseg: 119 - 135 kHz

Maksimalna radio-frekvencijska snaga: 55 dBµA/m @10m

D01022

Me anë të këtij dokumenti, SUBARU CORPORATION deklaron se tipi i radiopajisjes SSPIMB02 është në përputhje me Direktivën 2014/53/EU.

Teksti i plotë i deklaratës se konformitetit të Bashkimit Evropian është i disponueshëm ne adresen e mëposhtme të internetit:
http://www.tokai-rika.co.jp/pc/

Brezi i frekuencës: 119 - 135 kHz

Fuqia maksimale e radiofrekuencës: 55 dBµA/m @10m

SUBARU CORPORATION ovime izjavljuje da je radijska oprema tipa SSPIMB02 u skladu s Direktivom 2014/53/EU.

Cjeloviti tekst EU izjave o sukladnosti dostupan je na sljedećoj internetskoj adresi:
http://www.tokai-rika.co.jp/pc/

Frekvencijski pojas: 119 - 135 kHz

Maksimalna RF snaga: 55 dBµA/m @10m

Ovim SUBARU CORPORATION potvrđuje da je radio-oprema tipa SSPIMB02 u skladu sa Direktivom 2014/53/EU.

Potpuni tekst EU deklaracije o usaglašenosti dostupan je na sledećoj internet adresi:
http://www.tokai-rika.co.jp/pc/

Frekventni opseg: 119 - 135 kHz

Maksimalna radio-frekventna snaga: 55 dBµA/m @10m

SUBARU CORPORATION, işbu belgeyle telsiz cihazı türünün SSPIMB02 2014/53/EU nolu Direktif ile uyumlu olduğunu beyan etmektedir.

AB uygunluk beyanının tam metnine aşağıdaki internet adresinden ulaşabilirsiniz:
http://www.tokai-rika.co.jp/pc/

Frekans bandı: 119 - 135 kHz

Maksimum radyo frekans gücü: 55 dBµA/m @10m

D01023

Справжнім SUBARU CORPORATION заявляє, що тип радіообладнання SSPIMB02 відповідає Технічному регламенту радіообладнання;
КАБІНЕТ МІНІСТРІВ УКРАЇНИ ПОСТАНОВА №.355

Повний текст декларації про відповідність доступний на веб-сайті за такою адресою:
http://www.tokai-rika.co.jp/pc/

Діапазон частот : 119 - 135 kHz
Максимальна потужність радіочастотного випромінювання : 55dBµA/m @10m

Адреса: 1-1, Subaru-cho, Ota-shi, Gunma 373-8555 JAPAN

D01024

Địa chỉ: 1-1, Subaru-cho, Ota-shi, Gunma, 373-8555, Nhật Bản

- CÒN TIẾP -

■ Hệ thống cảm biến áp suất lốp

▼ Thiết bị nhận

(Các) băng tần trong đó thiết bị vô tuyến hoạt động: 433,92 MHz.
Nhà sản xuất: SUBARU CORPORATION
Địa chỉ: 1-1, Subaru-cho, Ota-shi, Gun-ma-ken, 373-8555, Nhật Bản

CE

Діапазон радіочастот, в якому працює устаткування: 433,92 МГц.

[VI] Tiếng Việt	Theo đây, ALPS ELECTRIC CO.,LTD., tuyên bố rằng thiết bị vô tuyến loại TD1G141 tuân thủ Chỉ thị 2014/53/EU. Truy cập địa chỉ sau để xem toàn văn tuyên bố tuân thủ chỉ thị EU: https://www.alps.com/products/common/pdf/Tuner/TD1G141.pdf
[BG] Tiếng Bulgaria	С настоящото ALPS ELECTRIC CO.,LTD., декларира, че този тип радиосъоръжение TD1G141 е в съответствие с Директива 2014/53/ЕС. Цялостният текст на ЕС декларацията за съответствие може да се намери на следния интернет адрес: https://www.alps.com/products/common/pdf/Tuner/TD1G141.pdf
[CS] Tiếng Séc	Tímto ALPS ELECTRIC CO.,LTD., prohlašuje, že typ rádiového zařízení TD1G141 je v souladu se směrnicí 2014/53/EU. Úplné znění EU prohlášení o shodě je k dispozici na této internetové adrese: https://www.alps.com/products/common/pdf/Tuner/TD1G141.pdf
[DA] Tiếng Đan Mạch	Hermed erklærer ALPS ELECTRIC CO.,LTD., at radioudstyrstypen TD1G141 er i overensstemmelse med direktiv 2014/53/EU. EU-overensstemmelseserklæringens fulde tekst kan findes på følgende internetadresse: https://www.alps.com/products/common/pdf/Tuner/TD1G141.pdf
[DE] Tiếng Đức	Hiermit erklärt ALPS ELECTRIC CO.,LTD., dass der Funkanlagentyp TD1G141 der Richtlinie 2014/53/EU entspricht. Der vollständige Text der EU-Konformitätserklärung ist unter der folgenden Internetadresse verfügbar: https://www.alps.com/products/common/pdf/Tuner/TD1G141.pdf
[ET] Tiếng Estonia	Käesolevaga deklareerib ALPS ELECTRIC CO.,LTD., et käesolev raadioseadme tüüp TD1G141 vastab direktiivi 2014/53/EL nõuetele. ELi vastavusdeklaratsiooni täielik tekst on kättesaadav järgmisel internetiaadressil: https://www.alps.com/products/common/pdf/Tuner/TD1G141.pdf

D00859

[EL] Tiếng Hy Lạp	Με την παρούσα ο/η ALPS ELECTRIC CO.,LTD., δηλώνει ότι ο ραδιοεξοπλισμός TD1G141 πληροί την οδηγία 2014/53/ΕΕ. Το πλήρες κείμενο της δήλωσης συμμόρφωσης ΕΕ διατίθεται στην ακόλουθη ιστοσελίδα στο διαδίκτυο: https://www.alps.com/products/common/pdf/Tuner/TD1G141.pdf
[ES] Tiếng Tây Ban Nha	Por la presente, ALPS ELECTRIC CO.,LTD., declara que el tipo de equipo radioeléctrico TD1G141 es conforme con la Directiva 2014/53/UE. El texto completo de la declaración UE de conformidad está disponible en la dirección Internet siguiente: https://www.alps.com/products/common/pdf/Tuner/TD1G141.pdf
[FR] Tiếng Pháp	Le soussigné, ALPS ELECTRIC CO.,LTD., déclare que l'équipement radioélectrique du type TD1G141 est conforme à la directive 2014/53/UE. Le texte complet de la déclaration UE de conformité est disponible à l'adresse internet suivante: https://www.alps.com/products/common/pdf/Tuner/TD1G141.pdf
[IT] Tiếng Ý	Il fabbricante, ALPS ELECTRIC CO.,LTD., dichiara che il tipo di apparecchiatura radio TD1G141 è conforme alla direttiva 2014/53/UE. Il testo completo della dichiarazione di conformità UE è disponibile al seguente indirizzo Internet: https://www.alps.com/products/common/pdf/Tuner/TD1G141.pdf
[LV] Latvian	Ar šo ALPS ELECTRIC CO.,LTD., deklarē, ka radioiekārta TD1G141 atbilst Direktīvai 2014/53/ES. Pilns ES atbilstības deklarācijas teksts ir pieejams šādā interneta vietnē: https://www.alps.com/products/common/pdf/Tuner/TD1G141.pdf
[LT] Tiếng Litva	Aš, ALPS ELECTRIC CO.,LTD., patvirtinu, kad radijo įrenginių tipas TD1G141 atitinka Direktyvą 2014/53/ES. Visas ES atitikties deklaracijos tekstas prieinamas šiuo interneto adresu: https://www.alps.com/products/common/pdf/Tuner/TD1G141.pdf

D00860

- CÒN TIẾP -

[HR] Tiếng Croatia	ALPS ELECTRIC CO.,LTD., ovime izjavljuje da je radijska oprema tipa TD1G141 u skladu s Direktivom 2014/53/EU. Cjeloviti tekst EU izjave o sukladnosti dostupan je na sljedećoj internetskoj adresi: https://www.alps.com/products/common/pdf/Tuner/TD1G141.pdf
[HU] Tiếng Hungary	ALPS ELECTRIC CO.,LTD., igazolja, hogy a TD1G141 típusú rádióberendezés megfelel a 2014/53/EU irányelvnek. Az EU-megfelelőségi nyilatkozat teljes szövege elérhető a következő internetes címen: https://www.alps.com/products/common/pdf/Tuner/TD1G141.pdf
[MT] Tiếng Malta	B'dan, ALPS ELECTRIC CO.,LTD., niddikjara li dan it-tip ta' tagħmir tar-radju TD1G141 huwa konformi mad-Direttiva 2014/53/UE. It-test kollu tad-dikjarazzjoni ta' konformità tal-UE huwa disponibbli f'dan l-indirizz tal-Internet li ġej: https://www.alps.com/products/common/pdf/Tuner/TD1G141.pdf
[NL] Tiếng Hà Lan	Hierbij verklaar ik, ALPS ELECTRIC CO.,LTD., dat het type radioapparatuur TD1G141 conform is met Richtlijn 2014/53/EU. De volledige tekst van de EU-conformiteitsverklaring kan worden geraadpleegd op het volgende internetadres: https://www.alps.com/products/common/pdf/Tuner/TD1G141.pdf
[PL] Tiếng Ba Lan	ALPS ELECTRIC CO.,LTD., niniejszym oświadcza, że typ urządzenia radiowego TD1G141 jest zgodny z dyrektywą 2014/53/UE. Pełny tekst deklaracji zgodności UE jest dostępny pod następującym adresem internetowym: https://www.alps.com/products/common/pdf/Tuner/TD1G141.pdf
[PT] Tiếng Bồ Đào Nha	O(a) abaixo assinado(a) ALPS ELECTRIC CO.,LTD., declara que o presente tipo de equipamento de rádio TD1G141 está em conformidade com a Diretiva 2014/53/UE. O texto integral da declaração de conformidade está disponível no seguinte endereço de Internet: https://www.alps.com/products/common/pdf/Tuner/TD1G141.pdf

D00861

[RO] Tiếng Rumani	Prin prezenta, ALPS ELECTRIC CO.,LTD., declară că tipul de echipamente radio TD1G141 este în conformitate cu Directiva 2014/53/UE. Textul integral al declarației UE de conformitate este disponibil la următoarea adresă internet: https://www.alps.com/products/common/pdf/Tuner/TD1G141.pdf
[SK] Tiếng Slovak	ALPS ELECTRIC CO.,LTD., týmto vyhlasuje, že rádiové zariadenie typu TD1G141 je v súlade so smernicou 2014/53/EÚ. Úplné EÚ vyhlásenie o zhode je k dispozícii na tejto internetovej adrese: https://www.alps.com/products/common/pdf/Tuner/TD1G141.pdf
[SL] Tiếng Slovenia	ALPS ELECTRIC CO.,LTD., potrjuje, da je tip radijske opreme TD1G141 skladen z Direktivo 2014/53/EU. Celotno besedilo izjave EU o skladnosti je na voljo na naslednjem spletnem naslovu: https://www.alps.com/products/common/pdf/Tuner/TD1G141.pdf
[FI] Tiếng Phần Lan	ALPS ELECTRIC CO.,LTD., vakuuttaa, että radiolaitetyyppi TD1G141 on direktiivin 2014/53/EU mukainen. EU-vaatimustenmukaisuusvakuutuksen täysimittainen teksti on saatavilla seuraavassa internetosoitteessa: https://www.alps.com/products/common/pdf/Tuner/TD1G141.pdf
[SV] Tiếng Thụy Điển	Härmed försäkrar ALPS ELECTRIC CO.,LTD., att denna typ av radioutrustning TD1G141 överensstämmer med direktiv 2014/53/EU. Den fullständiga texten till EU-försäkran om överensstämmelse finns på följande webbadress: https://www.alps.com/products/common/pdf/Tuner/TD1G141.pdf
[IS] Tiếng Iceland	Hér, ALPS ELECTRIC CO.,LTD., lýsir yfir að radíóbúnaður tegund TD1G141 er í samræmi við tilskipun 2014/53/ESB. The fullur texti af ESB-samræmisyfirlýsing er í boði á eftirfarandi veffangi: https://www.alps.com/products/common/pdf/Tuner/TD1G141.pdf

D00862

- CÒN TIẾP -

[NO] Tiếng Na Uy	Herved ALPS ELECTRIC CO.,LTD., erklærer at radioutstyr type TD1G141 er i samsvar med direktiv 2014/53/EU. Den fullstendige teksten i EU-erklæring er tilgjengelig på følgende internettadresse: https://www.alps.com/products/common/pdf/Tuner/TD1G141.pdf
[GLE] Tiếng Ailen	Dearbhaíonn ALPS ELECTRIC CO.,LTD. leis seo go bhfuil an cineál trealaimh raidió TD1G141 in oiriúint le Treoir 2014/53/AE. Tá téacs iomlán an Dearbhaithe Comhréireachta AE le fáil ag an seoladh Idirlín seo a leanas: https://www.alps.com/products/common/pdf/Tuner/TD1G141.pdf
[LTZ] Tiếng Luxembourg	Heimatter deklaréiert ALPS ELECTRIC CO.,LTD., datt d'Funkanlage vum Typ TD1G141 konform mat der Direktiv 2014/53/EU sinn. Den integralen Text vun der EU-Konformitéitserklärung ass op folgender Internetadress ze fannen: https://www.alps.com/products/common/pdf/Tuner/TD1G141.pdf
[UA] Tiếng Ukraina	Цією декларацією ALPS ELECTRIC CO., LTD. заявляє, що тип радіообладнання TD1G141 відповідає Технічному регламенту радіообладнання; повний текст декларації про відповідність доступний на веб-сайті за такою адресою: https://www.alps.com/products/common/pdf/ukraine/Tuner/TD1G141.pdf

D00874

■ Bộ phát tín hiệu

Tiếng Việt	VI	Nhà sản xuất : Schrader Electronics Ltd. Địa chỉ : 11 Technology Park, Belfast Road, Antrim BT41 1QS, Northern Ireland United Kingdom Số mẫu. : SHR3 Tần số : 433.92 MHz Công Suất : -23.1 dBm Theo đây, Schrader Electronics Ltd. tuyên bố rằng thiết bị vô tuyến loại SHR3 Tuân thủ Chỉ thị 2014/53/EU. Truy cập địa chỉ sau để xem toàn văn tuyên bố tuân thủ chỉ thị EU: http://www.tpmseuroshop.com/documents/declaration_conformities
Bulgarian	BG	С настоящото Schrader Electronics Ltd. декларира, че този тип радиосъоръжение SHR3 е в съответствие с Директива 2014/53/ЕС. Цялостният текст на ЕС декларацията за съответствие може да се намери на следния интернет адрес: http://www.tpmseuroshop.com/documents/declaration_conformities
Spanish	ES	Por la presente, Schrader Electronics Ltd. declara que el tipo de equipo radioeléctrico SHR3 es conforme con la Directiva 2014/53/UE. El texto completo de la declaración UE de conformidad está disponible en la dirección Internet siguiente: http://www.tpmseuroshop.com/documents/declaration_conformities
Croatian	HR	Schrader Electronics Ltd. ovime izjavljuje da je radijska oprema tipa SHR3 u skladu s Direktivom 2014/53/EU. Cjeloviti tekst EU izjave o sukladnosti dostupan je na sljedećoj internetskoj adresi: http://www.tpmseuroshop.com/documents/declaration_conformities
Czech	CS	Tímto Schrader Electronics Ltd. prohlašuje, že typ rádiového zařízení SHR3 je v souladu se směrnicí 2014/53/EU. Úplné znění EU prohlášení o shodě je k dispozici na této internetové adrese: http://www.tpmseuroshop.com/documents/declaration_conformities

D00694

- CÒN TIẾP -

Tiếng Đan Mạch	DA	Hermed erklærer Schrader Electronics Ltd., at radioudstyrstypen SHR3 er i overensstemmelse med direktiv 2014/53/EU. EU-overensstemmelseserklæringens fulde tekst kan findes på følgende internetadresse: http://www.tpmseuroshop.com/documents/declaration_conformities
Tiếng Hà Lan	NL	Hierbij verklaar ik, Schrader Electronics Ltd., dat het type radioapparatuur SHR3 conform is met Richtlijn 2014/53/EU. De volledige tekst van de EU-conformiteitsverklaring kan worden geraadpleegd op het volgende internetadres: http://www.tpmseuroshop.com/documents/declaration_conformities
Tiếng Đức	DE	Hiermit erklärt Schrader Electronics Ltd., dass der Funkanlagentyp SHR3 der Richtlinie 2014/53/EU entspricht. Der vollständige Text der EU-Konformitätserklärung ist unter der folgenden Internetadresse verfügbar: http://www.tpmseuroshop.com/documents/declaration_conformities
Tiếng Estonia	ET	Käesolevaga deklareerib Schrader Electronics Ltd., et käesolev raadioseadme tüüp SHR3 vastab direktiivi 2014/53/EL n õuetele. ELi vastavusdeklaratsiooni täielik tekst on kättesaadav järgmisel internetiaadressil: http://www.tpmseuroshop.com/documents/declaration_conformities
Tiếng Phần Lan	FI	Schrader Electronics Ltd. vakuuttaa, että radiolaitetyyppi SHR3 on direktiivin 2014/53/EU mukainen. EU-vaatimustenmukaisuusvakuutuksen täysimittainen teksti on saatavilla seuraavassa internetosoitteessa: http://www.tpmseuroshop.com/documents/declaration_conformities

D00695

Tiếng Pháp	FR	Le soussigné, Schrader Electronics Ltd., déclare que l'équipement radioélectrique du type SHR3 est conforme à la directive 2014/53/UE. Le texte complet de la déclaration UE de conformité est disponible à l'adresse internet suivante: http://www.tpmseuroshop.com/documents/declaration_conformities
Tiếng Hy Lạp	EL	Με την παρούσα ο/η Schrader Electronics Ltd., δηλώνει ότι ο ραδιοεξοπλισμός SHR3 πληροί την οδηγία 2014/53/ΕΕ. Το πλήρες κείμενο της δήλωσης συμμόρφωσης ΕΕ διατίθεται στην ακόλουθη ιστοσελίδα στο διαδίκτυο: http://www.tpmseuroshop.com/documents/declaration_conformities
Tiếng Hungary	HU	Schrader Electronics Ltd. igazolja, hogy a SHR3 típusú rádióberendezés megfelel a 2014/53/EU irányelvnek. Az EU-megfelelőségi nyilatkozat teljes szövege elérhető a következő internetes címen: http://www.tpmseuroshop.com/documents/declaration_conformities
Tiếng Ý	IT	Il fabbricante, Schrader Electronics Ltd., dichiara che il tipo di apparecchiatura radio SHR3 è conforme alla direttiva 2014/53/UE. Il testo completo della dichiarazione di conformità UE è disponibile al seguente indirizzo Internet: http://www.tpmseuroshop.com/documents/declaration_conformities
Tiếng Latvia	LV	Ar šo Schrader Electronics Ltd. deklare, ka radioiekarta SHR3 atbilst Direktīvai 2014/53/ES. Pilns ES atbilstības deklarācijas teksts ir pieejams šāda interneta vietne: http://www.tpmseuroshop.com/documents/declaration_conformities
Tiếng Litva	LT	Aš, Schrader Electronics Ltd., patvirtinu, kad radijo įrenginių tipas SHR3 atitinka Direktyvą 2014/53/ES. Visas ES atitikties deklaracijos tekstas prieinamas šiuo interneto adresu: http://www.tpmseuroshop.com/documents/declaration_conformities

D00696

- CÒN TIẾP -

Maltese	MT	B'dan, Schrader Electronics Ltd., niddikjara li dan it-tip ta' tagħmir tar-radju SHR3 huwa konformi mad-Direttiva 2014/53/UE. It-test kollu tad-dikjarazzjoni ta' konformità tal-UE huwa disponibbli f'dan l-indirizz tal-Internet li ġej: http://www.tpmseuroshop.com/documents/declaration_conformities
Polish	PL	Schrader Electronics Ltd. niniejszym oświadcza, że typ urządzenia radiowego SHR3 jest zgodny z dyrektywą 2014/53/UE. Pełny tekst deklaracji zgodności UE jest dostępny pod następującym adresem internetowym: http://www.tpmseuroshop.com/documents/declaration_conformities
Portuguese	PT	O(a) abaixo assinado(a) Schrader Electronics Ltd. declara que o presente tipo de equipamento de rádio SHR3 está em conformidade com a Diretiva 2014/53/UE. O texto integral da declaração de conformidade está disponível no seguinte endereço de Internet: http://www.tpmseuroshop.com/documents/declaration_conformities
Romanian	RO	Prin prezenta, Schrader Electronics Ltd. declară că tipul de echipamente radio SHR3 este în conformitate cu Directiva 2014/53/UE. Textul integral al declarației UE de conformitate este disponibil la următoarea adresă internet: http://www.tpmseuroshop.com/documents/declaration_conformities
Slovak	SK	Schrader Electronics Ltd. týmto vyhlasuje, že rádiové zariadenie typu SHR3 je v súlade so smernicou 2014/53/EÚ. Úplné EÚ vyhlásenie o zhode je k dispozícii na tejto internetovej adrese: http://www.tpmseuroshop.com/documents/declaration_conformities
Slovenian	SL	Schrader Electronics Ltd. potrjuje, da je tip radijske opreme SHR3 skladen z Direktivo 2014/53/EU. Celotno besedilo izjave EU o skladnosti je na voljo na naslednjem spletnem naslovu: http://www.tpmseuroshop.com/documents/declaration_conformities
Swedish	SV	Härmed försäkrar Schrader Electronics Ltd. att denna typ av radioutrustning SHR3 överensstämmer med direktiv 2014/53/EU. Den fullständiga texten till EU-försäkran om överensstämmelse finns på följande webbadress: http://www.tpmseuroshop.com/documents/declaration_conformities

D00697

■ Hệ thống phát hiện phương tiện phía sau (SRVD)

	ADC Automotive Distance Control Systems GmbH Peter-Dornier-Strasse 10, 88131 Lindau, Germany

ОПРОСТЕНА ЕС ДЕКЛАРАЦИЯ ЗА СЪОТВЕТСТВИЕ	С настоящото ADC Automotive Distance Control Systems GmbH декларира, че този тип радиосъоръжение SRR 3-A е в съответствие с Директива 2014/53/ЕС. Цялостният текст на ЕС декларацията за съответствие може да се намери на следния интернет адрес: http://continental.automotive-approvals.com/
	радиочестотната лента или ленти, в която или които работи радиосъоръжението: 24.05–24.25 GHz
	максималната радиочестотна мощност, излъчвана в радиочестотната лента или ленти, в която или които работи радиосъоръжението.: 100mW (20 dBm) Peak EIRP

DECLARACIÓN UE DE CONFORMIDAD SIMPLIFICADA	Por la presente, ADC Automotive Distance Control Systems GmbH declara que el tipo de equipo radioeléctrico SRR 3-A es conforme con la Directiva 2014/53/UE. El texto completo de la declaración UE de conformidad está disponible en la dirección Internet siguiente:
	http://continental.automotive-approvals.com/
	Banda o bandas de frecuencia en las que opera el equipo radioeléctrico: 24.05–24.25 GHz
	Potencia máxima de radiofrecuencia transmitida en la banda o bandas de frecuencia en las que opera el equipo radioeléctrico: 100mW (20 dBm) Peak EIRP

ZJEDNODUŠENÉ EU PROHLÁŠENÍ O SHODĚ	Tímto ADC Automotive Distance Control Systems GmbH prohlašuje, že typ rádiového zařízení SRR 3-A je v souladu se směrnicí 2014/53/EU. Úplné znění EU prohlášení o shodě je k dispozici na této internetové adrese: http://continental.automotive-approvals.com/
	Kmitočtové pásmo (kmitočtová pásma), v němž (v nichž) rádiové zařízení pracuje: 24.05–24.25 GHz
	Maximální radiofrekvenční výkon vysílaný v kmitočtovém pásmu (v kmitočtových pásmech), v němž (v nichž) je rádiové zařízení provozováno: 100mW (20 dBm) Peak EIRP

FORENKLET EU-OVERENSSTEMMELSESERKLÆRING	Hermed erklærer ADC Automotive Distance Control Systems GmbH, at radioudstyrstypen SRR 3-A er i overensstemmelse med direktiv 2014/53/EU. EU-overensstemmelseserklæringens fulde tekst kan findes på følgende internetadresse: http://continental.automotive-approvals.com/
	Frekvensbånd, som radioudstyret fungerer på: 24.05–24.25 GHz
	Maksimal radiofrekvenseffekt, der udsendes i de frekvensbånd, som radioudstyret fungerer på: 100mW (20 dBm) Peak EIRP

VEREINFACHTE EU-KONFORMITÄTSERKLÄRUNG	Hiermit erklärt ADC Automotive Distance Control Systems GmbH, dass der Funkanlagentyp SRR 3-A der Richtlinie 2014/53/EU entspricht. Der vollständige Text der EU-Konformitätserklärung ist unter der folgenden Internetadresse verfügbar: http://continental.automotive-approvals.com/
	Das Frequenzband oder die Frequenzbänder, in dem bzw. denen die Funkanlage betrieben wird: 24.05–24.25 GHz
	Die in dem Frequenzband oder den Frequenzbändern, in dem bzw. denen die Funkanlage betrieben wird, abgestrahlte maximale Sendeleistung: 100mW (20 dBm) Peak EIRP

D00689

- CÒN TIẾP -

LIHTSUSTATUD ELI VASTAVUSDEKLARATSIOON	Käesolevaga deklareerib ADC Automotive Distance Control Systems GmbH, et käesolev raadioseadme tüüp SRR 3-A vastab direktiivi 2014/53/EL nõuetele. ELi vastavusdeklaratsiooni täielik tekst on kättesaadav järgmisel internetiaadressil: http://continental.automotive-approvals.com/
	Sagedusriba(d), millel raadioseade töötab: 24.05–24.25 GHz
	Raadioseadme töösagedus(t)el edastatav maksimaalne saatevõimsus: 100mW (20 dBm) Peak EIRP

ΑΠΛΟΥΣΤΕΥΜΕΝΗ ΔΗΛΩΣΗ ΣΥΜΜΟΡΦΩΣΗΣ ΕΕ	Με την παρούσα ο/η ADC Automotive Distance Control Systems GmbH, δηλώνει ότι ο ραδιοεξοπλισμός SRR 3-A πληροί την οδηγία 2014/53/ΕΕ. Το πλήρες κείμενο της δήλωσης συμμόρφωσης ΕΕ διατίθεται στην ακόλουθη ιστοσελίδα στο διαδίκτυο: http://continental.automotive-approvals.com/
	Οι ζώνες συχνοτήτων στις οποίες λειτουργεί ο ραδιοεξοπλισμός: 24.05–24.25 GHz
	η μέγιστη ραδιοηλεκτρική ισχύς στις ζώνες συχνοτήτων στις οποίες λειτουργεί ο ραδιοεξοπλισμός: 100mW (20 dBm) Peak EIRP

TÓM TẮT TUYÊN BỐ TUÂN THỦ CHỈ THỊ EU	Theo đây, ADC Automotive Distance Control Systems GmbH tuyên bố rằng thiết bị vô tuyến loại SRR 3-A tuân thủ Chỉ thị 2014/53/EU. Truy cập địa chỉ sau để xem toàn văn tuyên bố tuân thủ chỉ thị EU:http://continental.automotive-approvals.com/
	(Các) băng tần trong đó thiết bị vô tuyến hoạt động: 24,05 – 24,25 GHz
	Công suất tần số vô tuyến tối đa được truyền trong (các) băng tần trong đó thiết bị vô tuyến hoạt động:
	EIRP đỉnh 100mW (20 dBm)

DÉCLARATION UE DE CONFORMITE SIMPLIFIEE	Le soussigné, ADC Automotive Distance Control Systems GmbH, déclare que l'équipement radioélectrique du type SRR 3-A est conforme à la directive 2014/53/UE. Le texte complet de la déclaration UE de conformité est disponible à l'adresse internet suivante: http://continental.automotive-approvals.com/
	Bandes de fréquences utilisées par l'équipement radioélectrique: 24.05–24.25 GHz
	Puissance de radiofréquence maximale transmise sur les bandes de fréquences utilisées par l'équipement radioélectrique: 100mW (20 dBm) Peak EIRP

POJEDNOSTAVLJENA EU IZJAVA O SUKLADNOSTI	ADC Automotive Distance Control Systems GmbH ovime izjavljuje da je radijska oprema tipa SRR 3-A u skladu s Direktivom 2014/53/EU. Cjeloviti tekst EU izjave o sukladnosti dostupan je na sljedećoj internetskoj adresi:: http://continental.automotive-approvals.com/
	Frekvencijski pojas (frekvencijski pojasi) u kojem (kojima) radijska oprema radi: 24.05–24.25 GHz
	Najveća radiofrekvencijska snaga koja se prenosi u frekvencijskom pojasu (frekvencijskim pojasima) u kojem (kojima) radijska oprema radi: 100mW (20 dBm) Peak EIRP

DICHIARAZIONE DI CONFORMITÀ UE SEMPLIFICATA	Il fabbricante, ADC Automotive Distance Control Systems GmbH, dichiara che il tipo di apparecchiatura radio SRR 3-A è conforme alla direttiva 2014/53/UE. Il testo completo della dichiarazione di conformità UE è disponibile al seguente indirizzo Internet: http://continental.automotive-approvals.com/
	Bande di frequenza di funzionamento dell'apparecchiatura radio: 24.05–24.25 GHz
	Massima potenza a radiofrequenza trasmessa nelle bande di frequenza in cui opera l'apparecchiatura radio: 100mW (20 dBm) Peak EIRP

D00690

VIENKĀRŠOTA ES ATBILSTĪBAS DEKLARĀCIJA	Ar šo ADC Automotive Distance Control Systems GmbH deklarē, ka radioiekārta SRR 3-A atbilst Direktīvai 2014/53/ES. Pilns ES atbilstības deklarācijas teksts ir pieejams šādā interneta vietnē: http://continental.automotive-approvals.com/
	Frekvenču joslu(-as), kurā(-ās) radioiekārtas darbojas: 24.05–24.25 GHz
	Frekvenču joslā(-ās), kurā(-ās) darbojas radioiekārtas, maksimālo pārraidītā signāla jaudu.: 100mW (20 dBm) Peak EIRP

SUPAPRASTINTA ES ATITIKTIES DEKLARACIJA	Aš, ADC Automotive Distance Control Systems GmbH, patvirtinu, kad radijo įrenginių tipas SRR 3-A atitinka Direktyvą 2014/53/ES. Visas ES atitikties deklaracijos tekstas prieinamas šiuo interneto adresu: http://continental.automotive-approvals.com/
	Dažnių juosta (-os), kurioje (-iose) veikia radijo įrenginiai: 24.05–24.25 GHz
	Didžiausia radijo dažnių galia, perduodama toje (tose) dažnių juostoje (-ose), kurioje (-iose) veikia radijo įrenginiai: 100mW (20 dBm) Peak EIRP

EGYSZERŰSÍTETT EU-MEGFELELŐSÉGI NYILATKOZAT	ADC Automotive Distance Control Systems GmbH igazolja, hogy a SRR 3-A típusú rádióberendezés megfelel a 2014/53/EU irányelvnek. Az EU-megfelelőségi nyilatkozat teljes szövege elérhető a következő internetes címen:: http://continental.automotive-approvals.com/
	Az(ok) a frekvenciasáv(ok), amely(ek)en a rádióberendezés működik: 24.05–24.25 GHz
	Az abban a frekvenciasávban vagy azokban a frekvenciasávokban továbbított maximális jelerősség, amely(ek)ben a rádióberendezés üzemel: 100mW (20 dBm) Peak EIRP

DIKJARAZZJONI SSIMPLIFIKATA TA' KONFORMITÀ TAL-UE	B'dan, ADC Automotive Distance Control Systems GmbH, niddikjara li dan it-tip ta' tagħmir tar-radju SRR 3-A huwa konformi mad-Direttiva 2014/53/UE. It-test kollu tad-dikjarazzjoni ta' konformità tal-UE huwa disponibbli f'dan l-indirizz tal-Internet li ġej: http://continental.automotive-approvals.com/
	Il-medda/meded tal-frekwenza li jaħdem fihom it-tagħmir tar-radju: 24.05–24.25 GHz
	Il-potenza massima tal-frekwenza tar-radju trażmessa fil-medda/meded tal-frekwenza li jaħdem fihom it-tagħmir tar- radju: 100mW (20 dBm) Peak EIRP

VEREENVOUDIGDE EU-CONFORMITEITSVERKLARING	Hierbij verklaar ik, ADC Automotive Distance Control Systems GmbH, dat het type radioapparatuur SRR 3-A conform is met Richtlijn 2014/53/EU. De volledige tekst van de EU-conformiteitsverklaring kan worden geraadpleegd op het volgende internetadres: http://continental.automotive-approvals.com/
	Frequentieband(en) waarin de radioapparatuur functioneert: 24.05–24.25 GHz
	Maximaal radiofrequent vermogen uitgezonden in de frequentieband(en) waarin de radioapparatuur functioneert: 100mW (20 dBm) Peak EIRP

UPROSZCZONA DEKLARACJA ZGODNOŚCI UE	ADC Automotive Distance Control Systems GmbH niniejszym oświadcza, że typ urządzenia radiowego SRR 3-A jest zgodny z dyrektywą 2014/53/UE. Pełny tekst deklaracji zgodności UE jest dostępny pod następującym adresem internetowym: http://continental.automotive-approvals.com/
	Zakresu(-ów) częstotliwości, w którym (których) pracuje urządzenie radiowe: 24.05–24.25 GHz
	Maksymalnej mocy częstotliwości radiowej emitowanej w zakresie(-ach) częstotliwości, w którym (których) pracuje urządzenie radiowe: 100mW (20 dBm) Peak EIRP

D00691

- CÒN TIẾP -

DECLARAÇÃO UE DE CONFORMIDADE SIMPLIFICADA	O(a) abaixo assinado(a) ADC Automotive Distance Control Systems GmbH declara que o presente tipo de equipamento de rádio SRR 3-A está em conformidade com a Diretiva 2014/53/UE. O texto integral da declaração de conformidade está disponível no seguinte endereço de Internet: http://continental.automotive-approvals.com/
	A(s) banda(s) de frequências em que o equipamento de rádio funciona: 24.05–24.25 GHz
	A potência máxima de radiofrequências transmitida na(s) banca(s) de frequências em que o equipamento de rádio funciona: 100mW (20 dBm) Peak EIRP

DECLARAȚIA UE DE CONFORMITATE SIMPLIFICATĂ	Prin prezenta, ADC Automotive Distance Control Systems GmbH declară că tipul de echipamente radio SRR 3-A este în conformitate cu Directiva 2014/53/UE. Textul integral al declarației UE de conformitate este disponibil la următoarea adresă internet: http://continental.automotive-approvals.com/
	Banda (benzile) de frecvențe în care funcționează echipamentul radio: 24.05–24.25 GHz
	Puterea maximă de radiofrecvență transmisă în banda (benzile) de frecvențe în care funcționează echipamentul radio: 100mW (20 dBm) Peak EIRP

ZJEDNODUŠENÉ EÚ VYHLÁSENIE O ZHODE	ADC Automotive Distance Control Systems GmbH týmto vyhlasuje, že rádiové zariadenie typu SRR 3-A je v súlade so smernicou 2014/53/EÚ. Úplné EÚ vyhlásenie o zhode je k dispozícii na tejto internetovej adrese: http://continental.automotive-approvals.com/
	Frekvenčné pásmo resp. pásma, v ktorých rádiové zariadenie pracuje: 24.05–24.25 GHz
	Maximálny vysokofrekvenčný výkon prenášaný vo frekvenčnom pásme, resp. pásmach, v ktorých rádiové zariadenie pracuje: 100mW (20 dBm) Peak EIRP

POENOSTAVLJENA IZJAVA EU O SKLADNOSTI	ADC Automotive Distance Control Systems GmbH potrjuje, da je tip radijske opreme SRR 3-A skladen z Direktivo 2014/53/EU. Celotno besedilo izjave EU o skladnosti je na voljo na naslednjem spletnem naslovu: http://continental.automotive-approvals.com/
	Frekvenčni pas ali pasovi, na katerih deluje radijska oprema: 24.05–24.25 GHz
	Največja energija za radijsko frekvenco, preneseno po frekvenčnem pasu ali pasovih, na katerih radijska oprema deluje: 100mW (20 dBm) Peak EIRP

YKSINKERTAISTETTU EU-VAATIMUSTENMUKAISUUSVAKUUTUS	ADC Automotive Distance Control Systems GmbH vakuuttaa, että radiolaitetyyppi SRR 3-A on direktiivin 2014/53/EU mukainen. EU-vaatimustenmukaisuusvakuutuksen täysimittainen teksti on saatavilla seuraavassa internetosoitteessa: http://continental.automotive-approvals.com/
	Radiotaajuudet, joilla radiolaite toimii: 24.05–24.25 GHz
	Suurin mahdollinen lähetysteho radiotaajuuksilla, joilla radiolaite toimii: 100mW (20 dBm) Peak EIRP

FÖRENKLAD EU-FÖRSÄKRAN OM ÖVERENSSTÄMMELSE	Härmed försäkrar ADC Automotive Distance Control Systems GmbH att denna typ av radioutrustning SRR 3-A överensstämmer med direktiv 2014/53/EU. Den fullständiga texten till EU-försäkran om överensstämmelse finns på följande webbadress: http://continental.automotive-approvals.com/
	Det eller de frekvensband där radioutrustningen arbetar: 24.05–24.25 GHz
	Den maximala radiofrekvenseffekt som överförs inom det eller de frekvensband där radioutrustningen arbetar: 100mW (20 dBm) Peak EIRP

D00692

EINFÖLDUÐ ESB SAMRÆMISYFIRLÝSING	Hér með lýsir ADC Automotive Distance Control Systems GmbH því yfir, að fjarskiptabúnaðurinn að gerð SRR 3-A er í samræmi við tilskipun 2014/53/ ESB. Textinn í fullri lengd um Samræmisyfirlýsingu ESB er aðgengilegur á eftirfarandi veffangi: http://continental.automotive-approvals.com/
	Bandbreidd(ir), sem fjarskiptabúnaðurinn starfar í: 24.05–24.25 GHz
	Hámarks fjarskiptatíðni sendistyrkleika í bandbreiddinni/bandbreiddunum sem fjarskiptabúnaðurinn starfar í: 100mW (20 dBm) Peak EIRP

BASİTLEŞTİRİLMİŞ AB UYGUNLUK BEYANI	Işbu belge ile, ADC Automotive Distance Control Systems GmbH şirketi SRR 3-A tipi radyo ekipmanının 2014/53/AB sayılı direktife uygun olduğunu beyan eder. AB uygunluk beyanının tam metni aşağıdaki İnternet adresinde mevcuttur: http://continental.automotive-approvals.com/
	Radyo cihazının çalıştığı frekans bandı/bantları: 24.05–24.25 GHz
	Radyo ekipmanının çalıştığı frekans bandında/bantlarında iletilen maksimum radyo frekansı gücü: 100mW (20 dBm) Peak EIRP

СПРОЩЕНА ДЕКЛАРАЦІЯ ЄС ПРО ВІДПОВІДНІСТЬ	Цим ADC Automotive Distance Control Systems GmbH заявляє, що радіообладнання типу SRR3-A відповідає вимогам Директиви 2014/53/EU. Повний текст декларації ЄС про відповідність доступний за наступною адресою в мережі Інтернет: http://continental.automotive-approvals.com/
	Частотний діапазон(-и), в якому працює радіообладнання: 24.05–24.25 ГГц
	Максимальна потужність радіочастотного сигналу, що передається у частотному діапазоні(-ах), в якому працює радіообладнання: 100 мВт (20 дБм) Пікова ефективна потужність випромінювання

D00885

- CÒN TIẾP -

■ Thông tin về phương tiện cắt ngang phía trước/Phanh khi có phương tiện cắt ngang phía trước

Tiếng Việt	Theo đây, Veoneer US, LLC tuyên bố rằng thiết bị vô tuyến loại **77V12CRN** tuân thủ Chỉ thị 2014/53/EU. Truy cập địa chỉ sau để xem toàn văn tuyên bố tuân thủ chỉ thị EU: https://www.veoneer.com/en/regulatory Băng tần hoạt động: 76 – 77 GHz/ Công suất đầu ra tối đa: EIRP đỉnh < 55 dBm
Bulgarian [Български]	С настоящото Veoneer US, LLC декларира, че този тип радиосъоръжение **77V12CRN** е в съответствие с Директива 2014/53/ЕС. Цялостният текст на ЕС декларацията за съответствие може да се намери на следния интернет адрес: https://www.veoneer.com/en/regulatory Работна честотна лента: 76 – 77 GHz/ Максимална изходна мощност: < 55 dBm peak eirp
Croatian [Hrvatski]	Veoneer US, LLC ovime izjavljuje da je radijska oprema tipa **77V12CRN** u skladu s Direktivom 2014/53/EU. Cjeloviti tekst EU izjave o sukladnosti dostupan je na sljedećoj internetskoj adresi: https://www.veoneer.com/en/regulatory Radni frekvencijski pojas: 76 – 77 GHz/ Maksimalna izlazna snaga: < 55 dBm peak eirp
Czech [Český]	Tímto Veoneer US, LLC prohlašuje, že typ rádiového zařízení **77V12CRN** je v souladu se směrnicí 2014/53/EU. Úplné znění EU prohlášení o shodě je k dispozici na této internetové adrese: https://www.veoneer.com/en/regulatory Provozní kmitočtové pásmo: 76 – 77 GHz/ Nejvyšší výstupní výkon: < 55 dBm peak eirp
Danish [Dansk]	Hermed erklærer Veoneer US, LLC, at radioudstyrstypen **77V12CRN** er i overensstemmelse med direktiv 2014/53/EU. EU-overensstemmelseserklæringens fulde tekst kan findes på følgende internetadresse: https://www.veoneer.com/en/regulatory Driftsfrekvensområde: 76 – 77 GHz/ Maksimal udgangseffekt: < 55 dBm peak eirp
Dutch [Nederlands]	Hierbij verklaar ik, Veoneer US, LLC, dat het type radioapparatuur **77V12CRN** conform is met Richtlijn 2014/53/EU. De volledige tekst van de EU-conformiteitsverklaring kan worden geraadpleegd op het volgende internetadres: https://www.veoneer.com/en/regulatory Operationele frequentieband: 76 – 77 GHz/ Maximaal uitgangsvermogen: < 55 dBm peak eirp
Estonian [Eesti]	Käesolevaga deklareerib Veoneer US, LLC, et käesolev raadioseadme tüüp **77V12CRN** vastab direktiivi 2014/53/EL nõuetele. ELi vastavusdeklaratsiooni täielik tekst on kättesaadav järgmisel internetiaadressil: https://www.veoneer.com/en/regulatory Töösagedusriba: 76 – 77 GHz/ Maksimaalne väljundvõimsus: < 55 dBm peak eirp
Finnish [Suomi]	Veoneer US, LLC vakuuttaa, että radiolaitetyyppi **77V12CRN** on direktiivin 2014/53/EU mukainen. EU-vaatimustenmukaisuusvakuutuksen täysimittainen teksti on saatavilla seuraavassa internetosoitteessa: https://www.veoneer.com/en/regulatory Käyttötaajuusalue: 76 – 77 GHz/ Enimmäislähtöteho: < 55 dBm peak eirp
French [Français]	Le soussigné, Veoneer US, LLC, déclare que l'équipement radioélectrique du type **77V12CRN** est conforme à la directive 2014/53/UE. Le texte complet de la déclaration UE de conformité est disponible à l'adresse internet suivante: https://www.veoneer.com/en/regulatory Bande de fréquences opérationnelle: 76 – 77 GHz/ Puissance de sortie max: < 55 dBm peak eirp

D01227

German [Deutsch]	Hiermit erklärt Veoneer US, LLC, dass der Funkanlagentyp **77V12CRN** der Richtlinie 2014/53/EU entspricht. Der vollständige Text der EU-Konformitätserklärung ist unter der folgenden Internetadresse verfügbar: https://www.veoneer.com/en/regulatory Betriebsfrequenzband: 76 – 77 GHz/ Maximale Ausgangsleistung: < 55 dBm peak eirp
Greek [Ελληνικά]	Με την παρούσα ο/η Veoneer US, LLC, δηλώνει ότι ο ραδιοεξοπλισμός **77V12CRN** πληροί την οδηγία 2014/53/ΕΕ. Το πλήρες κείμενο της δήλωσης συμμόρφωσης ΕΕ διατίθεται στην ακόλουθη ιστοσελίδα στο διαδίκτυο: https://www.veoneer.com/en/regulatory Ζώνη συχνότητας λειτουργίας: 76 – 77 GHz/ Μέγιστη Ισχύς Εξόδου: < 55 dBm peak eirp
Hungarian [Magyar]	Veoneer US, LLC igazolja, hogy a **77V12CRN** típusú rádióberendezés megfelel a 2014/53/EU irányelvnek. Az EU-megfelelőségi nyilatkozat teljes szövege elérhető a következő internetes címen: https://www.veoneer.com/en/regulatory Működési frekvenciasáv: 76 – 77 GHz/ Maximum kimeneti teljesítmény: < 55 dBm peak eirp
Icelandic [Íslenska]	Í þessu sambandi lýsir Veoneer US, LLC að búnaður útvarpsbúnaðarins **77V12CRN** sé í samræmi við tilskipun 2014/53/ESB. Fullkominn texti EU yfirlýsing um samræmi er að finna á eftirfarandi netfangi: https://www.veoneer.com/en/regulatory Rekstrar tíðnisvið: 76 – 77 GHz/ Hámarks útgangsstyrkur: < 55 dBm peak eirp
Italian [Italiano]	Il fabbricante, Veoneer US, LLC, dichiara che il tipo di apparecchiatura radio **77V12CRN** è conforme alla direttiva 2014/53/UE. Il testo completo della dichiarazione di conformità UE è disponibile al seguente indirizzo Internet: https://www.veoneer.com/en/regulatory Banda di frequenza operativa: 76 – 77 GHz/ Massima potenza di uscita: < 55 dBm peak eirp
Latvian [Latviešu]	Ar šo Veoneer US, LLC deklarē, ka radioiekārta **77V12CRN** atbilst Direktīvai 2014/53/ES. Pilns ES atbilstības deklarācijas teksts ir pieejams šādā interneta vietnē: https://www.veoneer.com/en/regulatory Darba frekvenču josla: 76 – 77 GHz/ Maksimālā izejas jauda: < 55 dBm peak eirp
Lithuanian [Lietuvių]	Aš, Veoneer US, LLC, patvirtinu, kad radijo įrenginių tipas **77V12CRN** atitinka Direktyvą 2014/53/ES. Visas ES atitikties deklaracijos tekstas prieinamas šiuo interneto adresu:https://www.veoneer.com/en/regulatory Darbinių dažnių diapazonas: 76 – 77 GHz/ Maksimali išėjimo galia: < 55 dBm peak eirp
Maltese [Malti]	B'dan, Veoneer US, LLC, niddikjara li dan it-tip ta' tagħmir tar-radju **77V12CRN** huwa konformi mad-Direttiva 2014/53/UE. It-test kollu tad-dikjarazzjoni ta' konformità tal-UE huwa disponibbli f'dan l-indirizz tal-Internet li ġej: https://www.veoneer.com/en/regulatory Il-banda tal-frekwenzi operattivi: 76 – 77 GHz/ L-Enerġija Massima Maħruġa: < 55 dBm peak eirp
Norwegian [Norsk]	Hermed erklærer Veoneer US, LLC at radioutstyrtypen **77V12CRN** er i samsvar med direktiv 2014/53/EU. Den fulle teksten til EU-samsvarserklæringen er tilgjengelig på følgende internettadresse: https://www.veoneer.com/en/regulatory Operasjonelt frekvensbånd: 76 – 77 GHz/ Maksimal utgangseffekt: < 55 dBm peak eirp

D01228

- CÒN TIẾP -

Polish [Polski]	Veoneer US, LLC niniejszym oświadcza, że typ urządzenia radiowego **77V12CRN** jest zgodny z dyrektywą 2014/53/UE. Pełny tekst deklaracji zgodności UE jest dostępny pod następującym adresem internetowym:https://www.veoneer.com/en/regulatory Pasmo częstotliwości roboczej: 76 – 77 GHz/ Maksymalna moc wyjściowa: < 55 dBm peak eirp
Portuguese [Português]	O(a) abaixo assinado(a) Veoneer US, LLC declara que o presente tipo de equipamento de rádio **77V12CRN** está em conformidade com a Diretiva 2014/53/UE. O texto integral da declaração de conformidade está disponível no seguinte endereço de Internet: https://www.veoneer.com/en/regulatory Faixa de frequência de funcionamento:76 - 77 GHz/ Potência de Saída Máxima:< 55 dBm peak eirp
Romanian [Română]	Prin prezenta, Veoneer US, LLC declară că tipul de echipamente radio **77V12CRN** este în conformitate cu Directiva 2014/53/UE. Textul integral al declarației UE de conformitate este disponibil la următoarea adresă internet: https://www.veoneer.com/en/regulatory Bandă frecvență operațională: 76 – 77 GHz/ Putere maximă la ieșire: < 55 dBm peak eirp
Slovenian [Slovenščina]	Veoneer US, LLC potrjuje, da je tip radijske opreme **77V12CRN** skladen z Direktivo 2014/53/EU. Celotno besedilo izjave EU o skladnosti je na voljo na naslednjem spletnem naslovu: https://www.veoneer.com/en/regulatory Operativni frekvenčni pas: 76 – 77 GHz/ Največja izhodna moč: < 55 dBm peak eirp
Slovak [Slovenský]	Veoneer US, LLC týmto vyhlasuje, že rádiové zariadenie typu **77V12CRN** je v súlade so smernicou 2014/53/EÚ. Úplné EÚ vyhlásenie o zhode je k dispozícii na tejto internetovej adrese: https://www.veoneer.com/en/regulatory Prevádzkové frekvenčné pásmo: 76 – 77 GHz/ Maximálny výstupný výkon: < 55 dBm peak eirp
Spanish [Español]	Por la presente, Veoneer US, LLC declara que el tipo de equipo radioeléctrico **77V12CRN** es conforme con la Directiva 2014/53/UE. El texto completo de la declaración UE de conformidad está disponible en la dirección Internet siguiente:https://www.veoneer.com/en/regulatory Banda de frecuencias de funcionamiento: 76 – 77 GHz/ Potencia máxima de salida: < 55 dBm peak eirp
Swedish [Svenska]	Härmed försäkrar Veoneer US, LLC att denna typ av radioutrustning **77V12CRN** överensstämmer med direktiv 2014/53/EU. Den fullständiga texten till EU-försäkran om överensstämmelse finns på följande webbadress: https://www.veoneer.com/en/regulatory Driftfrekvensband: 76 – 77 GHz/ Maximal uteffekt: < 55 dBm peak eirp
Turkish [Türk]	Buna göre, Veoneer US, LLC **77V12CRN** tipi radyo ekipmanının 2014/53/AB sayılı Direktife uygun olduğunu beyan eder. EU uyumu beyanının tam metni aşağıdaki internet adresinden edinilebilir: https://www.veoneer.com/en/regulatory Çalışma frekansı bandı: 76 – 77 GHz/ Maksimum Çıkış Gücü: < 55 dBm peak eirp

D01229

■ Ăng ten LF

Mẫu: SU19S-3

Tần số hoạt động: 134.2 kHz

Công suất đầu ra tối đa (ERP): 6,195 mW

Nhà sản xuất: SUBARU CORPORATION

Địa chỉ: 1-1, Subaru-cho, Ota-shi, Gun-ma-ken, 373-8555, Nhật Bản

Theo đây, SUBARU CORPORATION tuyên bố rằng thiết bị vô tuyến tuân thủ Chỉ thị 2014/53/EU.
Truy cập địa chỉ sau để xem toàn văn tuyên bố tuân thủ chỉ thị EU:
https://www.denso.com/global/en/contact-us/doc/

SUBARU CORPORATION vakuuttaa, että radiolaitetyyppi on direktiivin 2014/53/EU mukainen.
EU-vaatimustenmukaisuusvakuutuksen täysimittainen teksti on saatavilla seuraavassa internetosoitteessa:
https://www.denso.com/global/en/contact-us/doc/

Hierbij verklaar ik, SUBARU CORPORATION, dat het type radioapparatuur conform is met Richtlijn 2014/53/EU.
De volledige tekst van de EU-conformiteitsverklaring kan worden geraadpleegd op het volgende internetadres:
https://www.denso.com/global/en/contact-us/doc/

Le soussigné, SUBARU CORPORATION, déclare que l'équipement radioélectrique du type est conforme à la directive 2014/53/UE.
Le texte complet de la déclaration UE de conformité est disponible à l'adresse internet suivante:
https://www.denso.com/global/en/contact-us/doc/

Härmed försäkrar SUBARU CORPORATION att denna typ av radioutrustning överensstämmer med direktiv 2014/53/EU.
Den fullständiga texten till EU-försäkran om överensstämmelse finns på följande webbadress:
https://www.denso.com/global/en/contact-us/doc/

D01074

Hermed erklærer SUBARU CORPORATION, at radioudstyrstypen er i overensstemmelse med direktiv 2014/53/EU.
EU-overensstemmelseserklæringens fulde tekst kan findes på følgende internetadresse:
https://www.denso.com/global/en/contact-us/doc/

Hiermit erklärt SUBARU CORPORATION, dass der Funkanlagentyp der Richtlinie 2014/53/EU entspricht.
Der vollständige Text der EU-Konformitätserklärung ist unter der folgenden Internetadresse verfügbar:
https://www.denso.com/global/en/contact-us/doc/

Με την παρούσα ο/η SUBARU CORPORATION, δηλώνει ότι ο ραδιοεξοπλισμός πληροί την οδηγία 2014/53/ΕΕ.
Το πλήρες κείμενο της δήλωσης συμμόρφωσης ΕΕ διατίθεται στην ακόλουθη ιστοσελίδα στο διαδίκτυο:
https://www.denso.com/global/en/contact-us/doc/

Il fabbricante, SUBARU CORPORATION, dichiara che il tipo di apparecchiatura radio è conforme alla direttiva 2014/53/UE.
Il testo completo della dichiarazione di conformità UE è disponibile al seguente indirizzo Internet:
https://www.denso.com/global/en/contact-us/doc/

Por la presente, SUBARU CORPORATION declara que el tipo de equipo radioeléctrico es conforme con la Directiva 2014/53/UE.
El texto completo de la declaración UE de conformidad está disponible en la dirección Internet siguiente:
https://www.denso.com/global/en/contact-us/doc/

D01075

- CÒN TIẾP -

O(a) abaixo assinado(a) SUBARU CORPORATION declara que o presente tipo de equipamento de rádio está em conformidade com a Diretiva 2014/53/UE.
O texto integral da declaração de conformidade está disponível no seguinte endereço de Internet:
https://www.denso.com/global/en/contact-us/doc/

B'dan, SUBARU CORPORATION, niddikjara li dan it-tip ta' tagħmir tar-radju huwa konformi mad-Direttiva 2014/53/UE.
It-test kollu tad-dikjarazzjoni ta' konformità tal-UE huwa disponibbli f'dan l-indirizz tal-Internet li ġej:
https://www.denso.com/global/en/contact-us/doc/

Käesolevaga deklareerib SUBARU CORPORATION, et käesolev raadioseadme tüüp vastab direktiivi 2014/53/EL nõuetele.
ELi vastavusdeklaratsiooni täielik tekst on kättesaadav järgmisel internetiaadressil:
https://www.denso.com/global/en/contact-us/doc/

SUBARU CORPORATION igazolja, hogy a típusú rádióberendezés megfelel a 2014/53/EU irányelvnek.
Az EU-megfelelőségi nyilatkozat teljes szövege elérhető a következő internetes címen:
https://www.denso.com/global/en/contact-us/doc/

SUBARU CORPORATION týmto vyhlasuje, že rádiové zariadenie typu je v súlade so smernicou 2014/53/EÚ.
Úplné EÚ vyhlásenie o zhode je k dispozícii na tejto internetovej adrese:
https://www.denso.com/global/en/contact-us/doc/

D01076

Tímto SUBARU CORPORATION prohlašuje, že typ rádiového zařízení je v souladu se směrnicí 2014/53/EU.
Úplné znění EU prohlášení o shodě je k dispozici na této internetové adrese:
https://www.denso.com/global/en/contact-us/doc/

SUBARU CORPORATION potrjuje, da je tip radijske opreme skladen z Direktivo 2014/53/EU.
Celotno besedilo izjave EU o skladnosti je na voljo na naslednjem spletnem naslovu:
https://www.denso.com/global/en/contact-us/doc/

Aš, SUBARU CORPORATION, patvirtinu, kad radijo įrenginių tipas atitinka Direktyvą 2014/53/ES.
Visas ES atitikties deklaracijos tekstas prieinamas šiuo interneto adresu:
https://www.denso.com/global/en/contact-us/doc/

Ar šo SUBARU CORPORATION deklarē, ka radioiekārta atbilst Direktīvai 2014/53/ES.
Pilns ES atbilstības deklarācijas teksts ir pieejams šādā interneta vietnē:
https://www.denso.com/global/en/contact-us/doc/

SUBARU CORPORATION niniejszym oświadcza, że typ urządzenia radiowego jest zgodny z dyrektywą 2014/53/UE.
Pełny tekst deklaracji zgodności UE jest dostępny pod następującym adresem internetowym:
https://www.denso.com/global/en/contact-us/doc/

D01077

Hér með lýsir SUBARU CORPORATION yfir því að er í samræmi við grunnkröfur og aðrar kröfur, sem gerðar eru í tilskipun 2014/53/EU.
Samræmisyfirlýsing er einnig aðgengileg á eftirfarandi vefslóð:
https://www.denso.com/global/en/contact-us/doc/

SUBARU CORPORATION erklærer at er i overensstemmelse med direktiv 2014/53/EU.
Samsvarserklæringen i fulltekst er tilgjengelig på følgende internettadresse:
https://www.denso.com/global/en/contact-us/doc/

С настоящото SUBARU CORPORATION декларира, че този тип радиосъоръжение е в съответствие с Директива 2014/53/ЕС.
Цялостният текст на ЕС декларацията за съответствие може да се намери на следния интернет адрес:
https://www.denso.com/global/en/contact-us/doc/

Prin prezenta, SUBARU CORPORATION declară că tipul de echipamente radio este în conformitate cu Directiva 2014/53/UE.
Textul integral al declarației UE de conformitate este disponibil la următoarea adresă internet:
https://www.denso.com/global/en/contact-us/doc/

SUBARU CORPORATION ovime izjavljuje da je radijska oprema tipa u skladu s Direktivom 2014/53/EU.
Cjeloviti tekst EU izjave o sukladnosti dostupan je na sljedećoj internetskoj adresi:
https://www.denso.com/global/en/contact-us/doc/

D01078

Овиме, SUBARU CORPORATION изјављује да је радио опрема тип усаглашена са Директивом 2014/53/EU.
Цео текст ЕУ декларације о усаглашености доступам је на следећој интернет адреси:
https://www.denso.com/global/en/contact-us/doc/

Amb aquest document, SUBARU CORPORATION declara que el tipus d'equipament radioelèctric es conforme a la Directiva 2014/53/UE.
El text complet de la declaració UE de conformitat està disponible en la següent adreça d'Internet:
https://www.denso.com/global/en/contact-us/doc/

Işbu belge; SUBARU CORPORATION telsiz ekipmanı tipinin 2014/53/AB sayılı Direktif'e uygun olduğunu beyan eder.
AB uygunluk beyanının tam metni aşağıdaki internet adresinde mevcuttur:
https://www.denso.com/global/en/contact-us/doc/

Me anë të kësaj deklaratë, subjekti SUBARU CORPORATION deklaron se pajisjet radio është në përputhje me këtë rregull teknik për pajisjet radio dhe fundore të komunikimeve elektronike.
Teksti i plotë i Deklaratës së Konformitetit është i disponueshëm në adresën e mëposhtme të internetit:
https://www.denso.com/global/en/contact-us/doc

D01079

передавач: модель: SU19S-3
смугу радіочастот: 134.2 кГц
максимальну потужність
випромінювання (ERP): 6.195мВт
виробник: SUBARU CORPORATION
адреса: 1-1, Subaru-cho, Ota-shi, Gunma-ken, 373-8555, Japan

справжнім SUBARU CORPORATION заявляє, що тип радіообладнання відповідає Технічному регламенту радіообладнання;
повний текст декларації про відповідність доступний на веб-сайті за такою адресою:
https://www.denso.com/global/en/contact-us/doc/

D01080

– CONTINUED –

■ Thông tin về đơn vị nhập khẩu

Vương quốc Anh	Subaru (UK) Ltd	The Gate, International Drive, Solihull, B90 4WA, United Kingdom
Ireland	I.M. Automotive Ltd	IM House, NVD Complex, Browns Barn, Baldonnell, Co. Dublin, D22 AV20
Hà Lan	N.V. Subaru Benelux	Zwarteweg 88, 1431 VM AALSMEER, THE NETHERLANDS
Bỉ	N.V. Subaru Benelux	Leuvensesteenweg 555 B/1, 1930 Zaventem, Belgium
Luxembourg	N.V. Subaru Benelux	Leuvensesteenweg 555 B/1, 1930 Zaventem, Belgium
Pháp	SUBARU FRANCE S.A.S.	P.A. les Bethunes, 1, avenue de Fief, BP 432 Saint-Ouen l'Aumone, 95005 Cergy-Pontoise, France
Andorra	SUBARU FRANCE S.A.S.	P.A. les Bethunes, 1, avenue de Fief, BP 432 Saint-Ouen l'Aumone, 95005 Cergy-Pontoise, France
Thụy Điển	Subaru Nordic AB	Starrvägen 15 232 61 ARLÖV, Sweden
Đan Mạch	Subaru Nordic AB	Starrvägen 15 232 61 ARLÖV, Sweden

D01272

Phần Lan	Subaru Nordic AB	Starrvägen 15 232 61 ARLÖV, Sweden
Đức	SUBARU Deutschland GmbH	Emil-Frey-Strasse 6, 61169 Friedberg, Germany
Hy Lạp	PLEIADES MOTORS SA	286, Kifissias Ave., Chalandri 15232, Greece
Ý	Subaru Italia S. p. A.	20156 MILANO - Via Montefeltro, 6/A, Italia
Quần đảo Canaria	SUBARU ESPAÑA S.A.	Avenida de Bruselas No. 32, 28108 Alcobendas Madrid, Spain
Tây Ban Nha	SUBARU ESPAÑA S.A.	Avenida de Bruselas No. 32, 28108 Alcobendas Madrid, Spain
Malta	Liaco Limited	Lia buildings, Triq il-Mosta, Lija LJA9012, Malta
Estonia	Subaru Nordic AB	Starrvägen 15 232 61 ARLÖV, Sweden

D01251

- CÒN TIẾP -

Hungary	Emil Frey Import Kft.	Mogyoródi út 34-40, 1149, Budapest, Hungary
Slovakia	Mikona s.r.o.	Vajnorska 129, 831 04 Bratislava, Slovakia
Tiếng Séc	SUBARU ČR, s.r.o.	Pekarska 5, 155 00 Prague 5, Czech Republic
Slovenia	Subaru Italia S. p. A.	20156 MILANO - Via Montefeltro, 6/A, Italia
Lithuania	Subaru Nordic AB	Starrvägen 15 232 61 ARLÖV, Sweden
Latvia	Subaru Nordic AB	Starrvägen 15 232 61 ARLÖV, Sweden
Cộng hòa Síp	A. Stephanides & Son Automotive Ltd.	92 Athalassas Avenue, Strovolos 2024, Nicosia, Cyprus

D01114

Ba Lan	Subaru Import Polska sp. z o.o.	ul. Josepha Conrada 51, 31-357 Kraków, Poland
Iceland	BL ehf.	Sævarhöfða 2 - 110 Reykjavík, Iceland
Na Uy	Subaru Norge AS	Masteveien 4, Skytta, Kingdom of Norway
Bulgaria	Subaru Italia S. p. A.	20156 MILANO - Via Montefeltro, 6/A, Italia
Montenegro	NC.Kattamis(Serbia Montenegro)Ltd.,	59 Ayiou Nicplaou Str, Engomi, Nicosia, Republic of Cyprus
Croatia	Subaru Italia S. p. A.	20156 MILANO - Via Montefeltro, 6/A, Italia
Áo	Subaru Österreich	Michael-Walz-Gasse 18C 5020 Salzburg
Liechtenstein	SUBARU Schweiz AG	Emil-Frey-Strasse 2, CH-5745 Safenwil, Schweiz

D01252

- CÒN TIẾP -

Serbia	NC.Kattamis (Serbia Montenegro) Ltd.,	59 Ayiou Nicplaou Str, Engomi, Nicosia, Republic of Cyprus
Thổ Nhĩ Kỳ	Bayrur Motorlu Vasıtalar Ticaret A.Ş	Boyalı Köşk sok No:4/1 34345 Bebek Istanbul, Turkiye
Thụy Sĩ	SUBARU Schweiz AG	Emil-Frey-Strasse 2, CH-5745 Safenwil, Schweiz
Tahiti	Tahiti Automobiles	192, Avenue Georges Clemenceau - 98713 PAPEETE TAHITI
New Caledonia	ALMAMETO S.A	Complexe Edouard Pentecost - PK5 - BP 31280, 98895 Nouméa Cedex, New Caledonia
Ukraina	Subaru Ukraine LLC	9F Esplanadnaya Street 20, Kiev 01601
Đảo Man	Subaru (UK) Ltd	The Gate International Drive Solihull B90 4WA, United Kingdom
Quần đảo Eo Biển	Subaru (UK) Ltd	The Gate International Drive Solihull B90 4WA, United Kingdom

D01253

13-5. Thông tin kỹ thuật

■ Mẫu xe thị trường Singapore

▼ Chìa khóa

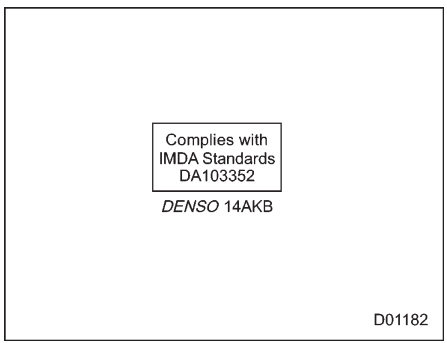

▼ Công tắc khóa điện (kiểu nút bấm)

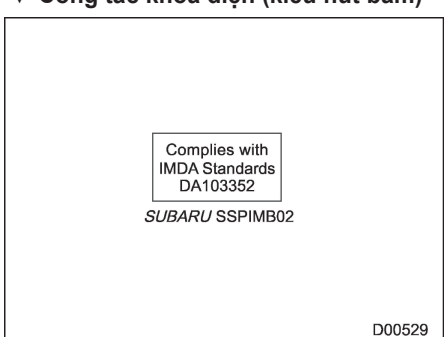

▼ Hệ thống cảm biến áp suất lốp

▽ Bộ phát tín hiệu



▼ Hệ thống phát hiện phương tiện phía sau (SRVD)

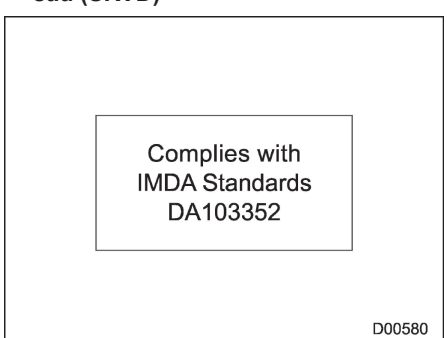

■ Mẫu xe tại thị trường Cộng hòa Dominica

⚠ THẬN TRỌNG

CẢNH BÁO FCC

Những thay đổi hoặc sửa đổi mà bên chịu trách nhiệm tuân thủ không chấp thuận rõ ràng có thể khiến người dùng mất quyền vận hành thiết bị.

LƯU Ý

Thiết bị này tuân thủ phần 15 của Quy tắc của FCC. Hoạt động phải tuân theo hai điều kiện sau: (1) Thiết bị này không gây nhiễu có hại và (2) thiết bị này phải chấp nhận mọi nhiễu nhận được, kể cả nhiễu có thể gây ra hoạt động không mong muốn.

▼ Chìa khóa thông minh

FCC ID: HYQ14AKB

▼ Chìa khoá thông minh với hệ thống khởi động bằng nút nhấn

FCC ID: Y8PSU19S-3

- CÒN TIẾP -

▼ Hệ thống chống trộm đối với mẫu xe khởi động bằng nút bấm, không cần chìa khóa

FCC ID: Y8PSSPIMB02

▼ Bộ sạc không dây

FCC ID: ACJ932AF2201

⚠ THẬN TRỌNG

Thiết bị này đã được thử nghiệm và chứng minh là tuân thủ các giới hạn đối với bộ sạc không dây theo phần 18 của Quy định FCC.

Thiết bị này tạo ra, sử dụng và có thể phát ra năng lượng tần số vô tuyến. Nếu không được lắp đặt và sử dụng theo hướng dẫn, thiết bị có thể gây nhiễu có hại cho liên lạc vô tuyến.

Tuy nhiên, không có gì đảm bảo rằng sẽ không xảy ra nhiễu trong một môi trường cụ thể.

Nếu thiết bị này gây nhiễu có hại cho liên lạc vô tuyến, có thể xác định bằng cách tắt và bật thiết bị, người dùng được khuyến khích thử khắc phục nhiễu bằng một hoặc nhiều biện pháp sau:

- Chỉnh hướng hoặc đổi vị trí của ăng-ten thu.

- Tăng khoảng cách giữa thiết bị và bộ thu.

- Kết nối thiết bị vào ổ cắm trên mạch khác với mạch mà bộ thu được kết nối.

Thiết bị này tuân thủ các giới hạn phơi nhiễm bức xạ của FCC quy định cho môi trường không được kiểm soát và đáp ứng Nguyên tắc về phơi nhiễm tần số vô tuyến (RF) của FCC. Thiết bị này phải được lắp đặt và vận hành sao cho bộ tản nhiệt cách xa cơ thể người ít nhất 20 cm.

LƯU Ý

Thiết bị này tuân thủ phần 15 của Quy tắc của FCC. Hoạt động phải tuân theo hai điều kiện sau: (1) Thiết bị này không gây nhiễu có hại và (2) thiết bị này phải chấp nhận mọi nhiễu nhận được, kể cả nhiễu có thể gây ra hoạt động không mong muốn.

■ Mẫu xe tại thị trường Cộng hòa Guatemala

▼ Bộ sạc không dây

FCC ID: ACJ932AF2201

⚠ THẬN TRỌNG

THẬN TRỌNG THEO FCC

Những thay đổi hoặc sửa đổi mà bên chịu trách nhiệm tuân thủ không chấp thuận rõ ràng có thể khiến người dùng mất quyền vận hành thiết bị.

Thiết bị này đã được thử nghiệm và chứng minh là tuân thủ các giới hạn đối với bộ sạc không dây theo phần 18 của Quy định FCC.

Thiết bị này tạo ra, sử dụng và có thể phát ra năng lượng tần số vô tuyến. Nếu không được lắp đặt và sử dụng theo hướng dẫn, thiết bị có thể gây nhiễu có hại cho liên lạc vô tuyến.

Tuy nhiên, không có gì đảm bảo rằng sẽ không xảy ra nhiễu trong một môi trường cụ thể.

Nếu thiết bị này gây nhiễu có hại cho liên lạc vô tuyến, có thể xác định bằng cách tắt và bật thiết bị, người dùng được khuyến khích thử khắc

phục nhiễu bằng một hoặc nhiều biện pháp sau:

- Chỉnh hướng hoặc đổi vị trí của ăng-ten thu.

- Tăng khoảng cách giữa thiết bị và bộ thu.

- Kết nối thiết bị vào ổ cắm trên mạch khác với mạch mà bộ thu được kết nối.

Thiết bị này tuân thủ các giới hạn phơi nhiễm bức xạ của FCC quy định cho môi trường không được kiểm soát và đáp ứng Nguyên tắc về phơi nhiễm tần số vô tuyến (RF) của FCC. Thiết bị này phải được lắp đặt và vận hành sao cho bộ tản nhiệt cách xa cơ thể người ít nhất 20 cm.

LƯU Ý

Thiết bị này tuân thủ phần 15 của Quy tắc của FCC. Hoạt động phải tuân theo hai điều kiện sau: (1) Thiết bị này không gây nhiễu có hại và (2) thiết bị này phải chấp nhận mọi nhiễu nhận được, kể cả nhiễu có thể gây ra hoạt động không mong muốn.

■ Mẫu xe thị trường Việt Nam

▼ Hệ thống cảm biến áp suất lốp

▽ Bộ phát tín hiệu

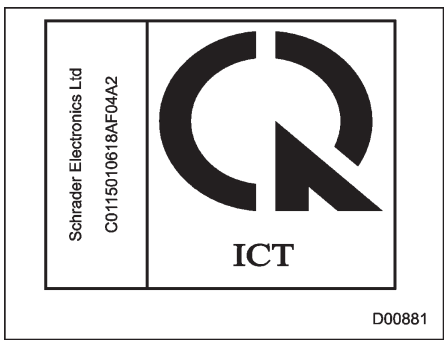

▼ Hệ thống phát hiện phương tiện phía sau (SRVD)

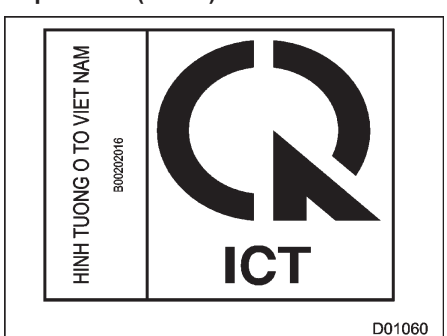

▼ Chìa khóa thông minh

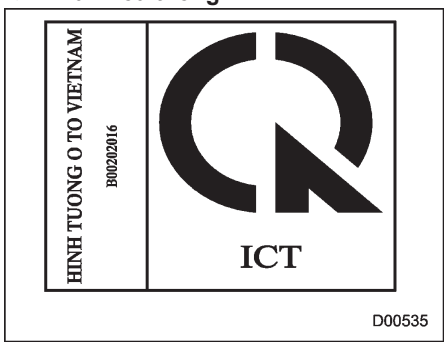

▼ Chìa khoá thông minh với hệ thống khởi động bằng nút nhấn

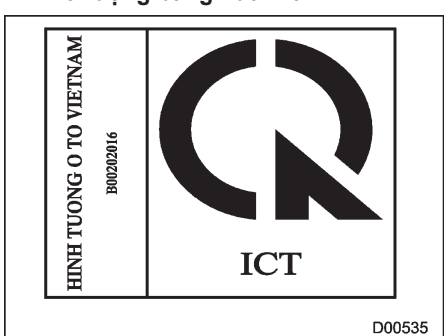

- CÒN TIẾP -

▼ **Hệ thống chống trộm đối với mẫu xe khởi động bằng nút bấm, không cần chìa khóa**

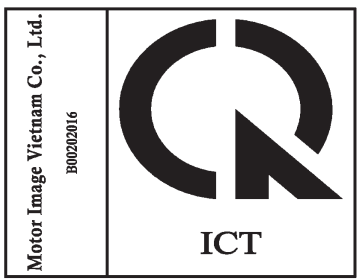

D00534

■ Mẫu xe thị trường Philipine

▼ **Hệ thống phát hiện phương tiện phía sau (SRVD)**



D00730

■ Mẫu xe thị trường Đài Loan

▼ **Hệ thống theo dõi áp suất lốp xe**

取得審驗證明之低功率射頻器材，非經核准，公司、商號或使用者均不得擅自變更頻率、加大功率或變更原設計之特性及功能。低功率射頻器材之使用不得影響飛航安全及干擾合法通信；經發現有干擾現象時，應立即停用，並改善至無干擾時方得繼續使用。前述合法通信，指依電信管理法規定作業之無線電通信。低功率射頻器材須忍受合法通信或工業、科學及醫療用電波輻射性電機設備之干擾。

D01216

▼ **Chìa khóa thông minh**

取得審驗證明之低功率射頻器材，非經核准，公司、商號或使用者均不得擅自變更頻率、加大功率或變更原設計之特性及功能。低功率射頻器材之使用不得影響飛航安全及干擾合法通信；經發現有干擾現象時，應立即停用，並改善至無干擾時方得繼續使用。前述合法通信，指依電信管理法規定作業之無線電通信。低功率射頻器材須忍受合法通信或工業、科學及醫療用電波輻射性電機設備之干擾。

D01185

▼ **Hệ thống khởi động bằng nút bấm, không cần chìa khóa**

取得審驗證明之低功率射頻器材，非經核准，公司、商號或使用者均不得擅自變更頻率、加大功率或變更原設計之特性及功能。低功率射頻器材之使用不得影響飛航安全及干擾合法通信；經發現有干擾現象時，應立即停用，並改善至無干擾時方得繼續使用。前述合法通信，指依電信管理法規定作業之無線電通信。低功率射頻器材須忍受合法通信或工業、科學及醫療用電波輻射性電機設備之干擾。

D01186

▼ **Hệ thống chống trộm đối với mẫu xe khởi động bằng nút bấm, không cần chìa khóa**

取得審驗證明之低功率射頻器材，非經核准，公司、商號或使用者均不得擅自變更頻率、加大功率或變更原設計之特性及功能。低功率射頻器材之使用不得影響飛航安全及干擾合法通信；經發現有干擾現象時，應立即停用，並改善至無干擾時方得繼續使用。前述合法通信，指依電信管理法規定作業之無線電通信。低功率射頻器材須忍受合法通信或工業、科學及醫療用電波輻射性電機設備之干擾。

D01188

- CÒN TIẾP -

▼ Hệ thống phát hiện phương tiện phía sau (SRVD)

取得審驗證明之低功率射頻器材，非經核准，公司、商號或使用者均不得擅自變更頻率、加大功率或變更原設計之特性及功能。低功率射頻器材之使用不得影響飛航安全及干擾合法通信；經發現有干擾現象時，應立即停用，並改善至無干擾時方得繼續使用。前述合法通信，指依電信管理法規定作業之無線電通信。低功率射頻器材須忍受合法通信或工業、科學及醫療用電波輻射性電機設備之干擾。

D01173

▼ Thiết bị USB AUX

商品名稱：AUX USB BOX 型號：EF-3271, EF-3272, EF-3274, EF-3275
最高工作溫度：80℃
額定電壓：DC 12V 消耗電力：5.5A
Faurecia Clarion Electronics Co., Ltd.
台灣速霸陸股份有限公司 桃園市中壢區永福里東園路38之2號 03-435-7088
https://www.clarion.com/tw/zh/product-compliance/subaru/RoHS/EF3271/index.html

D01279

■ Mẫu xe thị trường Argentina

▼ Chìa khóa thông minh

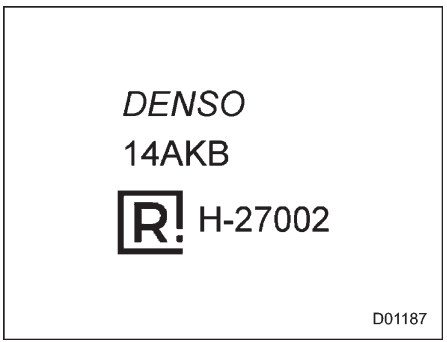

D01187

▼ Hệ thống phát hiện phương tiện phía sau (SRVD)

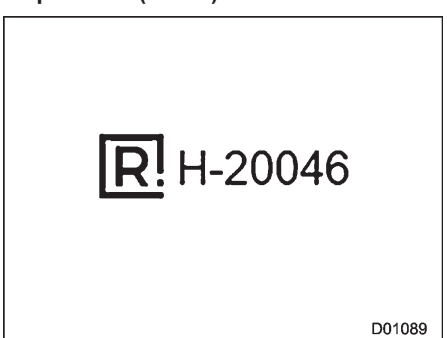

D01089

▼ **Hệ thống cảm biến áp suất lốp**

▽ **Bộ phát tín hiệu**

ID CNC: H-16483

■ Mẫu xe thị trường Jamaica

▼ **Chìa khóa thông minh**

Sản phẩm này đã được phê duyệt bởi Jamaica: SMA-14AKB.

▼ **Chìa khoá thông minh với hệ thống khởi động bằng nút nhấn**

Sản phẩm này đã được phê duyệt bởi Jamaica: SMA-SU19S-3.

▼ **Hệ thống chống trộm đối với mẫu xe khởi động bằng nút bấm, không cần chìa khóa**

Sản phẩm này đã được phê duyệt bởi Jamaica: Định danh của thiết bị được đặt trên sản phẩm.

▼ **Hệ thống mở khoá từ xa**

Sản phẩm này đã được phê duyệt bởi Jamaica: SMA-“TB1G077”.

Sản phẩm này đã được phê duyệt bởi Jamaica: SMA-“TD1G141”.

▼ **Bộ sạc không dây**

Sản phẩm này chứa Loại được phê duyệt bởi Jamaica: SMA-AF2201.

■ Mẫu xe thị trường Nam Phi

▼ **Chìa khóa thông minh**

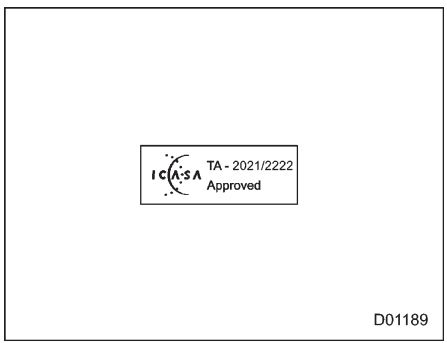

▼ **Hệ thống phát hiện phương tiện phía sau (SRVD)**

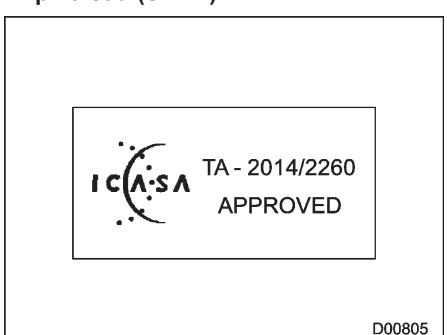

- CÒN TIẾP -

■ Mẫu xe thị trường Kazakhstan

▼ Hệ thống theo dõi áp suất lốp xe

▽ Bộ phát tín hiệu



▽ Bộ nhận tín hiệu



▼ Thiết bị USB AUX

EAC

EF-3280、EF-3281
Faurecia Clarion Electronics Co., Ltd./ SUBARU
MADE IN JAPAN / THAILAND
Faurecia Clarion Electronics Co., Ltd. 7-2 SHINTOSHIN, CHUO-KU, SAITAMA-SHI, SAITAMA, JAPAN
Компания: ООО Генмарком Адрес: г. Ереван, ул. Н. Тигранян 11/18, Армения Регистрационный номер комании: 282.110.06803
AUX USB BOX
Правила и условия безопасной эксплуатации (использования): в соответствии с инструкцией по эксплуатации
Правила и условия монтажа: Монтаж и подключение оборудования производится в сервисных центрах или у авторизованных дилеров
Правила и условия перевозки (транспортирования): Перевозка и транспортировка оборудования допускается только в установленном на автотранспортное средство виде
Информацию о мерах при неисправности оборудования: В случае обнаружения неисправности оборудования: — выключите оборудование, — обратитесь в сервисный центр или к авторизованному дилеру для получения консультации или ремонта оборудования
Месяц и год изготовления низковольтного оборудования: Дата изготовления указана на маркировке оборудования

D01233

■ Mẫu xe thị trường Paraguay

▼ Sạc không dây

Nhà cung cấp: Tokyo Motors S.A

Địa chỉ: Avenida Eusebio Ayala 4649, KM 5 1/2, Asuncion, Cộng hòa Paraguay

▼ Chìa khóa

CONATEL

NR:2021-09-I-0580
DENSO 14AKB

D01190

Nhà cung cấp: Tokyo Motors S.A

Địa chỉ: Avenida Eusebio Ayala 4649, KM 5 1/2, Asuncion, Cộng hòa Paraguay

▼ Hệ thống khởi động bằng nút bấm, không cần chìa khóa

Nhà cung cấp: Tokyo Motors S.A

Địa chỉ: Avenida Eusebio Ayala 4649, KM 5 1/2, Asuncion, Cộng hòa Paraguay

- CÒN TIẾP -

▼ **Hệ thống chống trộm đối với mẫu xe khởi động bằng nút bấm, không cần chìa khóa**

Nhà cung cấp: Tokyo Motors S.A

Địa chỉ: Avenida Eusebio Ayala 4649, KM 5 1/2, Asuncion, Cộng hòa Paraguay

▼ **Hệ thống phát hiện phương tiện phía sau (SRVD)**



Nhà cung cấp: Tokyo Motors S.A

Địa chỉ: Avenida Eusebio Ayala 4649, KM 5 1/2, Asuncion, Cộng hòa Paraguay

▼ **Hệ thống mã hóa động cơ cho xe có "Chìa khoá thông minh với khởi động bằng nút nhấn"**

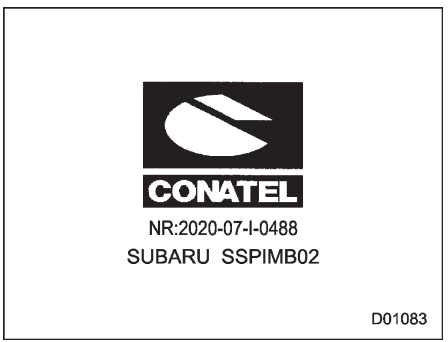

Nhà cung cấp: Tokyo Motors S.A

Địa chỉ: Avenida Eusebio Ayala 4649, KM 5 1/2, Asuncion, Cộng hòa Paraguay

▼ **Hệ thống theo dõi áp suất lốp xe**

▽ **Bộ phát tín hiệu**



■ Mẫu xe thị trường Bahrain

▼ Hệ thống theo dõi áp suất lốp

▽ Bộ phát tín hiệu

SCHRADER ELECTRONICS

MẪU: SHR3

▽ Bộ nhận tín hiệu

ALPS ELECTRIC CO., LTD.

MẪU: TD1G141

▼ Hệ thống phát hiện phương tiện phía sau (SRVD)

Thiết bị được xác định tại đây được chấp thuận sử dụng theo các quy tắc sau.

1. Thiết bị này không được gây nhiễu có hại cho dịch vụ khác.
2. Thiết bị này có thể gây nhiễu có hại và chủ sở hữu thiết bị này không được yêu cầu bảo vệ.

■ Mẫu xe thị trường Úc/ New Zealand

▼ Hệ thống phát hiện phương tiện phía sau(SRVD)

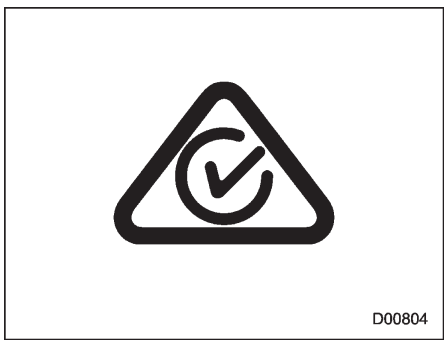

D00804

■ Mẫu xe thị trường Ukraine

▼ Hệ thống cảm biến áp suất lốp

▽ Bộ phát tín hiệu



D00930

▼ Hệ thống phát hiện phương tiện phía sau (SRVD)



D00870

- CÒN TIẾP -

справжнім (найменування виробника ADC Automotive Distance Control Systems GmbH) заявляє, що тип радіообладнання (позначення типу радіообладнання SRR3-A) відповідає Технічному регламенту радіообладнання;

повний текст декларації про відповідність доступний на веб-сайті за такою адресою:
http://continental.automotive-approvals.com/

D00909

SRR3-A đã được đăng ký với: UA RF: 1CONT 0006

▼ Bộ sạc không dây

Бездротовий зарядний пристрій смугу радіочастот, в якій працює радіообладнання: 119.3-128.6kHz максимальну потужність випромінювання в смузі радіочастот, в якій працює радіообладнання: 10W
моделі №.AF2201
справжнім Panasonic Automotive Systems Co.,Ltd заявляє, що тип радіообладнання AF2201 відповідає Технічному регламенту радіообладнання; повний текст декларації про відповідність доступний на веб-сайті за такою адресою: https://service.panasonic.ua/ (розділ «Технічне регулювання»)

D01231

■ Mẫu xe thị trường Oman

▼ Hệ thống theo dõi áp suất lốp xe

▽ Bộ phát tín hiệu

OMAN TRA
TA-R/3416/16
D080134

D00523

▽ Bộ nhận tín hiệu

OMAN-TRA
D090024
TRA/TA-R/5587/18

D01026

■ Mẫu xe thị trường UAE

▼ Hệ thống theo dõi áp suất lốp xe

▽ Bộ phát tín hiệu

TRA
REGISTERED No:
ER47291

DEALER No:
DA0047074

D00593

■ Mẫu xe thị trường Indonesia

▼ Hệ thống phát hiện phương tiện phía sau (SRVD)

88918/SDPPI/2023

13315

D01257

■ Mẫu xe thị trường Mexico

▼ Chìa khóa thông minh

Este equipo opera a título secundario, consecuentemente, debe aceptar interferencias perjudiciales incluyendo equipos de la misma clase y puede no causar interferencias a sistemas operando a título primario.

IFT RCPDE1421-4665
14AKB
DENSO

D01212

▼ Hệ thống khởi động bằng nút bấm, không cần chìa khóa

Este equipo opera a título secundario, consecuentemente, debe aceptar interferencias perjudiciales incluyendo equipos de la misma clase y puede no causar interferencias a sistemas operando a título primario.

D01209

- CÒN TIẾP -

▼ Hệ thống mã hóa động cơ

Este equipo opera a título secundario, consecuentemente, debe aceptar interferencias perjudiciales incluyendo equipos de la misma clase y puede no causar interferencias a sistemas operando a título primario.

D01195

▼ Hệ thống cảm biến áp suất lốp

▽ Bộ phát tín hiệu

IFETEL : RLVSCSH20-2200
"La operación de este equipo está sujeta a las siguientes dos condiciones: (1) es posible que este equipo o dispositivo no cause interferencia perjudicial y (2) este equipo o dispositivo debe aceptar cualquier interferencia, incluyendo la que pueda causar su operación no deseada."

D01126

▽ Bộ nhận tín hiệu

IFETEL RLVSUTD18-0302
SUBARU
MODEL:TD1G141
La operación de este equipo está sujeta a las siguientes dos condiciones: (1) es posible que este equipo o dispositivo no cause interferencia perjudicial y (2) este equipo o dispositivo debe aceptar cualquier interferencia, incluyendo la que pueda causar su operación no deseada.
IFETEL RLVSUTD18-0302

D01127

▼ Hệ thống phát hiện phương tiện phía sau (SRVD)

Certificado de homologacion:
RLVCOSR15-0442

Continental SRR3-A

Este equipo opera a titulo secundario, consecuentemente, debe aceptar interferencias perjudiciales incluyendo equipos de la misma clase y puede no causar interferencias a sistemas operando a titulo primario.

702185

Hướng dẫn sử dụng này gồm danh mục bộ phận xe (có hình minh họa). Nếu bạn gặp khó khăn khi tìm mục mình cần trong danh mục, hãy thử dùng danh mục có hình minh họa.

Danh mục bộ phận xe (có hình minh họa) 23

A

Danh sách chữ viết tắt 4
Hệ thống chống bó cứng phanh (ABS) 303
  Đèn cảnh báo ABS 157
Chìa khóa thông minh 106, 438
  Đèn cảnh báo chìa khóa thông minh 163
Lắp đặt phụ kiện 493
Ổ cắm điện phụ kiện 276
Lọc gió 471
Điều hòa không khí
  Hoạt động của điều hòa không khí tự động 257
  Điều hòa không khí chỉnh tay 259
Hệ thống lọc không khí 264
Lựa chọn chế độ luồng gió 259
Hướng dẫn lái xe có AWD 393
  Đèn cảnh báo hệ thống dẫn động tất cả các bánh 161
Bánh xe hợp kim 465
  Vệ sinh bánh xe hợp kim 424
Ăng ten
  Ăng ten trên nóc 268
Tựa 41
Gạt tàn 288
Tay nắm 283
Âm thanh
  Ăng ten 268
  Bộ âm thanh 268
Chức năng hủy làm giảm độ sáng tự động 148
Đèn chiếu sáng tự động bật/tắt 225
  Cảm biến 227
Hệ thống tự động dừng/ khởi động 335
  Đèn cảnh báo 170
  Đèn báo không phát hiện hoạt động 170, 339
  Đèn báo TẮT 170
  Đèn báo BẬT/TẮT 187, 213
  Đèn báo cảnh báo 170, 338
Giữ phanh tự động
  Chức năng giữ phanh tự động 326
  Đèn báo Chức năng giữ phanh tự động 160
  Biểu tượng Giữ phanh tự động 187, 213
Gương chống chói tự động 246
Bộ điều chỉnh góc chiếu đèn pha tự động 233
  Đèn cảnh báo hệ thống tự động điều chỉnh góc chiếu đèn pha. 169
Cần gạt mưa và bộ rửa kính 240
  Cảm biến 241
  Điều khiển độ nhạy của cảm biến 234
Hộp số tự động
  Dầu hộp số 473, 509
  Đèn cảnh báo nhiệt độ dầu hộp số 155

B

Ắc quy
  Chức năng hạn chế cạn ắc quy 127, 143
  Mồi khởi động 428
  Thay pin của chìa khóa thông minh 119, 500
  Ắc quy của xe 490
Cảnh báo điểm mù 354
Đệm nâng 69

Ghế nâng ... 69
Khay đựng cốc ... 275
Phanh ... 310
Lái xe với má phanh mới ... 576
Đĩa phanh ... 510
Đèn cảnh báo độ mòn má phanh đĩa ... 312
Dầu phanh ... 474, 509
Má phanh ... 476
Đỗ xe ... 323
Bàn đạp phanh ... 475
Hướng dẫn ... 310
Hệ thống phanh ... 311
Hệ thống hỗ trợ/Hệ thống trợ lực ... 311
Đèn cảnh báo ... 157
Bóng đèn
Sơ đồ ... 511
Thay thế ... 494

C
Camera
Màn hình quan sát nhiều phía ... 340
Camera quan sát phía sau ... 349
Khu vực chở hàng/khoang hành lí
Tấm che ... 285
Đèn ... 271, 494
Móc chằng ... 287
Bầu lọc khí thải ... 389
Bệ tỳ tay ... 273
Màn hình thông tin trung tâm (CID) ... 182
Mẫu xe trang bị màn hình 11,6 inch ... 184
Vệ sinh ... 451
Tắt màn hình ... 188, 211
Mẫu xe trang bị màn hình kép 7,0 inch ... 207
Thay
Nước làm mát ... 471
Dầu bôi trơn và bộ lọc dầu bôi trơn động cơ ... 445
Flat tire ... 415
Nước rửa kính ... 485
Đèn báo sạc ắc quy ... 154
Đèn báo kiểm tra động cơ/Đèn báo sự cố ... 153
Kiểm tra
Mức nước làm mát ... 470
Mức dầu (dầu phanh) ... 474
Mức nước (nước rửa kính) ... 485
Mức dầu (dầu bôi trơn động cơ) ... 466
Ghế an toàn trẻ em ... 54
Lắp đặt đệm nâng ... 69
Lắp đặt ghế nâng ... 69
Lắp đặt bằng thanh neo ISOFIX ... 70
Lắp đặt dây đai an toàn ... 65
Thanh neo ISOFIX ... 70
Điểm neo ... 73
An toàn cho trẻ em ... 5
Khóa an toàn ... 130
Chuông
Dây đai an toàn ... 44, 149
Vệ sinh
Bánh xe hợp kim ... 448
Bánh xe nhôm ... 448
Màn hình thông tin trung tâm ... 451
Chăm sóc ngoại thất ... 446

Nội thất 449
Lưới thông gió 262
Hệ thống điều hòa không khí 252
Tự động 257
Chỉnh tay 259
Đồng hồ 220
Móc áo 283
Màn hình cụm đồng hồ (màn hình màu LCD) 174
Hộp số biến thiên vô cấp 302
Dầu 473, 509
Đèn cảnh báo nhiệt độ dầu hộp số (AT OIL TEMP) 155
Nước làm mát 470, 509
Thay 471
Đồng hồ đo nhiệt độ 147
Hệ thống làm mát 469
Đèn cua 232
Chống ăn mòn 448
Kiểm soát hành trình 331
Nút HỦY 333
Đèn báo 169, 332, 335
Công tắc chính 332
Công tắc "RES/SET" 332, 334
Đèn báo kiểm soát hành trình 332
Ngăn đựng cốc 274
Ghế trước 274
Ghế sau 275

D

Hệ thống đèn chạy ban ngày 230
Hệ thống sưởi kính 244
Làm tan băng 262
Hệ thống làm tan băng 244
Dầu bộ vi sai cầu 474, 508
Kích thước 504
Tắt màn hình 188, 211
Đèn trần 270, 494
Cửa
Khóa 124
Đèn báo mở cửa 161
Chức năng lựa chọn mở khóa cửa 112
Hệ thống khóa kép 128
Đồng hồ đo hai hành trình 146
Dây cu-roa 473
Hệ thống giám sát người lái xe/Hệ thống cảnh báo người lái 203, 374
Đèn báo TẮT 173, 381
Đèn báo hoạt động 172, 381
Đăng ký người dùng 203
Đèn báo tạm dừng hoạt động 173, 381
Đèn cảnh báo 173, 381
Lái xe
Mẫu xe được trang bị hệ thống dẫn động tất cả các bánh (AWD) 393
Đèn cảnh báo hệ thống dẫn động tất cả các bánh 161
Điện thoại xe hơi/ điện thoại di động 8
Khi dùng thức uống có cồn 7
Khi dùng thuốc 7
Ở nước ngoài 392
Trên địa hình khác 394
Với thú cưng 8
Trên đường có tuyết và băng 398
Hướng dẫn 307, 388, 393
Khi mệt mỏi hoặc buồn ngủ 7
Vào mùa đông 396

Hệ thống điện 510
Hệ thống phân bổ lực phanh điện tử (EBD) 314
Cảnh báo 158
Phanh tay điện tử 323, 438
Chức năng nhả tự động bằng bàn đạp ga 325
Đèn báo 159, 323
Công tắc 323
Đèn cảnh báo 158, 329
Khoá đai khẩn cấp (ELR) 43
Tín hiệu dừng khẩn cấp 312
Động cơ 504
Tổng quan về khoang động cơ 465
Nước làm mát 470, 509
Khí thải động cơ (cacbon monoxit) 6, 388
Nắp Capo 463
Đèn cảnh báo nắp capo mở 161
Núm mở nắp capo 463
Đèn cảnh báo mức đầu động cơ thấp 154
Dầu bôi trơn động cơ 466, 506
Động cơ quá nhiệt 432
Khởi động và dừng 298
Chăm sóc ngoại thất 446

F

Bộ sửa chữa lốp thủng 421
Dữ liệu kỹ thuật của máy nén khí 427
Lốp thủng 415
Thảm sàn 284
Dầu 509
Dầu phanh 474
Dầu hộp số biến thiên vô cấp 473
Đèn sương mù 235
Đèn báo đèn sương mù (phía trước) 170
Đèn báo đèn sương mù (phía sau) 170
Công tắc 235
Phía trước
Dầu bộ vi sai cầu trước 474, 508
Đèn sương mù phía trước 235
Đèn báo đèn sương mù phía trước 170
Công tắc đèn sương mù phía trước 235
Đèn báo túi khí trước BẬT và TẮT của ghế hành khách phía trước 152
Đèn cảnh báo dây đai an toàn ghế hành khách 149
Đèn báo rẽ phía trước 494
Thông tin về xe cắt ngang phía trước 347
Ghế trước 30
Điều chỉnh góc đệm ghế 33
Điều chỉnh trượt lên xuống 32, 33
Điều chỉnh tấm tựa đầu 34
Bộ sưởi 35
Ghế chỉnh tay 32
Ghế điện 33
Ngả lưng 33
Bộ sưởi ghế 35
Điều chỉnh chiều cao ghế 433
Nhiên liệu 293, 505
Đèn báo mức tiêu thụ nhiên liệu 179
Gợi ý tiết kiệm nhiên liệu 388
Nắp che và nắp đậy bình nhiên liệu 294
Đồng hồ nhiên liệu 146
Đèn cảnh báo mức nhiên liệu thấp 160
Yêu cầu về nhiên liệu 293, 505
Dung tích bình xăng 505
Cầu chì 492

G
Bộ lọc khí thải động cơ xăng 390
Đèn cảnh báo bộ lọc khí thải động cơ xăng 172, 390
Đèn báo chuyển số 11, 307
Cốp phụ 272

H
Đèn nhấp nháy cảnh báo nguy hiểm 144, 412
Điều chỉnh tấm tựa đầu
Ghế trước 34
Ghế sau.. 39
Đèn chiếu sáng 225, 494
Điều chỉnh góc chiếu đèn pha 233
Thay bóng đèn 494
Công suất bóng đèn 511
Công tắc điều khiển đèn 225
Đèn chiếu sáng nhấp nháy 228
Đèn báo 170
Cài đặt trì hoãn tắt đèn chiếu sáng 226
Đèn cảnh báo 169, 494
Bộ rửa đèn chiếu sáng 243
Hệ thống sưởi tay lái 249
Hệ thống hỗ trợ đèn pha thông minh 228
Chức năng 228
Đèn báo 169
Thay đổi chiếu sáng xa/gần (làm mờ) 227
Chức năng hỗ trợ đỗ đèo 317, 320
Đèn báo 171, 320
Hệ thống hỗ trợ khởi hành ngang dốc 330
Móc
Móc chằng hàng hóa 287
Móc áo 283
Móc treo đồ 285
Móc kéo và móc chằng 433
Còi 250

I
Đèn cảnh báo đường trơn trượt 171
Điều chỉnh độ chiếu sáng 147
Hệ thống mã hóa động cơ 120
Đèn báo 168
Đèn báo
Đèn báo Hệ thống tự động dừng/ khởi động 170, 335
Đèn báo không phát hiện hoạt động 170, 339
Đèn báo Hệ thống tự động dừng/khởi động TẮT. 170, 338
Đèn báo chức năng giữ phanh tự động 170, 316
Đèn báo phanh tay điện tử. 160, 326
Đèn báo kiểm soát hành trình 169, 332
Cài đặt kiểm soát hành trình 332
Đèn báo mở cửa 161
Đèn báo hệ thống giám sát người lái xe TẮT. 173, 381
Đèn báo hệ thống giám sát người lái xe
đang hoạt động 172, 381
Đèn báo hệ thống giám sát người lái xe
tạm dừng hoạt động 173, 381
Đèn báo phanh tay điện tử 159, 323
Đèn báo chức năng Thông tin về
xe cắt ngang phía trước TẮT 347
Đèn báo đèn sương mù phía trước 170, 235
Đèn báo túi khí trước BẬT và TẮT của
ghế hành khách phía trước 152
Đèn báo đèn chiếu sáng 170
Đèn báo chiếu xa 169, 225
Đèn báo chức năng hỗ trợ đèn pha thông minh 169, 228
Đèn báo chức năng hỗ trợ đỗ đèo 171, 320
Đèn báo Hệ thống mã hóa động cơ 168

Chế độ Intelligent (I) 168, 308
Đèn báo sự cố 153
Đèn báo hệ thống Phanh tự động khi lùi (RAB) TẮT 172, 365, 372
Đèn báo đèn sương mù phía sau 170, 235
Đèn báo Hệ thống mã hóa động cơ 168
Đèn báo vị trí cần số/vị trí tay số 11, 168
Đèn báo SI-DRIVE 168, 308
Đèn báo âm thanh cảnh báo radar TẮT 173
Chế độ Sport (S) 168, 309
Đèn báo đèn chiếu sáng SRH điều chỉnh theo góc lái TẮT 169
Đèn báo Hệ thống phát hiện phương tiện phía sau (SRVD) 368
Đèn báo Hệ thống phát hiện phương tiện phía sau (SRVD) TẮT 171, 360
Đèn báo rẽ 169
Đèn báo Hệ thống kiểm soát cân bằng thân xe (VDC) đang tắt 163, 315
Đèn báo Hệ thống kiểm soát cân bằng thân xe (VDC) đang hoạt động 162, 315
Chế độ X-MODE 171, 318
Gương bên trong 246
Đèn nội thất 270
Thanh neo ISOFIX 70

J

Kích nâng và tay kích nâng 414
Jack-up point 415
Mỗi khởi động 428

K

Chìa khóa
Chìa khóa thông minh 106, 121
Bảng mã số chìa khóa 119
Thay chìa khóa 120
Chức năng mở khóa từ xa 109
Chìa khóa thông minh với hệ thống khởi động bằng nút nhấn 106
Vô hiệu hóa chức năng mở cửa không cần chìa khóa 116
Khóa và mở khóa 109
Chuông cảnh báo và đèn cảnh báo 119, 163
Khi chìa khóa thông minh hoạt động không đúng cách 119, 438
Hệ thống mở khóa từ xa 121

L

Chức năng Hỗ trợ chuyển làn (LCA) 355
Bộ cơ cấu căng dây thắt lưng 52
Ghế da 450
Đèn cảnh báo đèn chiếu sáng LED 169, 494
Đèn chiếu sáng LED 494
Đèn biển số xe 498
Đèn
Đèn lùi xe 498, 512
Đèn khoang hành lí 271, 494, 512
Công tắc điều khiển đèn 225
Hệ thống đèn chạy ban ngày 230
Đèn trần xe 270, 494, 512
Đèn sương mù phía trước 235
Đèn phía trước 225, 494
Đèn báo rẽ phía trước 236, 494
Đèn báo dừng gắn trên cao 512
Đèn biển số xe 498, 512
Đèn bản đồ 270, 494, 512
Đèn gương chiếu hậu bên ngoài 512
Cụm đèn phía sau 496, 512

Đèn sương mù phía sau 235, 512
Đèn báo rẽ phía sau 236, 496, 512
Đèn báo dừng 512
Đèn hậu và đèn báo dừng 512
Đèn báo rẽ 494, 512
Đèn gương trang điểm 271, 494, 512
Xếp đồ lên xe 400
Đèn cảnh báo mức nhiên liệu thấp 160
Đèn cảnh báo áp suất lốp thấp 155, 321

M

Bảo dưỡng
Lưu ý an toàn khi bảo dưỡng 459
Lịch bảo dưỡng 455
Bảo dưỡng dây đai an toàn 50
Hướng dẫn bảo dưỡng 461
Dụng cụ bảo dưỡng 414
Đèn báo sự cố (Đèn báo kiểm tra động cơ) 153
Chỉnh tay
Điều hòa không khí chỉnh tay 259
Bộ điều chỉnh góc chiếu đèn pha thủ công 233
Chọn chế độ số tay (Hộp số biến thiên vô cấp) 306
Ghế chỉnh tay 32
Đèn bản đồ 262, 474, 492
Đồng hồ đo và máy đo 155
Hệ thống sưởi kính 237
Gương 238

N

Lái xe mới 388
Noise from under the vehicle (Singapore models) 11

O

Đồng hồ công tơ mét 145
Lái xe trên địa hình khác 394
Bộ lọc dầu 468
Mức dầu bôi trơn động cơ
Dầu bôi trơn động cơ 466
Dầu bộ vi sai cầu trước 474
Dầu bộ vi sai cầu sau 474
Đèn cảnh báo 154
Đèn cảnh báo áp suất dầu 154
Lái xe trên đường và địa hình khác 9, 394
Thay đổi làn đường bằng một chạm 237
Bên ngoài
Hệ thống sưởi kính 244
Gương chiếu hậu bên ngoài 244, 247
Động cơ quá nhiệt 432

P

Đỗ xe 323
Phanh tay 323
Hướng dẫn 329
Cảnh báo thắt dây đai an toàn ghế hành khách 149
Kiểm tra định kỳ 392
Nhiên liệu xăng 293
Mở khóa bằng mã PIN 113
Khóa bằng mã PIN 223
Bật chức năng khóa bằng mã PIN 223
Tắt chức năng khóa bằng mã PIN 224
Điện
Công tắc gập gương chỉnh điện 247
Ổ cắm điện 276

Gương chiếu hậu bên ngoài 247
Ghế điện 33
Hệ thống lái trợ lực điện / Tay lái trợ lực / Tay lái trợ lực điện 309
Đèn cảnh báo tay lái trợ lực 161, 309
Nguồn điện USB 277
Công tắc cửa sổ điện 131
Cửa sổ điện 130
Lưu ý khi sửa đổi xe 53, 102
Chuẩn bị lái xe 297
Công tắc khóa điện
Công tắc khóa điện 298
Khởi động và dừng động cơ 288

R

Phía sau
Cụm đèn phía sau 476
Dầu bộ vi sai cầu 474, 508
Đèn báo rẽ phía sau 496
Chức năng Cảnh báo phương tiện cắt ngang phía sau (RCTA) 349, 356
Đèn sương mù phía sau 235
Đèn báo 170
Công tắc 235
Cửa cốp sau 133, 440
Chức năng nhắc nhở ghế sau 53
Chuông và đèn cảnh báo dây đai an toàn ghế sau 151
Ghế sau 37
Tay nắm 41
Gấp lưng ghế sau 37
Điều chỉnh tấm tựa đầu 39
Camera quan sát phía sau 349
Cửa số phía sau
Hệ thống sưởi kính 244
Công tắc cần gạt mưa và bộ rửa kính 242
Miếng cao su của lưỡi gạt mưa 489
Lưỡi gạt mưa 486, 489
Khuyến nghị
Dầu phanh 475. 509
Dầu hộp số biến thiên vô cấp 509
Dầu bộ vi sai cầu 474, 508
Dầu bôi trơn động cơ 468, 506
Bugi 510
Tiếp nhiên liệu 294
Công tắc chỉnh gương từ xa 247
Hệ thống mở khoá từ xa 121
Thay pin 499
Thay
Thay pin của chìa khóa thông minh 500
Lọc gió 472
Má phanh 476
Thay bộ lọc không khí trong khoang hành khách 264
Thay chìa khóa 120
Thay pin hệ thống mở khoá từ xa 499
Thay lốp xe 483
Thay bánh xe 484
Thay lưỡi gạt mưa 486
Lưu ý an toàn khi thay pin dạng đồng xu/nút 521
Thay bóng đèn 494
Đèn lùi xe 498
Đèn định vị phía trước 494
Đèn báo rẽ phía trước 494
Đèn chiếu sáng 494

Đèn biển số xe 498
Đèn báo rẽ phía sau 496
Hệ thống phanh tự động khi lùi (RAB) 363
Đèn báo TẮT 172, 365, 372
Cài đặt BẬT/TẮT 372
Đèn cảnh báo 172, 365, 373
Lắc xe 400
Nóc xe
Ăng ten 268
Thanh đỡ nắp capo 401

S

An toàn
Đảm bảo an toàn khi lái xe 5
Biểu tượng an toàn 3
Cảnh báo an toàn 3
Vá lốp thủng 419
Bộ sửa chữa lốp thủng 421
Hướng dẫn vá lốp thủng 423
Lưu ý an toàn khi vá lốp thủng 419
Ghế ngồi
Ghế vải 449
Ghế trước 30
Bộ sưởi ghế 35
Điều chỉnh chiều cao 33
Ghế chỉnh tay 32
Ghế điện 33
Ghế sau 37
Dây đai an toàn 5, 42
Thắt dây đai an toàn 44
Bảo dưỡng dây đai an toàn 50
Bộ cơ cấu căng dây/Khả năng chống căng 50
Hướng dẫn an toàn 42
Chuông và đèn cảnh báo dây đai an toàn 149
An ninh/Bảo mật
Hệ thống mã hóa động cơ 120
Đèn báo (hệ thống mã hóa động cơ) 168
Cần số 302, 303
Đèn báo vị trí 11, 168, 307
Chức năng khóa cần số 305
Lẫy chuyển số 306
Móc treo đồ 284
Bộ cơ cấu căng dây 51
Chế độ SI-DRIVE 308
Đèn báo 168
Đèn báo chế độ Intelligent (I) 168, 308
Đèn báo chế độ Sport (S) 168, 309
Công tắc 309
Lốp mùa đông 399, 477
Đường có tuyết và băng 398
Đèn báo âm thanh cảnh báo radar TẮT 173
Bugi 473, 510
Thông số kỹ thuật 504
Đồng hồ đo tốc độ 145
Hệ thống túi khí (Hệ thống an toàn bổ sung) 5, 74, 86
Theo dõi hệ thống túi khí 101
Bảo dưỡng hệ thống túi khí 101
Đèn cảnh báo hệ thống túi khí 86, 101, 152
Khởi động và dừng động cơ 298
Khóa vô lăng 301
Đèn chiếu sáng tự điều chỉnh theo góc lái (SRH) 231

Đèn báo TẮT 169
Đèn cảnh báo 179
Tay lái/Vô lăng
Hệ thống sưởi tay lái 249
Khóa vô lăng 301
Hệ thống lái trợ lực điện/Ray lái trợ lực/ Ray lái trợ lực điện 309
Góc nghiêng/Độ cao tay lái 248
Đèn báo dừng 512
Khoang chứa đồ 272
Hệ thống phát hiện phương tiện phía sau (SRVD) 354
Đèn báo TẮT 171, 361
Đèn báo/âm thanh cảnh báo phương tiện tiếp cận của hệ thống SRVD 358
Đèn cảnh báo 171, 361
Lốp mùa hạ 477
Tấm che nắng 271
Cửa sổ trời 135, 440
Công tắc cửa sổ trời 135
Tấm che nắng 137
Hệ thống túi khí (Hệ thống an toàn bổ sung) 5, 75
Túi khí rèm 82, 97
Túi khí trước của ghế lái 82, 92
Túi khí phía xa 82, 97
Túi khí trước ở ghế hành khách phía trước 82, 92
Túi khí đầu gối 82, 92
Túi khí đệm ghế 82, 96
Túi khí hông 82, 97
Bọc da tổng hợp 450

T

Đồng hồ đo tốc độ động cơ 145
Đồng hồ đo nhiệt độ 147
Đèn cảnh báo nhiệt độ
Đèn cảnh báo nhiệt độ dầu hộp số AT OIL TEMP 155
Lốp dự phòng tạm thời 412, 510
Móc neo (ghế an toàn trẻ em) 73
Móc/lỗ chằng 433
Góc nghiêng/Độ cao tay lái 248
Lốp xe 477, 510
Lốp xe cho tất cả các mùa 477
Xích lốp 400
Kiểm tra lốp xe 479
Áp suất và độ mòn lốp xe 479
Thay lốp 483
Đảo lốp 482
Kích thước và áp suất lốp 510
Lốp mùa hạ 477
Các loại lốp xe 477
Lốp mùa đông (lốp xe đi trên tuyết) 477
Hệ thống cảm biến áp suất lốp (TPMS) 155, 321, 427, 477
Cài đặt chế độ TPMS 322
Màn hình hệ thống TPMS 322
Đèn cảnh báo 155
Lốp và bánh xe 477
Dụng cụ 414
Điểm neo 73
Kéo xe 433
Kéo xe với cả bốn bánh chạm đất 437
Sử dụng xe tải sàn phẳng 436
Móc chằng 433
Tải trọng kéo 403
Chức năng kiểm soát lực kéo 315

Xe moóc
Thông tin bổ sung ... 408
Đầu nối kéo xe moóc ... 403
Kéo xe moóc ... 402
Hướng dẫn kéo xe moóc ... 405
Cảnh báo hệ thống điều khiển hộp số ... 155
Đồng hồ đo hành trình ... 146
Tín hiệu báo rẽ
Đèn báo rẽ ... 169
Cần gạt đèn báo rẽ ... 236
Đèn báo rẽ ... 494

U
Nguồn điện USB ... 277

V
Gương trang điểm ... 271
Đèn ... 271, 494
Xe
Số khung ... 514
Các biểu tượng trên xe ... 4
Hệ thống kiểm soát cân bằng thân xe ... 315
Đèn báo TẮT ... 163
Đèn báo đang hoạt động ... 162
Đèn cảnh báo ... 162
Đèn cảnh báo tốc độ xe ... 161
Quạt thông gió ... 252

W
Đèn báo hiệu và cảnh báo ... 149
Chuông cảnh báo
Hệ thống giám sát người lái xe ... 381
Chìa khóa thông minh với hệ thống khởi động bằng nút nhấn ... 163
Dây đai an toàn ... 149
Đồng hồ đo tốc độ ... 145
Đèn cảnh báo/ Đèn báo
Hệ thống chống bó cứng phanh (ABS) ... 157
Chìa khóa thông minh ... 163
Hệ thống dẫn động tất cả các bánh ... 161
Nhiệt độ dầu hộp số AT OIL TEMP ... 155
Auto Start Stop ... 170, 338
Hệ thống tự động điều chỉnh góc chiếu đèn pha ... 169
Hệ thống phanh ... 157, 158
Sạc ắc quy ... 154
Kiểm tra động cơ ... 153
Độ mòn má phanh đĩa ... 312
Hệ thống giám sát người lái xe/ Hệ thống cảnh báo người lái ... 173, 381
Hệ thống phanh tay điện tử ... 158
nắp capo mở ... 161
mức dầu động cơ thấp ... 154
Phanh do có xe cắt ngang phía trước ... 173
Dây đai an toàn ở ghế hành khách phía trước ... 149
Bộ lọc khí thải động cơ xăng ... 172
Đường trơn trượt ... 171
Chìa khóa thông minh với hệ thống khởi động bằng Nút nhấn ... 163
Đèn pha LED ... 169, 494
Mức nhiên liệu thấp ... 160

Áp suất lốp thấp 155, 321
Áp suất dầu 154
Hệ thống lái trợ lực điện/Tay lái trợ lực/
Tay lái trợ lực điện 161, 309
Hệ thống Phanh tự động khi lùi (RAB) 172, 365, 373
Dây đai an toàn ghế sau 121
Dây đai an toàn 149
Hệ thống túi khí 96, 101, 152
Đèn chiếu sáng tự điều chỉnh theo góc lái (SRH) 169
Hệ thống phát hiện phương tiện phía sau (SRVD) .. 171, 361
Hệ thống kiểm soát cân bằng thân xe 162
Tốc độ xe 161
Nước rửa kính chắn gió 161
Bảo hành 2
Rửa xe 446
Phủ sáp và đánh bóng 447
Vết báo độ mòn lốp 481
Bánh xe
Bánh xe hợp kim 484
Cân bằng bánh xe 481
Lực siết đai ốc bánh xe 415, 510
Thay bánh xe 484
Cửa sổ 130
Kính chắn gió
Nước rửa kính 485
Đèn cảnh báo nước rửa kính chắn gió 161
Công tắc cần gạt mưa và bộ rửa kính 239
Lưỡi gạt mưa 486
Hệ thống khử sương gạt nước 237
Mùa đông
Lái xe vào mùa đông 396
Lốp xe 399, 477
Cần gạt mưa và bộ rửa kính 237
Hệ thống khử sương gạt nước 244

X

Chế độ X-MODE 317
Đèn báo 171, 318
Công tắc 318

THAM KHẢO VỀ TRẠM XĂNG

■ Nhiên liệu

▼ Đối với thị trường Úc

- Loại nhiên liệu: Chỉ xăng không chì
- Trị số Octane cho phép (RON): Nên dùng xăng có trị số Octane từ 91 trở lên. Để đạt hiệu suất động cơ và khả năng điều khiển xe tối ưu, bạn nên sử dụng xăng không chì cao cấp.
- Xăng pha ethanol: Hàm lượng ethanol tối đa 10%.

▼ Đối với thị trường châu Âu

- Loại nhiên liệu: Chỉ xăng không chì
- Trị số Octane cho phép (RON): Nên dùng xăng có trị số Octane từ 95 trở lên. Nếu không có xăng không chì với chỉ số RON từ 95 trở lên, có thể sử dụng xăng không chì có trị số RON từ 90 trở lên.
- Xăng pha ethanol: Hàm lượng E5, E10 hoặc ethanol lên tới 10%.

▼ Đối với các khu vực khác

- Loại nhiên liệu: Chỉ xăng không chì
- Trị số Octane cho phép (RON): Nên dùng xăng có trị số Octane từ 95 trở lên. Nếu không có xăng không chì với chỉ số RON từ 95 trở lên, có thể sử dụng xăng không chì có trị số RON từ 90 trở lên.
- Xăng pha ethanol: Hàm lượng ethanol tối đa 10%.

■ Dung tích bình xăng

63 lít (16,6 gallon Mỹ, 13,9 gallon Anh)

■ Dầu bôi trơn động cơ

Chỉ sử dụng các loại dầu sau.

- ILSAC (Ủy ban tư vấn về thông số kỹ thuật chất bôi trơn quốc tế) GF-6B, có thể được xác định bằng nhãn chứng nhận ILSAC (Nhãn hiệu Shield)
- hoặc ILSAC GF-5, có thể được xác định bằng dấu chứng nhận ILSAC (dấu Starburst)
- hoặc API phân chia thành SN với các từ “RESOURCE CONSERVING”, SN PLUS với các từ “RESOURCE CONSERVING” hoặc SP với các từ “RESOURCE CONSERVING
- hoặc thông số kỹ thuật của ACEA A3 hoặc A5

LƯU Ý

Phạm vi cung cấp của các sản phẩm dầu bôi trơn động cơ trên thị trường phụ thuộc vào quốc gia và khu vực.

Để biết về các yêu cầu liên quan đến độ nhớt hoàn chỉnh, tham khảo mục “Dầu bôi trơn động cơ” ☞ Tr. 506.

■ Dung tích dầu bôi trơn động cơ

4.4 lít (4.7 US qt, 3.9 Imp qt)

Lượng dầu chỉ định chỉ là một hướng dẫn và được ước tính dựa trên trường hợp khi dầu bôi trơn động cơ được thay đổi bằng bộ lọc dầu. Sau khi đổ đầy động cơ bằng dầu, cần kiểm tra mức dầu bằng máy đo mức dầu. Để biết thêm chi tiết về bảo trì và bảo dưỡng, tham khảo mục “Dầu bôi trơn động cơ” ☞Tr. 466.

■ Áp suất lốp cho phép ở nhiệt độ phòng

Xem tem thông tin nằm dưới chốt cửa người lái.